К самолету № _____

Экз. № _____

# Самолет Ил-76ТД

## АЛЬБОМ КАРТ СМАЗКИ

шарнирных соединений систем самолета

(Приложение к „Регламенту технического обслуживания“)

«Инструкция по технической эксплуатации» содержит сведения, необходимые для проведения работ по техническому обслуживанию и наземной эксплуатации самолетных систем и агрегатов.

Настоящая инструкция содержит информацию по описанию и работе, а также указания по устранению неисправностей и техническому обслуживанию систем самолета.

Указания по эксплуатации систем самолета в полете изложены в «Инструкции по летной эксплуатации».

Перечень работ, проводимых при каждом конкретном виде подготовки самолета, и сроки проведения этих работ приведены в «Регламенте технического обслуживания самолета».

При пользовании главами инструкции по технической эксплуатации следует иметь в виду изменения состава и наименований членов экипажа самолета, т. е. вместо «Командир экипажа» следует читать «Командир корабля», и соответственно: «помощник командира экипажа» — «второй пилот», «старший борттехник» — «бортинженер», «борттехник по АДО» — «старший бортоператор».

Все изменения и дополнения вносятся в книги инструкции путем замены устаревших листов или добавления новых.

Измененные и вновь выпущенные листы рассылаются заводом эксплуатирующим организациям вместе с новыми перечнями действующих страниц после выпуска бюллетеня. Все измененные места страницы отмечаются вертикальной чертой на ее внешнем поле. Номера всех измененных страниц отмечаются в перечне действующих страниц черточкой.

Замена устаревших листов и введение в книгу новых листов производится силами эксплуатирующей организации с обязательной отметкой в листе учета изменений.

10 июля 1978 г.

ИЛ-76Т
Дополнение в АКС

# ЛИСТ УЧЁТА СВЕРКИ
# АЛЬБОМА КАРТ СМАЗКИ ШАРНИРНЫХ СОЕДИНЕНИЙ СИСТЕМ САМОЛЁТА

| Дата проверки | Цель проверки | Ф.И.О, должность и подпись проверяющего |
|---|---|---|
| 18.06.2002 г. | Произведена сверка с контрольным | Инж. ОПЛГиН ВС ИЦ |
| | экземпляром ЗАО „АТБ Домодедово" | ЗАО „АТБ Домодедово" |
| | ЗАО "АТБ ДОМОДЕДОВО" ИНЖЕНЕРНЫЙ ЦЕНТР Отдел поддержания летной годности и надежности АТ "18" 06 2002 г. подпись | Позднахирко Ю.А. |
| 28.01.2003. | Произведена сверка с контрольным | Инж. ОПЛГ ВС ИЦ |
| | экземпляром ЗАО „АТБ Домодедово" | ЗАО „АТБ Домодедово" |
| | ЗАО "АТБ ДОМОДЕДОВО" ИНЖЕНЕРНЫЙ ЦЕНТР Отдел поддержания летной годности и надежности АТ "28" 01 2003 г. подпись | Позднахирко Ю.А. |
| 23.01.03 | Произведена сверка с контрольным | Инж. ОПЛГ ВС ИЦ |
| | экземпляром ЗАО „АТБ Домодедово" | ЗАО „АТБ Домодедово" |
| | ЗАО "АТБ ДОМОДЕДОВО" ИНЖЕНЕРНЫЙ ЦЕНТР Отдел поддержания летной годности и надежности АТ 23 01 2003 г. подпись | Позднахирко Ю.А |

# ЛИСТ УЧЁТА СВЕРКИ
# АЛЬБОМА КАРТ СМАЗКИ ШАРНИРНЫХ СОЕДИНЕНИЙ СИСТЕМ САМОЛЁТА

| Дата проверки | Цель проверки | Ф.И.О, должность и подпись проверяющего |
|---|---|---|
| 20.01.2004г. | Произведена сверка с карт-смазок экземпляром ЗАО „АТБ Домодедово" ЗАО "АТБ ДОМОДЕДОВО" ИНЖЕНЕРНЫЙ ЦЕНТР Отдел поддержания летной годности и надежности АТ "20" 01 2004 г. подпись | Инж. ОПЛГ ВС ИЦ ЗАО „АТБ Домодедово" Позмахирко Ю.А. |
| 18.06.2004г. | Произведена сверка с карт-смазок экземпляром ЗАО „АТБ Домодедово" ЗАО "АТБ ДОМОДЕДОВО" ИНЖЕНЕРНЫЙ ЦЕНТР Отдел поддержания летной годности и надежности АТ "18" 06 2004 г. подпись | Инж. ОПЛГ ВС ИЦ ЗАО „АТБ Домодедово" Позмахирко Ю.А. |
| 17.01.2005г. | Произведена сверка с карт-смазок экземпляром ЗАО „АТБ Домодедово" ЗАО "АТБ ДОМОДЕДОВО" ИНЖЕНЕРНЫЙ ЦЕНТР Отдел поддержания летной годности и надежности АТ "17" 01 2005 г. подпись | Инж. ОПЛГ ВС ИЦ ЗАО „АТБ Домодедово" Позмахирко Ю.А. |

# ЛИСТ УЧЁТА СВЕРКИ
# АЛЬБОМА КАРТ СМАЗКИ ШАРНИРНЫХ СОЕДИНЕНИЙ СИСТЕМ САМОЛЁТА

| Дата проверки | Цель проверки | Ф.И.О, должность и подпись проверяющего |
|---|---|---|
| 20.06.2005г. | Произведена сверка с контрольным | Инж. ОПЛГ ВС ИЦ |
| | экземпляром ЗАО „АТБ Домодедово" | ЗАО „АТБ Домодедово" Позднякиро Ю.А. |
| 28.04.2006г. | Произведена сверка с контрольным | инж. ОПЛГ ВС ИЦ |
| | Экземпляром ЗАО „АТБ Домодедово" | ЗАО „АТБ Домодедово" Позднякиро Ю.А |
| | | |
| | | |
| | | |
| | | |

ЗАО "АТБ ДОМОДЕДОВО"
ИНЖЕНЕРНЫЙ ЦЕНТР
Отдел поддержания летной годности и надежности АТ
"20" 06 2005 г. подпись

ЗАО "АТБ ДОМОДЕДОВО"
ИНЖЕНЕРНЫЙ ЦЕНТР
Отдел поддержания летной годности и надежности АТ
"28" 04 2006 г. подпись

**ИЛ-76Т**

**Учтённый экземпляр.**

**Регистрационный номер: Д59-76/07**

**Снятие копий ЗАПРЕЩЕНО**

# ЛИСТ УЧЁТА СВЕРКИ
# АЛЬБОМА КАРТ СМАЗКИ ШАРНИРНЫХ СОЕДИНЕНИЙ СИСТЕМ САМОЛЁТА

| Дата проверки | Цель проверки | Ф.И.О, должность и подпись проверяющего |
|---|---|---|
| 12.03.2007 | Альбом карт смазки шарнирных соединений систем самолёта Ил-76Т (изд. 1978г.), принадлежащий УНПЛГ ГВС ФСНСТ МТ РФ сверен с эталонным экземпляром. | ОАО "АТБ ДОМОДЕДОВО" ИНЖЕНЕРНЫЙ ЦЕНТР Отдел поддержания лётной годности и надежности АТ Инженер ОПЛГ ВС ИН "12" 03 2007г. подпись |
| | | |
| | | |
| | | |
| | | |
| | | |
| | | |
| | | |
| | | |
| | | |

# ПОРЯДОК ВНЕСЕНИЯ ИЗМЕНЕНИЙ И ДОПОЛНЕНИЙ В АЛЬБОМ КАРТ СМАЗКИ.

Дополнение (изменение) излагается на отдельном листе «Дополнение в АКС», который располагается перед страницей, в которую вносится изменение.

На листе «Дополнение в АКС» полностью воспроизводится текст изменяемой страницы вместе с дополнением, которое выделяется из общего текста жирным курсивом. Ему присваивается очередной порядковый номер, который вписывается на отдельном поле справа (слева) от текста дополнения.

Под тем же порядковым номером в «Листе регистрации дополнений» записывается название и номер документа, на основании которого внесено дополнение. Возле поля с номером проводится вертикальная линия, высота которой соответствует внесённому дополнению и ограничивается им.

Перед пунктом, в который вносится дополнение, ставится знак « * », указывающий на наличие дополнения к данному пункту.

При получении и внесении заменяющих листов в АКС, дополнения, учтённые в заменяющем листе, аннулируются.

Ил 76

# ИНСТРУКЦИЯ ПО ТЕХНИЧЕСКОЙ ЭКСПЛУАТАЦИИ

## ОГЛАВЛЕНИЕ


| № главы системы | | Название |
|---|---|---|
| РУКОВОДСТВО ПО ЛЕТНОЙ ЭКСПЛУАТАЦИИ | Книга 1 | Раздел 1. Общие сведения |
| | | Раздел 2. Ограничения |
| | | Раздел 3. Особые случаи в полете |
| | | Раздел 4. Подготовка и выполнение полета |
| | | Раздел 5. Летные характеристики |
| | Книга 2 | Раздел 6. Эксплуатация систем экипажем |
| Часть 1 | | |
| УКАЗАНИЯ ПО ОБЩЕМУ ОБСЛУЖИВАНИЮ | 11 | Сроки службы |
| | 12 | Хранение самолета |
| | 13 | Взвешивание и нивелировка самолета |
| | 14 | Общие стандартизированные указания |
| | 15 | Внеплановые проверки (после грубой посадки, ударов молнии, радиоактивного заражения) |
| Часть 2 | | |
| ПЛАНЕР | 20 | Общие указания по планеру |
| | 21 | Фюзеляж |
| | 22 | Двери и люки |
| | 23 | Окна |
| | 24 | Крыло |
| | 25 | Хвостовое оперение |
| | 26 | Пилоны |
| Часть 3 | | |
| СИСТЕМА ПЛАНЕРА | 31 | Управление самолетом |
| | 32 | Шасси |
| | 33 | Гидравлическая система |
| | 34 | Высотное оборудование |
| | раздел 34-44-0 | Наддув и охлаждение спецоборудования. ДСП |
| | 35 | Противообледенительная система |
| | 36 | Бытовое оборудование |
| | 37 | Водоснабжение и удаление отходов |
| Часть 4 | | |
| СИЛОВАЯ УСТАНОВКА | 41 | Двигатель |
| | 42 | Крепление двигателя |
| | 43 | Управление двигателем |
| | 44 | Измерение параметров работающего двигателя |
| | 45 | Система запуска двигателя |
| | 46 | Противопожарное оборудование |
| | 47 | Топливная система |
| | 49 | Вспомогательная силовая установка самолета |

Ил 76

# ИНСТРУКЦИЯ ПО ТЕХНИЧЕСКОЙ ЭКСПЛУАТАЦИИ


Часть 5

| | | |
|---|---|---|
| АВИАЦИОННОЕ ОБОРУДОВАНИЕ | 51 | Система электроснабжения самолета |
| | 52 | Освещение и сигнализация |
| | 53 | Кислородная система |
| | 54 | Приборные панели и системы регистрации |
| | 55 | Фотооборудование |
| | 56 | Пилотажно-навигационное оборудование |
| | 57 | Система автоматического управления самолетом |

Часть 6

| | | |
|---|---|---|
| РАДИОЭЛЕКТРОННОЕ ОБОРУДОВАНИЕ | 61 | Радиосвязное оборудование |
| | 62 | Радионавигационное оборудование |
| | 64 | Средства опознавания. Инв. |

Часть 7

| | | |
|---|---|---|
| ТРАНСПОРТНОЕ ОБОРУДОВАНИЕ | 71 | Погрузочное оборудование |
| | 72 | Швартовочное оборудование |
| | 75 | Аварийно-спасательные средства |
| РЕГЛАМЕНТ ТЕХНИЧЕСКОГО ОБСЛУЖИВАНИЯ | | Оперативные формы<br>Периодические формы |
| ПРИЛОЖЕНИЕ К "РЕГЛАМЕНТУ ТЕХНИЧЕСКОГО ОБСЛУЖИВАНИЯ" | | Альбом карт смазки шарнирных соединений систем самолета |
| ПРИЛОЖЕНИЕ К "РЕГЛАМЕНТУ ТЕХНИЧЕСКОГО ОБСЛУЖИВАНИЯ" | | Альбом схем деления самолета на зоны и обозначения эксплуатационных люков и лючков |
| НАЗЕМНОЕ ОБОРУДОВАНИЕ РУКОВОДСТВО ПО АЭРОДРОМНОМУ ОБСЛУЖИВАНИЮ | | |


**В соответствии с приведенными выше номерами глав, с целью точного и быстрого отыскания необходимой информации весь материал внутри главы разбивается по функциональным признакам.**

| | | | |
|---|---|---|---|
| **Пример:** | **Система** | **47-00** | **Топливная система** |
| | **Подсистема** | **47-10-0** | **Размещение** |
| | **Раздел подсистемы** | **47-11-0** | **Топливные баки** |
| | **Агрегат** | **47-11-1** | **Поплавковый обратный клапан** |

**Полный перечень такой разбивки представлен в оглавлении каждой системы. На каждой странице под этими цифровыми обозначениями помещаются номера страниц, которые разделяют материал по виду информации:**

# ИНСТРУКЦИЯ ПО ТЕХНИЧЕСКОЙ ЭКСПЛУАТАЦИИ

Стр.I по I00 – Описание и работа

Стр.I0I по 200 – Устранение неисправностей

Стр.20I по и т.д. – Техническое обслуживание

Таким образом страница с индексом 47-II-I стр.I – означает описание поплавкового обратного клапана, а страница с индексом 47-II-I стр.20I – означает указания по техническому обслуживанию этого клапана.

Главы / системы объединены в части по службам.

# ЛИСТ РЕГИСТРАЦИИ ДОПОЛНЕНИЙ.

| № п/п | Пункт РТО(ТК), страница | Основание | Подпись вносившего | Дата | Изменение | Подпись | Дата |
|---|---|---|---|---|---|---|---|
| 1 | Лист регистрации дополнений, стр.1 | Наличие дополнений. | Кузнецов | 25.09.02 | | | |
| 2 | 22 стр. 6б | Изменение периодичности смазки т. 48.<br>Ук. МГА № 23.1.7-722 от 30.06.1989 г. | Кузнецов | 25.09.02 | | | |
| | | | | | | | |
| | | | | | | | |
| | | | | | | | |
| | | | | | | | |
| | | | | | | | |
| | | | | | | | |
| | | | | | | | |
| | | | | | | | |
| | | | | | | | |
| | | | | | | | |
| | | | | | | | |
| | | | | | | | |
| | | | | | | | |

31.76

**ИНСТРУКЦИЯ ПО ТЕХНИЧЕСКОЙ ЭКСПЛУАТАЦИИ**

# Листок учета изменений

**(Заполняется от руки исполнителем, проводящим замену листов в ЭТД)**

| № изменения | Основание | Измененные и введенные страницы | Исполнитель |
|---|---|---|---|
| 758 | Бюл N2065-БЭТ | гл 31 стр 5, 6, 7 (ПДС) | Корн 22.05.02 |
| 758 | Бюл № 2065-БЭТ | гл 32 стр 5 (ПДС) | [illegible] 22.05.02 |
| [redacted] | | | |

Зак. 2119—76 г. Тир. 400. Тип. ТАПИ.

# КАРТЫ СМАЗКИ

## ЛИСТ ДОПОЛНЕНИЯ К ПЕРЕЧНЮ ДЕЙСТВУЮЩИХ СТРАНИЦ

(Вложить после проведения замены изменяемых листов в книге)

| №№ | Страница, подлежащая замене | | Страница для замены | | | Примечание |
|---|---|---|---|---|---|---|
| | глава, раздел, подраздел | страница | глава, раздел, подраздел | страница | дата | |
| I. | 3I | 5 | 3I | 5 | I5августа I996 | |
| 2. | 3I | 6 | 3I | 6 | I5 августаI996 | |
| 3. | 3I | 7 | 3I | 7 | I5 августаI996 | |

+ I5 августа I996

Серийно с 20681. С 07206 по 20680 после выполнения бюл. № 2065 БЗГ

АКС Дополнение к ПДС стр. I/2 +

05200 64

11.76

# КАРТЫ СМАЗКИ

## ЛИСТ ДОПОЛНЕНИЯ К ПЕРЕЧНЮ ДЕЙСТВУЮЩИХ СТРАНИЦ

(Вынимать после проведения замены изменяемых листов в книге)

| №№ | Страница, подлежащая замене | | Страница для замены | | | Примечание |
|---|---|---|---|---|---|---|
| | глава, раздел, подраздел | страница | глава, раздел, подраздел | страница | дата | |
| I. | 32 | 5 | 32 | 5 | I5 августа I996 | |

Серийно с 20681. С 07206 по 20680 после выполнения бюл. № 2062 БЭГ

I5 августа I996

АКС
Дополнение к
ПДС стр. I/2

# КАРТЫ СМАЗКИ

## Перечень действующих страниц

Изменение № 742

| Глава Раздел Подраздел | Страница | № изменения | Дата |
|---|---|---|---|
| Титульный лист | I | | I0 июля I978 |
| Оглавление | А/Б | | I0 июля I978 |
| | В | | I0 июля I978 |
| Лист учета изменений | I | | |
| Перечень действующих страниц | I | 742 | I5 апреля I994 |
| | 2 | 742 | I5 апреля I994 |
| Содержание | I | 350 | I марта I985 |
| Общая часть | I | | I8 октября I982 |
| | 2 | 543 | 20 марта I988 |
| 2I | I | | I8 октября I982 |
| | 2 | | I0 июня I978 |
| | 3/4 | | I0 июня I978 |
| | 5/6 | | I0 июня I978 |
| | 7/8 | | I5 октября I982<br>I0 июня I978 |
| 22 | I | 695 | I5 марта I992 |
| | 2 | | I8 октября I982 |
| | 3/4 | | I0 октября I984 |
| | 5 | 502 | I0 июля I987 |
| | 6 | | I8 октября I982 |
| | 6а/6б | | I0 октября I984 |
| | 7/8 | | 25 августа I975 |
| | 9 | 695 | I5 марта I992 |
| | I0 | | I0 февраля I980 |
| | II | 48I | 5 ноября I986 |
| | I2 | | 25 августа I975 |
| | I3 | | I0 февраля I980 |
| | I4 | | 30 сентября I976 |
| | I5 | | 25 августа I975 |
| | I7/I8 | | 30 сентября I976 |
| | I9 | | I декабря I982 |
| | 20 | | 25 августа I975 |
| | 2I | | 30 сентября I976 |
| | 22 | | I0 февраля I980 |
| | 23 | | I0 февраля I980 |
| | 25/26 | | I0 февраля I980 |
| | 27/28 | | 22 декабря I977 |
| | 29 | | I декабря I982 |
| | 30 | | I0 февраля I980 |
| | 3I | | 20 июня I979 |
| | 33/34 | | I5 марта I982 |
| | 35 | | 25 августа I975 |
| | 37/38 | 502 | I0 июля I987 |
| | 39/40 | | I0 июня I978 |
| | 4I/42 | | 25 августа I975 |
| | 43/44 | | 25 августа I975 |
| | 45 | | I5 октября I982 |
| | 47/48 | 526 | I5 января I988 |
| 23 | I | 543 | 20 марта I988 |
| | 2 | | I8 октября I982 |
| 24 | I | 627 | 20 декабря I989 |
| | 2 | 402 | I декабря I985 |
| | 3/4 | | 25 августа I975 |
| | 5/6 | | 25 августа I975 |
| | 7/8 | | 25 августа I975 |
| | 9/I0 | | 30 сентября I976 |
| | II/I2 | 627 | 20 декабря I989 |
| | I3/I4 | | I0 июня I978 |
| | I5 | | 30 сентября I975 |
| | I6 | | 25 октября I98I |
| 25 | I | 354 | 20 марта I985 |
| | 3/4 | | 25 августа I975 |
| | 5/6 | | 25 августа I975 |
| | 7/8 | 354 | 20 марта I985 |
| | 9 | | 30 сентября I976 |
| | I0 | | I8 октября I982 |
| 3I | I | 682 | I5 сентября I99I |
| | 2 | 350 | I марта I985 |
| | 3 | 390 | I октября I986 |
| | 4 | | I8 октября I982 |
| | * 5/6 | | I8 октября I982 |
| | * 7 | 690 | I0 декабря I99I |
| | 8 | 682 | I5 сентября I99I |
| | 9 | | I апреля I98I |
| | I0 | | 20 сентября I98I |
| | II | | I8 октября I982 |
| | I2 | 283 | I0 января I984 |
| | I3/I4 | | I июля I978 |
| | I5/I6 | | 30 сентября I976 |
| | I7 | 244 | I0 мая I983 |
| | I8 | | 25 августа I975 |
| | I9/20 | | 30 сентября I976 |
| | 2I/22 | 350 | I марта I985 |
| | 23/24 | | 25 августа I975 |
| | 25/26 | | 30 сентября I976 |
| | 27 | | 25 августа I975 |
| | 29/30 | | 25 августа I975 |
| | 3I/32 | | 25 августа I975 |
| | 33/34 | | I0 сентября I979 |
| | 35 | | I0 февраля I980 |
| | 36 | | 25 августа I975 |

# КАРТЫ СМАЗКИ

## Перечень действующих страниц

Изменение № 742

| Глава Раздел Подраздел | Страница | № изменения | Дата |
|---|---|---|---|
| 3I | 37 | | 30 сентября I976 |
| | 38 | | 25 августа I975 |
| | 39/40 | | 25 августа I975 |
| | 4I/42 | | 25 августа I975 |
| | 43 | | I0 февраля I980 |
| | 44 | | 25 августа I975 |
| | 45 | | 25 августа I975 |
| | 46 | | 30 сентября I976 |
| | 47 | | 30 сентября I976 |
| | 48 | | 20 июня I979 |
| | 49 | | 25 августа I975 |
| | 50 | 620 | I0 декабря I98I |
| 32 | I/2 | | I8 октября I982 |
| | 3 | 656 | 5 сентября I990 |
| | 4 | 385 | I0 сентября I985 |
| | * 5 | 656 | 5 сентября I990 |
| | 6 | 393 | I5 октября I985 |
| | 7/8 | | 25 августа I975 |
| | 9/I0 | | 25 августа I975 |
| | II/I2 | | 25 августа I975 |
| | I3 | 393 | I5 октября I985 |
| | I4 | 385 | I0 сентября I985 |
| | I5/I6 | | 25 августа I975 |
| | I7/I8 | | 25 августа I975 |
| | I9/20 | | 25 августа I975 |
| | 2I | | I5 октября I982 |
| | 22 | | 25 марта I979 |
| 35 | I | 502 | I0 июля I987 |
| | 2 | | I0 февраля I980 |
| 36 | I | 7I2[a] | 25 июля I992 |
| | 3/4 | | I0 февраля I980 |
| | 5/6 | | I0 февраля I980 |
| | 7/8 | | I0 февраля I980 |
| | 9 | | I0 февраля I980 |
| | I0 | 7I2[a] | 25 июля I992 |
| 42 | I | | I8 октября I982 |
| | 3 | | 25 августа I975 |
| 43 | I | 3II | I0 июля I984 |
| | 2 | | I8 октября I982 |
| | 3/4 | | I0 февраля I980 |
| | 5/6 | | I0 февраля I980 |
| | 7/8 | | I0 февраля I980 |
| | 9/I0 | | I0 февраля I980 |

| Глава Раздел Подраздел | Страница | № изменения | Дата |
|---|---|---|---|
| 49 | I | | I8 октября I982 |
| | 3 | | 25 августа I975 |
| | 4 | | I августа I980 |
| | 5 | | 25 августа I975 |
| 5I | I | 742 | I5 апреля I994 |
| | 3/4 | | 25 августа I975 |
| 55 | I | | I8 октября I982 |
| | 3 | | 25 августа I975 |
| 62 | I | 60I | I0 апреля I989 |
| | 2 | 350 | I марта I985 |
| | 3 | 350 | I марта I985 |
| | 4 | 50I | I июля I987 |
| 7I | I | 735 | 30 ноября I993 |
| | 2 | 735 | 30 ноября I993 |
| | 3/4 | 425 | 20 мая I986 |
| | 5 | 7I2[a] | 25 июля I992 |
| | 6 | 7I2[a] | 25 июля I992 |
| | 7/8 | | 25 августа I975 |
| | 9 | | 25 августа I975 |
| | I0 | | 25 августа I975 |
| | II/I2 | | 25 августа I975 |
| | I3 | | 25 июля I992 |
| | I4 | | 25 августа I975 |
| | I5 | 424 | I5 мая I986 |
| | I6 | | 25 августа I975 |
| | I7 | | 25 августа I975 |
| | I8 | | 25 августа I975 |
| | I9 | 735 | 30 ноября I993 |
| | 20 | 7I2[a] | 25 июля I992 |
| | 2I/22 | 7I2[a] | 25 июля I992 |
| 72 | I | 7I2[a] | 25 июля I992 |
| | 3 | | 25 августа I975 |
| | 4 | | 25 августа I975 |
| | 5 | | 25 августа I975 |
| | 6 | | 25 августа I975 |

Изменение № 350

# АЛЬБОМ КАРТ СМАЗКИ ШАРНИРНЫХ СОЕДИНЕНИЙ СИСТЕМ САМОЛЕТА ИЛ-76

## СОДЕРЖАНИЕ


| Раздел | Наименование |
|---|---|
| | Общая часть |
| 2I | Фюзеляж |
| 22 | Двери и люки |
| 23 | Окна |
| 24 | Крыло |
| 25 | Оперение |
| 3I | Управление самолетом |
| 32 | Шасси |
| 35 | Противообледенительная система |
| 36 | Бытовое оборудование |
| 42 | Крепление и гондола двигателя |
| 43 | Управление двигателями |
| 49 | ВСУ |
| 5I | Электроснабжение |
| 55 | Фотооборудование |
| 62 | Радионавигационное оборудование |
| 7I | Погрузочное оборудование |
| 72 | Швартовочное оборудование |

Ил 76т

# КАРТЫ СМАЗКИ

## ОБЩАЯ ЧАСТЬ

Смазка подвижных соединений и подвижных элементов конструкции осуществляется с целью уменьшения их износа и увеличения срока службы вследствии уменьшения трения.

Входящие в альбом карты смазки разбиты на разделы по системам самолета. Нумерация разделов принята в соответствии с нумерацией глав "Инструкции по технической эксплуатации самолета ИТЭ. Каждый раздел содержит таблицу и иллюстрации.

Таблица имеет следующие графы: № точки смазки; наименование узлов и соединений; количество точек смазки; применяемая смазка; периодичность проведения смазки; дополнительные указания.

Нумерация точек смазки сквозная для каждого раздела и служит для быстрого отыскания мест смазки на иллюстрациях, помещенных в данном разделе.

Количество точек смазки дается суммарным на самолет, в скобках приводятся данные на один агрегат.

В графе "Дополнительные указания" помещены: ссылка на иллюстрацию настоящего альбома, показывающую местонахождение данной точки смазки; номер раздела ИТЭ, где можно получить (для справки) информацию по проведению смазки; другие дополнительные указания и сведения.

Смазка производится в сроки, указанные в графе "Период смазки". За единицу принята базовая периодичность в 300 летных часов. Фактическая периодичность выполнения плановых работ по смазке определяется умножением на 300 коэффициента, указанного в графе "период смазки".

При выполнении работ по картам необходимо применять только чистую смазку, указанную в графе "Применяемая смазка" для данного номера точки.

Применение загрязненной и находящейся под дождем смазки запрещается.

Смазка подвижных соединений и подвижных элементов конструкции выполняется одним из следующих способов:

- заштрицовкой через пресс-масленки;
- заштрицовкой через зазоры;
- обмазкой наружных поверхностей;
- набивкой (замывкой) через специальные отверстия;
- капельное смазывание.

# КАРТЫ СМАЗКИ

Изменение № 543

Перед нанесением смазки необходимо очистить смазываемое соединение или узел от старой смазки, пыли и грязи. Узлы, имеющие масленки, промываются керосином только снаружи. Смазку через пресс-масленки следует зашприцовывать до равномерного выхода свежей смазки через все зазоры соединения.

В подшипниках, имеющих защитные резиновые шайбы, зашприцовку смазки производить малым усилием, избегая резкого возрастания давления.

После смазки необходимо удалить с поверхности узла или соединения излишнюю смазку.

Уточнение карт смазки производится внесением изменений путем замены листов с новой датой.

ПЕРЕЧЕНЬ МАСЕЛ И СМАЗОК, ПРИМЕНЯЕМЫХ ДЛЯ СМАЗКИ ШАРНИРНЫХ СОЕДИНЕНИЙ СИСТЕМ САМОЛЕТА ИЛ - 76Т

| №№ пп | Наименование смазки | ГОСТ |
|---|---|---|
| I. | ЦИАТИМ-20I | 6267-74 |
| 2. | ЦИАТИМ-203 | 8773-73 |
| 3. | ЦИАТИМ-22I | 9433-80 |
| 4. | ОКБ-I22-7 | I8I79-72 |
| 5. | ВНИИ НП-207 | I8774-74 |
| 6. | ВНИИ НП-26I | 3840I34I-8I |
| 7. | МК-8 | 6457-66 |
| 8. | АМС-3 | 27I2-75 |
| 9. | НК-50 | 5573-67 |
| I0. | ПВК | I9537-74 |
| II. | ПФМС-4С | ТУ6-02-9I7-79 |

ГЛАВА 2I - ФЮЗЕЛЯЖ

| № ТОЧКИ СМАЗКИ | НАИМЕНОВАНИЕ УЗЛОВ И СОЕДИНЕНИЙ | КОЛИЧ. ТОЧЕК СМАЗКИ | ПРИМЕНЯЕМАЯ СМАЗКА | ПЕРИОД СМАЗКИ | ДОПОЛНИТЕЛЬНЫЕ УКАЗАНИЯ |
|---|---|---|---|---|---|
| | Замки крыла с фюзеляжем | | | | |
| 3 | Замки крепления крышек люков на передней части зализа крыла с фюзеляжем. Набивка смазки внутрь замка. | I64 | АМС-3 | - | 2I, фиг.2,6 (спр.ИТЭ 2I-50-0) Заполняйте гайку и винт замка перед их закрытием. |
| 4 | Замки крепления крышек люков на задней части зализа крыла с фюзеляжем. Набивка смазки внутрь замка. | I42 | АМС-3 | - | 2I, фиг.3,6 (спр.ИТЭ 2I-50-0) Заполняйте винт и гайку замка перед их закрытием |
| 5 | Замки крепления крышек люков на средней части зализа крыла с фюзеляжем. Набивка смазки внутрь замка. | 96 | АМС-3 | - | 2I, фиг.4,6 (спр.ИТЭ 2I-50-0) Заполняйте винт и гайку замка перед их закрытием. |
| 6 | Замки крепления крышек люков на обтекателе главных ног шасси. Набивка смазки внутрь замка. | 2I0 | АМС-3 | - | 2I,фиг.5,6 (спр.ИТЭ 2I-30-0 2I-50-0) Заполняйте гайку и винт замка перед их закрытием. |

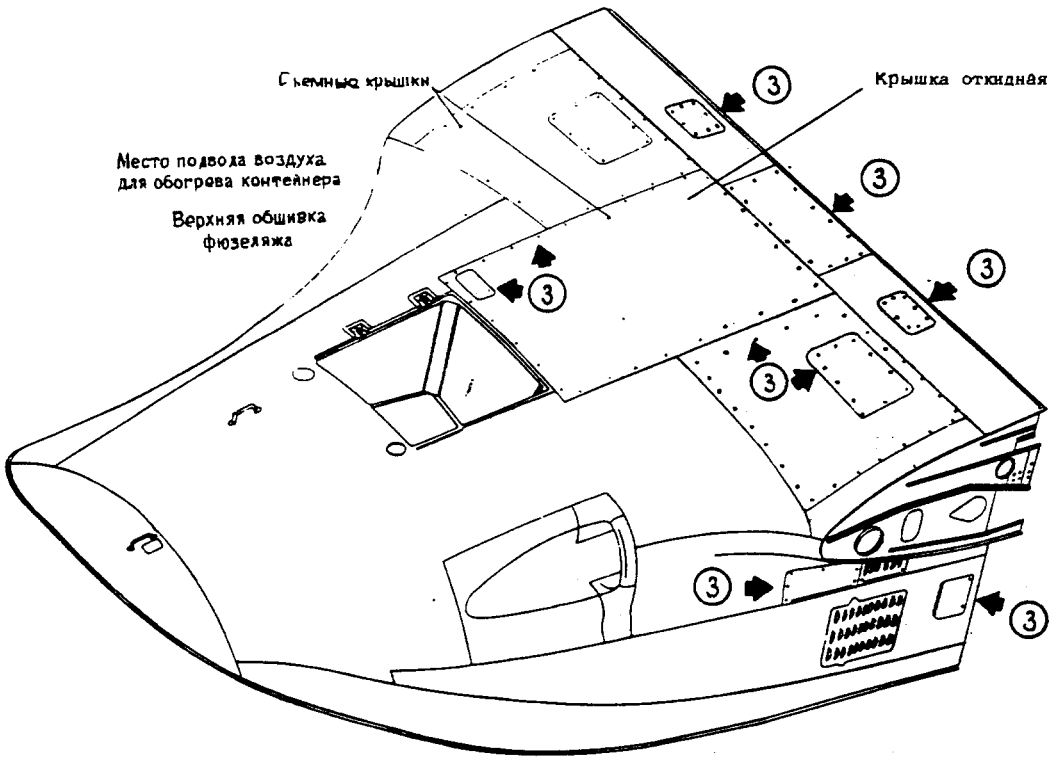


ЗАЛИЗ КРЫЛА С ФЮЗЕЛЯЖЕМ
(передняя часть)
фиг.2

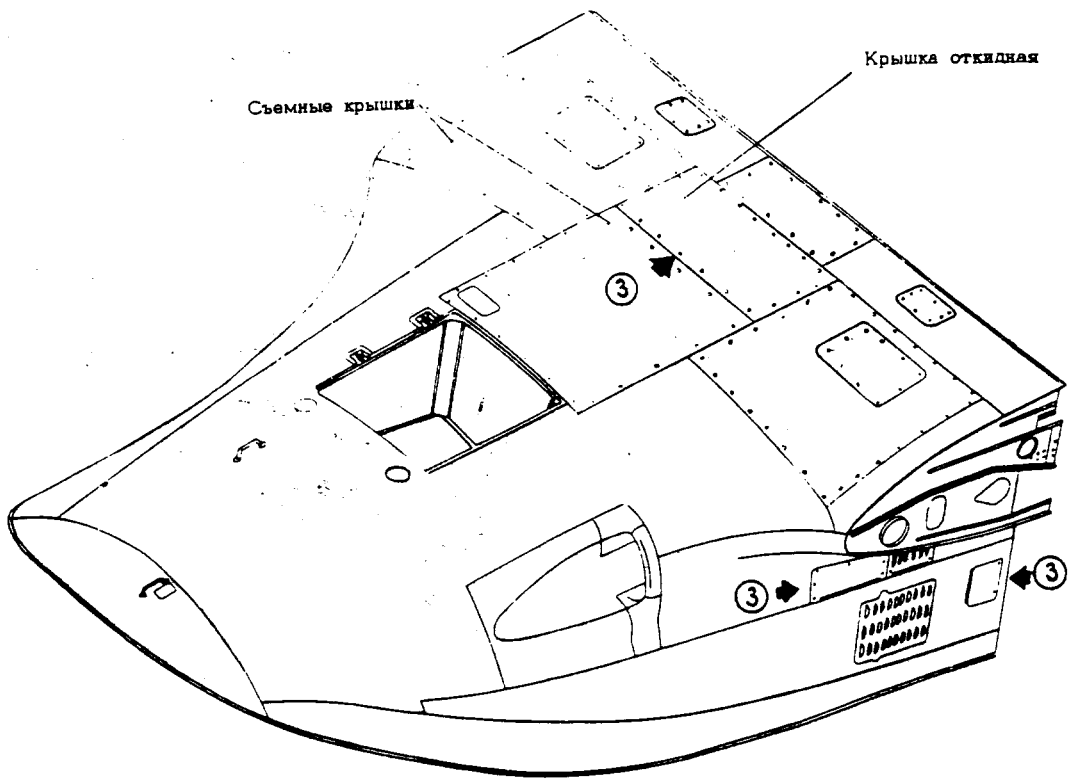


ЗАЛИЗ КРЫЛА С ФЮЗЕЛЯЖЕМ
( передняя часть)
фиг.2

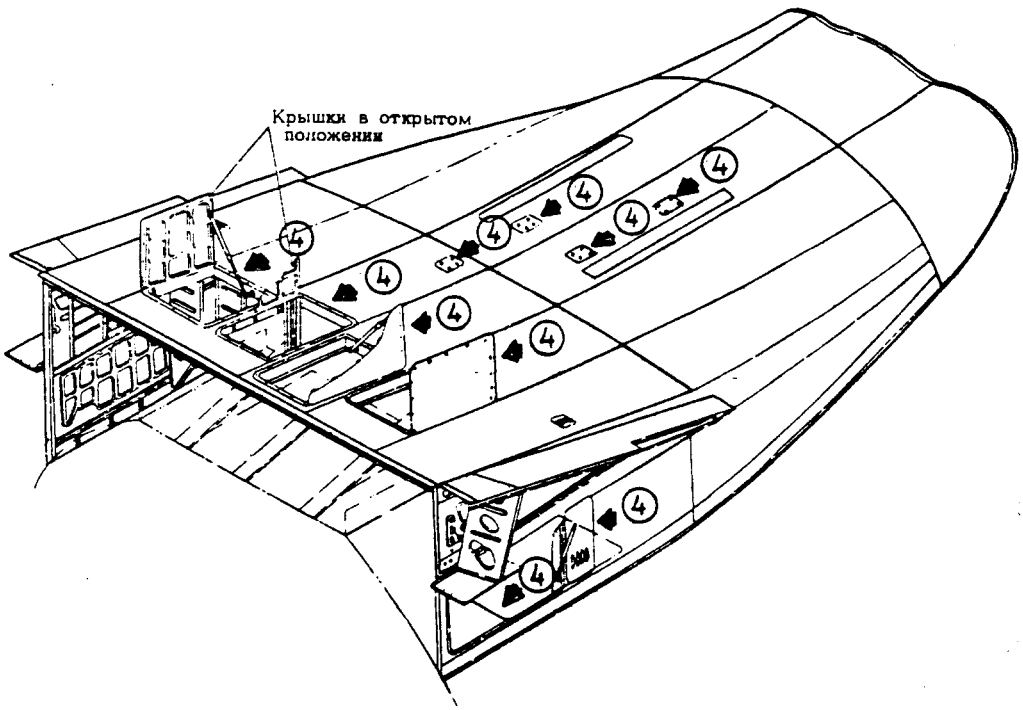


ЗАЛИЗ КРЫЛА С ФЮЗЕЛЯЖЕМ
( задняя часть )
фиг.3

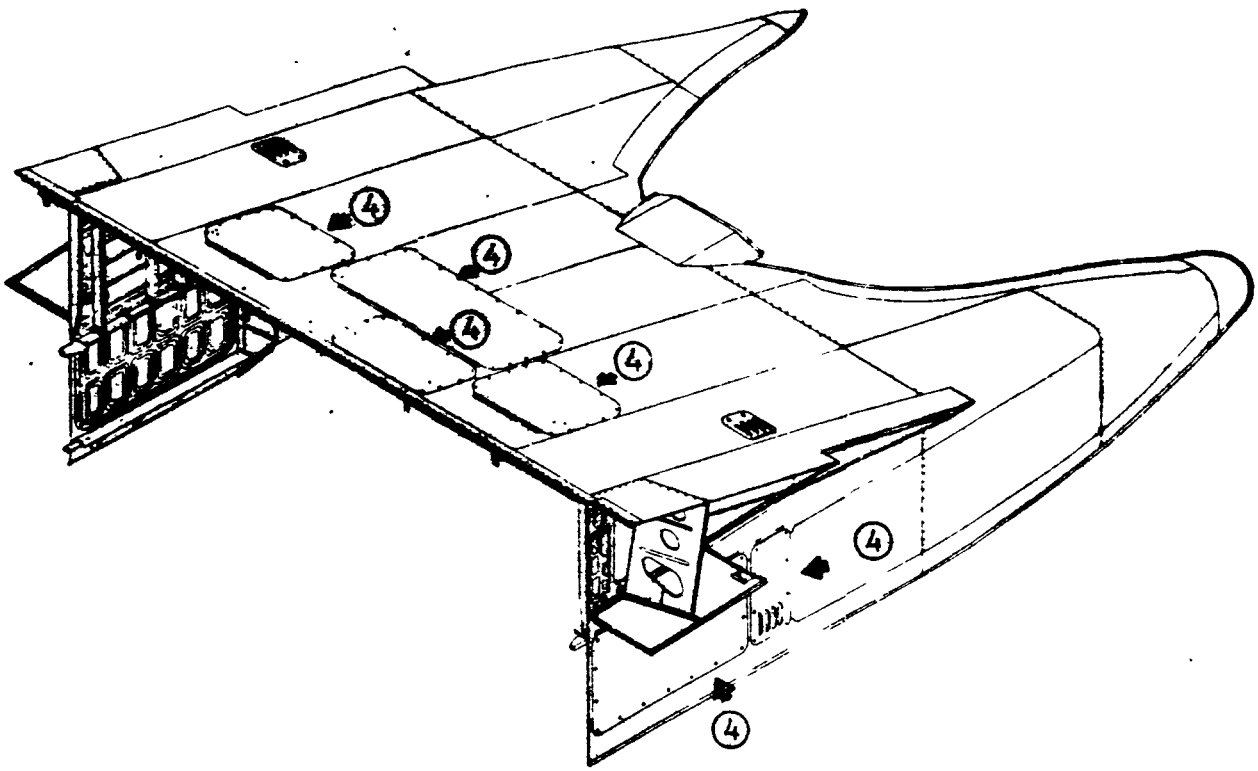


ЗАДНЯЯ КРЫЛА С ФЮЗЕЛЯЖЕМ
(задняя часть).
фиг.3

Изменение № I8

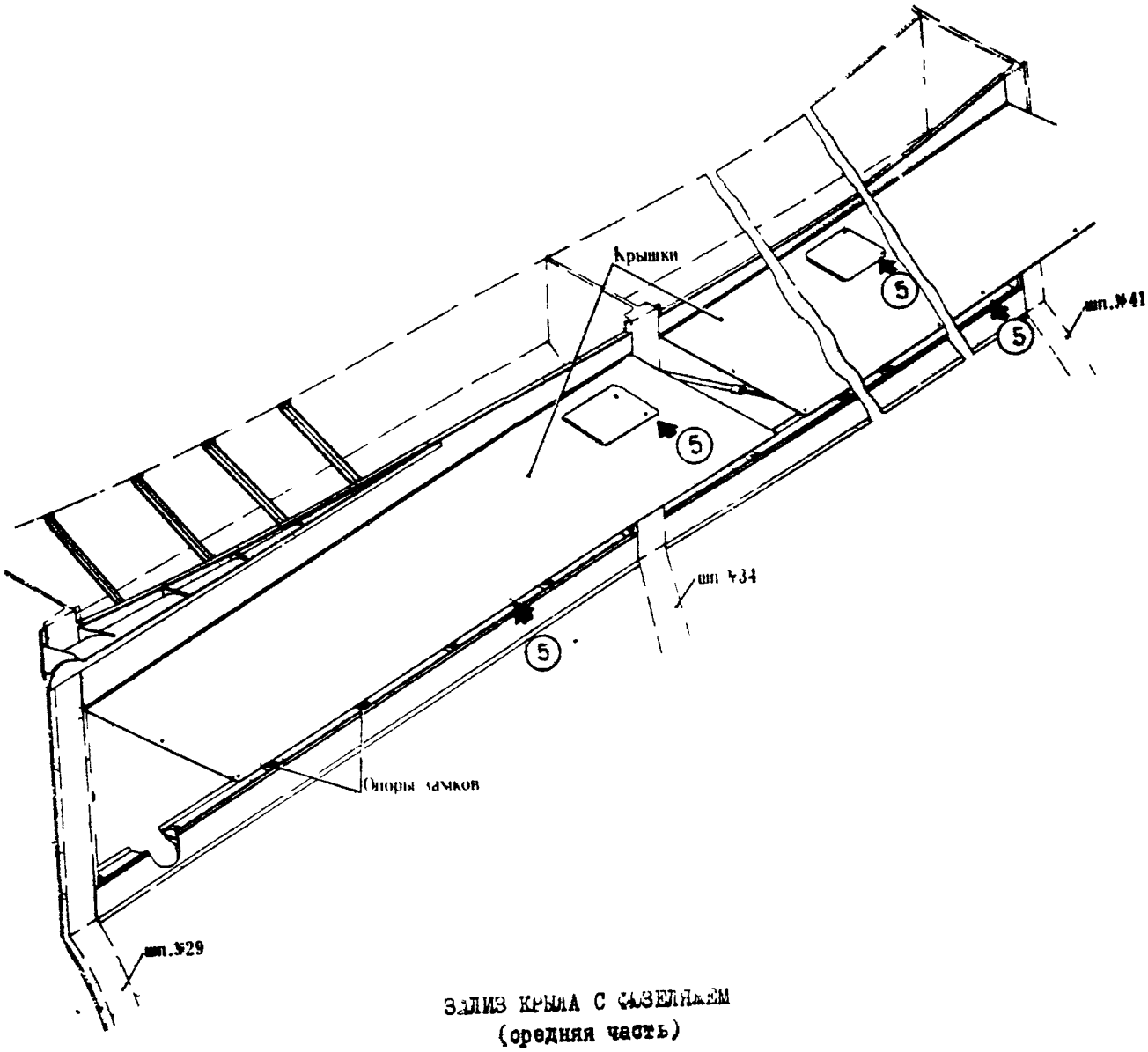


ЗАЛИВ КРЫЛА С ВАЗЕЛИНОМ
(средняя часть)
фиг.4

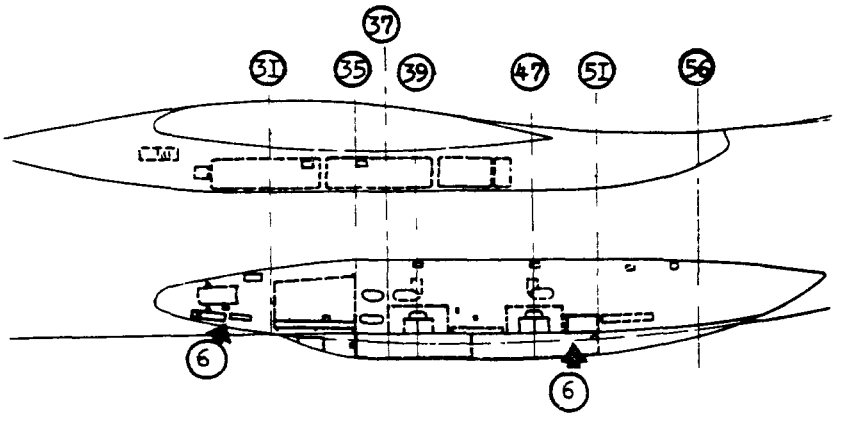


Вид сбоку

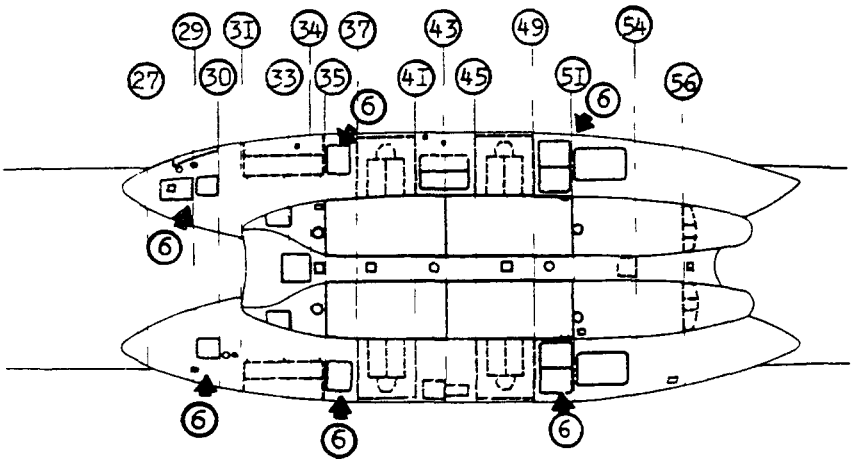


Вид снизу

ОБТЕКАТЕЛЬ ГЛАВНЫХ НОГ ШАССИ
фиг.5

# КАРТЫ СМАЗКИ

Изменение № I8

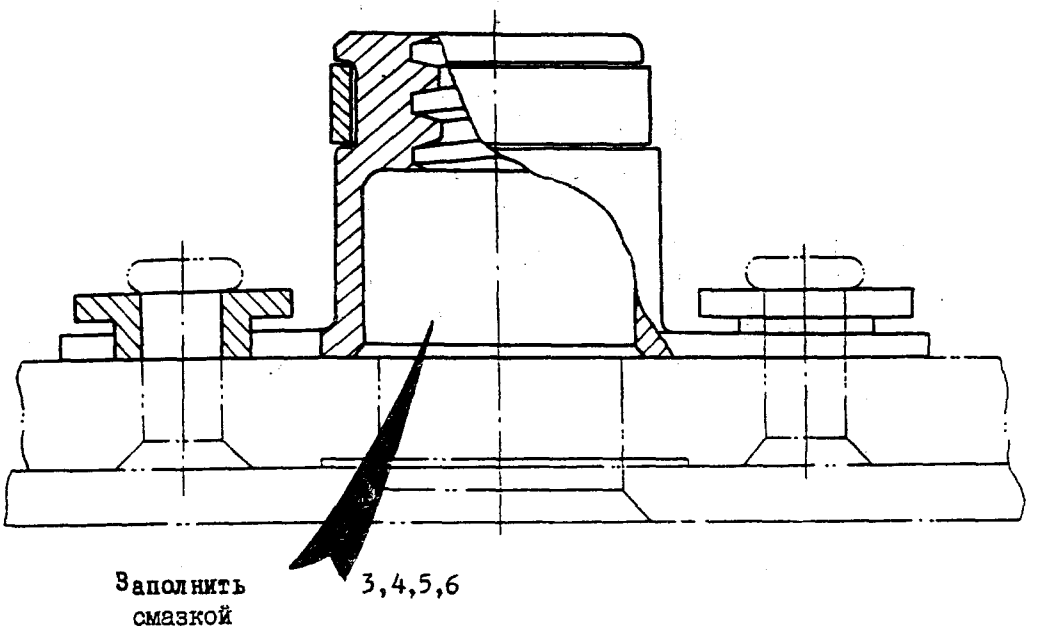


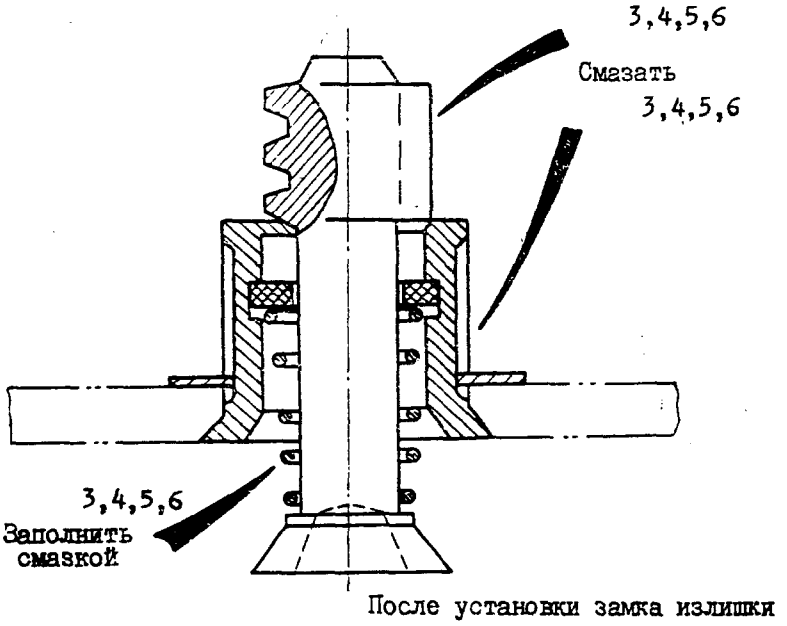


После установки замка излишки смазки удалить

УНИФИЦИРОВАННЫЙ ВИНТОВОЙ ЗАМОК ДЛЯ КРЕПЛЕНИЯ ПАНЕЛЕЙ И ЛЮКОВ

фиг.6

ГЛАВА 22 - ДВЕРИ И ЛЮКИ

| № ТОЧКИ СМАЗКИ | НАИМЕНОВАНИЕ УЗЛОВ И СОЕДИНЕНИЙ | КОЛИЧ. ТОЧЕК СМАЗКИ | ПРИМЕНЯЕМАЯ СМАЗКА | ПЕРИОД СМАЗКИ | ДОПОЛНИТЕЛЬНЫЕ УКАЗАНИЯ |
|---|---|---|---|---|---|
| | Входные двери | | | | |
| I | Подшипники в узлах крепления штоков цилиндров управления дверьми к кронштейнам | 4 | ЦИАТИМ-20I | 3 | 22, фиг.I и 2 (спр. ИТЭ 22-I0-0) |
| 2 | Подшипники в узлах навески дверей | 4 | -"- | 3 | -"- |
| 3 | Подшипники замков (две точки в замке - в оси и в корпусе) | 44 | -"- | 3 | 22, фиг.I и 3 (спр.ИТЭ 22-I0-0) |
| 4 | В узле автоматического открытия замков: подвижное соединение шарнирного рычага на оси и подшипники в корпусе оси | 6 | МК-8 | 3 | 22, фиг.4 (спр.ИТЭ 22-I0-0) Капельное смачивание с последовательным покачиванием деталей ручкой внутреннего узла |
| 5 | Замочная скважина замка в узле наружной ручки | 2 | МК-8 | I | 22, фиг.5 (спр.ИТЭ-22-I0-0) Смазка скважины с помощью смачивания ключа, введения его в скважину и трехкратным поворотом ключа на закрытие и открытие |
| | Задвижка замка (упор) | 2 | МК-8 | I | 22, фиг.5 (спр.ИТЭ 22-I0-0) Капельное смачивание задвижки замка при выдвинутой наружной ручке в вырез задвижки и трехкратным поворотом ключа на открытие и закрытие |
| 6 | Все остальные трущиеся пары механизма привода замков | | ЦИАТИМ-20I | - | 22, фиг.3 (спр.ИТЭ 22-I0-0 стр.203, п.7) Смазывайте при разборке и ремонте |
| 6а | Механизм фиксации замков<br>Ось вращения крюка | 2 | ЦИАТИМ-20I | I | 22, фиг.3а (спр.ИТЭ-22-I0-0, фиг.3д) Смазывайте с предварительной разборкой |
| 7<br>8<br>9 | Пружина в узле наружной ручки и подшипники вала узла внутренней ручки. Шарниры карданного кольца цилиндров управления дверью | | -"- | - | 22, фиг.I,2,5 и 6 (спр.ИТЭ 22-I0-0) Смазку возобновляйте при монтажных работах. |
| 9а | Торцы упорных болтов цилиндров управления замками с самолета 7652I | | -"- | - | 22, фиг.4 (спр. ИТЭ 22-I0-0)<br>Смазку возобновляйте при монтажных работах |

# КАРТЫ СМАЗКИ

| № точки смазки | Наименование узлов и соединений | Колич. точек смазки | Применяемая смазка | Период смазки | Дополнительные указания |
|---|---|---|---|---|---|
| | **Грузовой люк** | | | | |
| | А. Средняя створка | | | | |
| I0 | Шарнирные соединения в узлах навески створки. | 2 | ЦИАТИМ-20I | 3 | 22, фиг.7 и 8 (спр.ИТЭ 22-2I-0) |
| II | Шарнирные соединения цилиндров управления створкой со створкой и фюзеляжем. | 6 | -"- | 3 | 22, фиг.7 и 9 (спр.ИТЭ 22-2I-0) |
| I2 | Шарнирные соединения цилиндров управления замками закрытого положения створок с конструкцией створки и ведущими качалками карданных валов. | 8 | ЦИАТИМ-20I | 3 | 22, фиг.I0 (спр.ИТЭ 22-2I-0) |
| I3 | Шарнирные соединения ведущих качалок карданных валов с опорами в конструкции створок. | 8 | ЦИАТИМ-20I | 3 | 22, фиг.I0 (спр. ИТЭ 22-2I-0) |
| I4 | Шарнирные соединения тяг с ведущими качалками карданных валов. | 8 | -"- | 3 | -"- |
| I5 | Карданные узлы валов. | 6 | -"- | 3 | -"- |
| I6 | Замки открытого положения средней створки (оси крюков и втулки вала в корпусах замков) | 6 | -"- | I | 22, фиг.7 и II ( спр.ИТЭ 22-2I-0) |
| I7 | Шарнирные соединения тяг приводов замков закрытого положения створок с замками. Капельное смачивание. | 8 | МК-8 | I | 22, фиг.7 и I2 (спр.ИТЭ 22-2I-0) |

Изменение № 220

| № ТОЧКИ СМАЗКИ | НАИМЕНОВАНИЕ УЗЛОВ И СОЕДИНЕНИЙ | КОЛИЧ. ТОЧЕК СМАЗКИ | ПРИМЕНЯЕМАЯ СМАЗКА | ПЕРИОД СМАЗКИ | ДОПОЛНИТЕЛЬНЫЕ УКАЗАНИЯ |
|---|---|---|---|---|---|
| I8 | Трущиеся пары замков закрытого положения створок, а также механизмов концевых выключателей у передних замков. | 8 | МК-8 | 3 | Капельное смачивание путем введения масла кистью в зазоры трущихся пар. Смазывать открытые замки - между тремя циклами открытия-закрытия замков. Смазку производить не реже одного раза в год. Для концевых выключателей 22, фиг.30 (спр.ИТЭ 22-2I-0 стр.I9) |
| I9 | Шлицевые соединения карданных валов | 6 | ЦИАТИМ-20I | - | 22, фиг.I0 (спр.ИТЭ 22-2I-0) Смазку возобновите при монтажных работах. |
| I9а | Шарнирные соединения в механизмах концевых выключателей средней створки | | МК-8 | I | 22, фиг.30 (спр. ИТЭ 22-2I-0 стр.I4,I6,I7) Капельное смачивание путем введения масла кистью в зазоры шарнирных соединений. Смазку производить не реже одного раза в год. |
| | Б. Боковые створки | | | | |
| 20 | Шарнирные соединения кронштейнов в узлах навески створок. | 6 | ЦИАТИМ-20I | 3 | 22, фиг.I3,I4,I5 (спр.ИТЭ 22-22-0) |
| 2I | Шарнирные соединения тяг № I,2 и 3 с кронштейнами створки в узлах навески. | 6 | -"- | 3 | 22, фиг.I3,I4,I5 (спр.ИТЭ 22-22-0 ) |

# КАРТЫ СМАЗКИ

Изменение № 220

| № точки смазки | Наименование узлов и соединений | Колич. точек смазки | Применяемая смазка | Период смазки | Дополнительные указания |
|---|---|---|---|---|---|
| 22 | Шарнирные соединения элементов привода створок: установка качалок № I,3, 4,5 | 8 | ЦИАТИМ-20I | 3 | 22, фиг.I6 (спр.ИТЭ 22-22-0) |
| 22а | Соединение качалок № I и 5 с тягами; | 8 | -"- | 3 | -"- |
| 23 | качалка № 2 (ведущая) | I0 | -"- | 3 | -"- |
| 24 | Шарнирное соединение цилиндров управления створкой с кронштейном фюзеляжа | 2 | -"- | 3 | -"- |
| 25 | Соединение качалок № 3 и 4 с тягами | 6 | -"- | 3 | -"- |
| 25а | Шарнирные соединения в механизмах концевых выключателей боковых створок. | | МК-8 | I | 22, фиг.30 (спр.ИТЭ 22-22-0 стр.II,I2). Капельное смачивание путем введения масла кистью в зазоры шарнирных соединений. Смазку производить не реже одного раза в год. |
| | В. Гермостворка | | | | |
| 26а | Узлы навески гермостворки. | I2 | МК-8 | I | 22, фиг.I7 (спр.ИТЭ 22-24-0) Капельное смачивание (по I0 капель) в зазоры между ухом и вилкой кронштейнов. |
| 26б | Узлы крепления корпуса гидроцилиндров. | 2 | ЦИАТИМ-20I | I | 22, фиг.I7 (спр.ИТЭ 22-24-0) |
| 26в | Узлы крепления штоков гидроцилиндров к качалке. | 2 | -"- | I | -"- |

| № ТОЧКИ СМАЗКИ | НАИМЕНОВАНИЕ УЗЛОВ И СОЕДИНЕНИЙ | КОЛИЧ. ТОЧЕК СМАЗКИ | ПРИМЕНЯЕМАЯ СМАЗКА | ПЕРИОД СМАЗКИ | ДОПОЛНИТЕЛЬНЫЕ УКАЗАНИЯ |
|---|---|---|---|---|---|
| 26г | Узел крепления качалки до самолета 76510 | I | ЦИАТИМ-20I | I | 22, фиг.I7 (спр.ИТЭ 22-24-0) Смазывайте с частичной разборкой. |
| 26д | Узел соединения тяги с качалкой. | I | -"- | I | 22, фиг.I7 (спр.ИТЭ 22-24-0) |
| 26е | Узел крепления тяги к гермостворке. | I | -"- | I | -"- |
| 27 | Замки открытого положения гермостворки ( оси крюков и защелок). | 4 | -"- | 3 | 22, фиг.I8 (спр.ИТЭ 22-24-0) |
| 27а | Шарнирные соединения в механизмах концевых выключателей гермостворки. | | МК-8 | I | 22, фиг.30 (спр.ИТЭ 22-24-0 стр.I0, I5). Капельное смачивание путем введения масла кистью в зазоры шарнирных соединений. Смазку производить не реже одного раза в год. |
| | Г. Рампа | | | | |
| 28 | Шарниры в узлах навески. | 2 | ЦИАТИМ-20I | 3 | 22, фиг.I9 (спр.ИТЭ 22-23-0) |
| 29 | Шарниры в узлах крепления цилиндров управления рампой к рампе. | 2по 093418560 4 с 093418564 | -"- | 3 | 22, фиг.20 (спр.ИТЭ 22-23-0) |
| 30 | Карданные валы (карданы) трансмиссии привода замков рампы. | 20 по 093418560 18 с 093418564 | ЦИАТИМ-20I | 3 | 22, фиг.2I(а) (спр.ИТЭ 22-23-0) |
| 3I | Шарнирные соединения тяг и качалок механизма привода подтрапников. | I4 | -"- | 3 | 22, фиг.22 (спр.ИТЭ 22-23-0) |
| 3Iа | Шарниры механизма защелок крюков подтрапников | 20 | -"- | 3 | 22,фиг.22 (спр.ИТЭ 22-23-0) |
| 32 | Шарниры узлов крепления цилиндров управления замками | 8 | -"- | 3 | 22,фиг.2I (а) (спр. ИТЭ 22-23-0) |

# КАРТЫ СМАЗКИ

| № точки смазки | Наименование узлов и соединений | Колич. точек смазки | Применяемая смазка | Период смазки | Дополнительные указания |
|---|---|---|---|---|---|
| 33 | Шарнирные соединения тяги трансмиссии привода замков | 4 | ЦИАТИМ-201 | 3 | 22, фиг.21б (спр.ИТЭ 22-23-0) |
| 33а | Цапфы крюков замков рампы. | 20 | МК-8 | I | 22, фиг.2I (а) (спр.ИТЭ 22-23-0). Капельное смачивание путем введения масла кистью или тампоном в зазоры между крюком и щекой. Смазывать закрытые замки между тремя циклами открытия-закрытия замков. Смазку производить не реже одного раза в год. |
| 34 | Шарниры крепления качалки с кронштейном. | 4 | ЦИАТИМ-201 | 3 | 22, фиг.21б (спр.ИТЭ 22-23-0) |
| | Все остальные подвижные и шарнирные соединения (шарикоподшипники) в гермовыводе, карданный узел цилиндра управления рампой, шлицевые соединения карданных валов, шарниры ограничительных штанг, а также подвижные соединения замков, удерживающих подтрапники в карманах рампы. | - | -"- | - | Смажьте при выполнении монтажных работ. |
| | Д. Отражатель вытяжного парашюта ВПС | | | | |
| 34а | Унифицированные замки. | I0 | ЦИАТИМ-201 | I | 22, фиг.22а (спр.ИТЭ 2I-20-0) |
| | Аварийный люк экипажа | | | | |
| 34б | Шарнирные соединения привода нижней крышки, механизма привода ее замков, а также остальные подвижные соединения элементов аварийного люка экипажа. | I8 | ЦИАТИМ-201 | - | Смажьте при выполнении монтажных работ (спр.ИТЭ 22-3I-0) |

# КАРТЫ СМАЗКИ

Изменение № 220

| № точки смазки | Наименование узлов и соединений | Колич. точек смазки | Применяемая смазка | Период смазки | Дополнительные указания |
|---|---|---|---|---|---|
| | Грузовой люк | | | | |
| 34в | Штоки концевых выключателей системы управления грузолюком. | 8 | ОКБ-122-7 | I | 22, фиг.30 (спр.ИТЭ 22-22-0, 22-24-0) |
| 34г | Шарнирные соединения в механизмах концевых выключателей рампы. | | МК-8 | I | 22,фиг.30 (спр.ИТЭ 22-23-0 стр.29,30,3I) Капельное смачивание путем введения масла кистью в зазоры шарнирных соединений. Смазку производить не реже одного раза в год. |
| | Аварийные выходы № I и 2, верхний аварийно-эксплуатационный люк | | | | |
| 38 | Трущиеся пары механизмов замков. | I8 | ЦИАТИМ-20I | 6 | 22, фиг.26 (спр.ИТЭ 22-23-0, 22-35-0) Капельное смачивание |
| | Багажные люки | | | | |
| | А. Багажные люки № I и2 | | | | |
| 39 | Подшипники замков крышки (две точки в замке: в оси и в корпусе) | 24 | ЦИАТИМ-20I | 3 | 22, фиг.I и 3 (спр.ИТЭ 22-I0-0) |
| 40 | Петля навески. Капельное смачивание. | 2 | МК-8 | I | 22, фиг.27 (спр.ИТЭ 22-4I-0) |
| 4I | Трущиеся пары в соединениях тяг. Капельное смачивание. | I2 | ЦИАТИМ-20I | 3 | 22, фиг.28 (спр.ИТЭ 22-4I-0) Смазывайте с предварительной разборкой при выполнении монтажных работ. |

# КАРТЫ СМАЗКИ

Изменение № 220

| № точки смазки | Наименование узлов и соединений | Колич. точек смазки | Применяемая смазка | Период смазки | Дополнительные указания |
|---|---|---|---|---|---|
| 42 | Замочная скважина замка ручки. Капельное смачивание с последовательным открытием замка. | 2 | МК-8 | I | 22, фиг.28 (спр.ИТЭ 22-4I-0) |
| | Механизм ручки, включая его пружину. | - | ЦИАТИМ-20I | - | Смазку возобновляйте при монтаже. |
| | Хвостовая опора | | | | |
| 43 | Шарниры узлов крепления хвостовой опоры на рампе. | 2 | ЦИАТИМ-203 | 3 | 22, фиг.29 (спр.ИТЭ 22-26-0) |
| 44 | Шарниры узлов крепления цилиндра уборки и выпуска хвостовой опоры. | 2 | ЦИАТИМ-203 | 3 | 22, фиг.29 (спр.ИТЭ 22-26-0) |
| 45 | Сферический шарнир опорной пяты. | 2 | -"- | 3 | -"- |
| 46 | Шарниры шлиц-шарнира | 5 | -"- | 3 | -"- |
| 7 | Шарниры крюка и защелки замка убранного положения, рабочие поверхности крюка и защелки. | 2 | -"- | 3 | -"- |
| 48 | Поворотные соединения | 6 | -"- | 3 | -"- |
| 49 | Втулка серьги подвески хвостовой опоры на замке убранного положения. | I | -"- | 3 | -"- |
| 0 | Штоки концевых выключателей хвостовой опоры. | 3 | ОКБ-I22-7 | I | -"- |
| I | Штоки амортизатора и цилиндра уборки и выпуска. | 2 | ЦИАТИМ-203 | I | -"- |

| № ТОЧКИ СМАЗ-КИ | НАИМЕНОВАНИЕ УЗЛОВ И СОЕДИНЕНИЙ | КОЛИЧ. ТОЧЕК СМАЗ-КИ | ПРИМЕНЯЕМАЯ СМАЗКА | ПЕРИОД СМАЗКИ | ДОПОЛНИТЕЛЬНЫЕ УКАЗАНИЯ |
|---|---|---|---|---|---|
| 42 | Замочная скважина замка ручки. Капельное смачивание с последовательным открытием замка. | 2 | МК-8 | 1 | 22, фиг. 28 (спр. ИТЭ 22-41-0) |
| | Механизм ручки, включая его пружину. | --- | ЦИАТИМ-201 | --- | Смазку возобновляйте при монтаже. |
| | **Хвостовая опора** | | | | |
| 43 | Шарниры узлов крепления хвостовой опоры на рампе. | 2 | ЦИАТИМ-203 | 3 | 22, фиг. 29 (спр. ИТЭ 22-26-0) |
| 44 | Шарниры узлов крепления цилиндра уборки и выпуска хвостовой опоры. | 2 | ЦИАТИМ-203 | 3 | 22, фиг. 29 (спр. ИТЭ 22-26-0) |
| 45 | Сферический шарнир опорной пяты. | 2 | -- " -- | 3 | -- " -- |
| 46 | Шарниры шлиц-шарнира. | 5 | -- " -- | 3 | -- " -- |
| 47 | Шарниры крюка и защёлки замка убранного положения, рабочие поверхности крюка и защёлки. | 2 | -- " -- | 3 | -- " -- |
| 48 | Поворотные соединения. | 6 | -- " -- | *1* | -- " -- |
| 49 | Втулка серьги подвески хвостовой опоры на замке убранного положения. | 1 | -- " -- | 3 | -- " -- |
| 50 | Штоки концевых выключателей хвостовой опоры. | 3 | ОКБ-122-7 | 1 | -- " -- |
| 51 | Штоки амортизатора и цилиндра уборки и выпуска. | 2 | ЦИАТИМ-203 | 1 | -- " -- |

2

# КАРТЫ СМАЗКИ

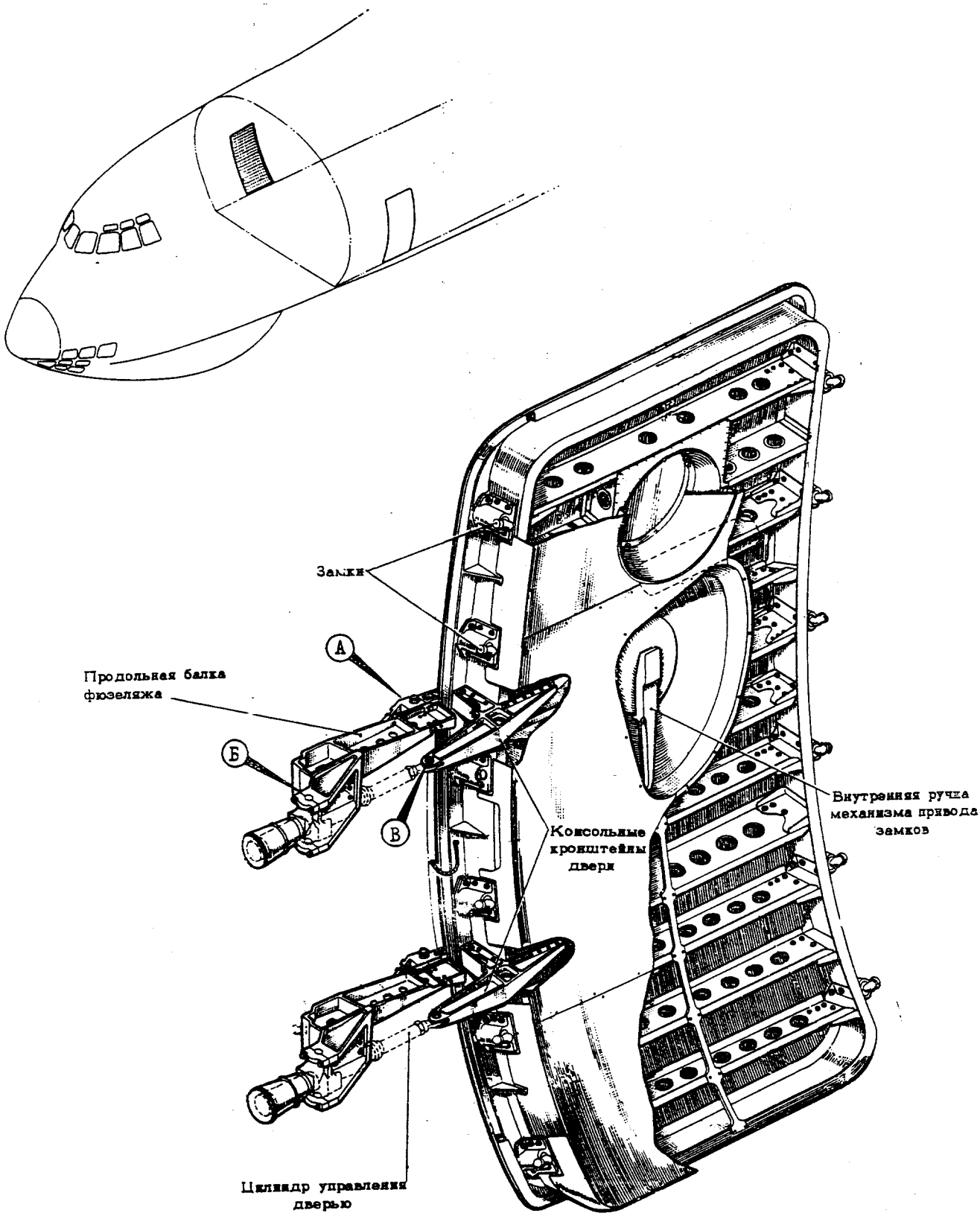


ВХОДНАЯ ДВЕРЬ
(механизм привода замков условно не показан)
фиг.1

# КАРТЫ СМАЗКИ

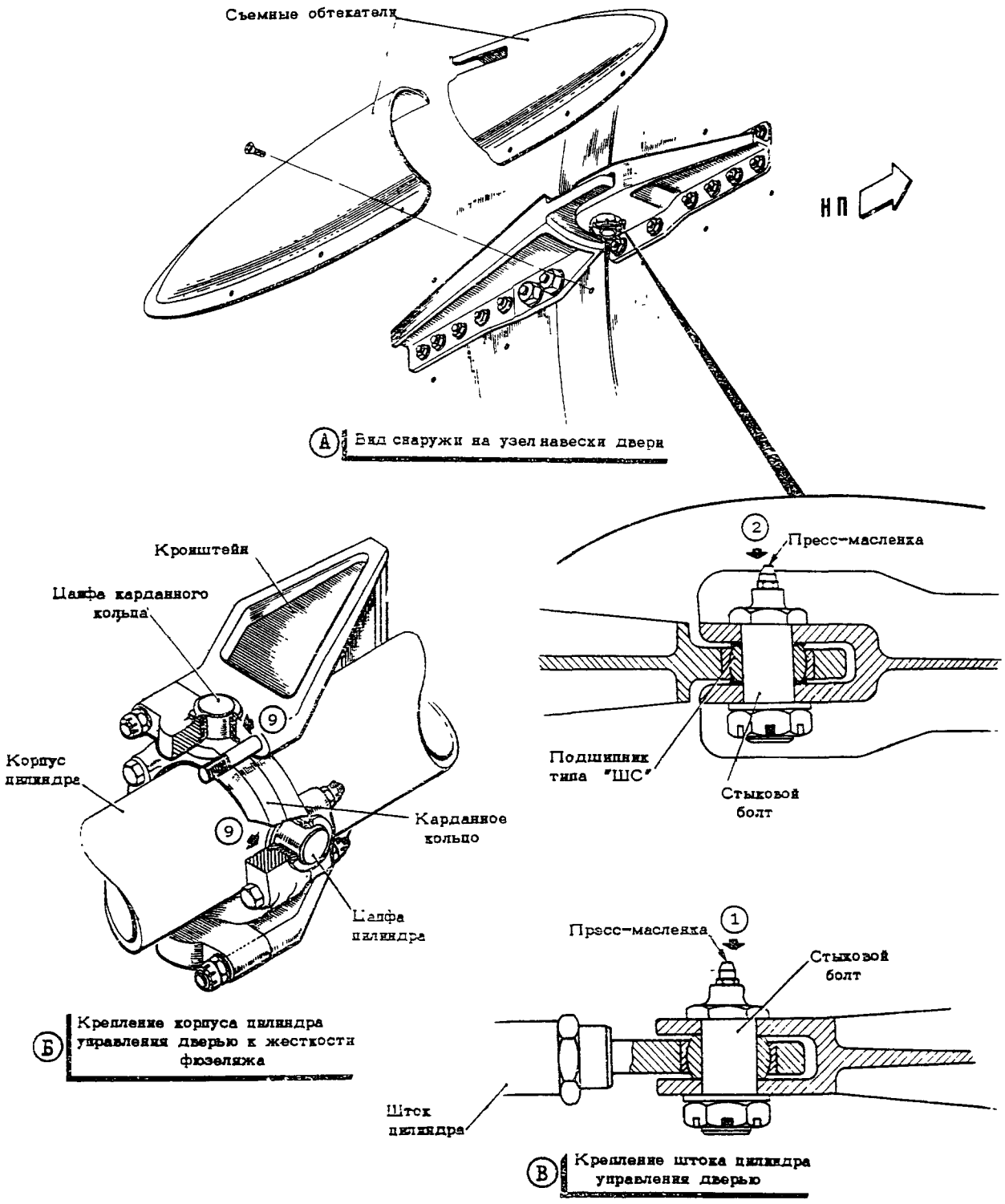


ВХОДНАЯ ДВЕРЬ

фиг.2

# КАРТЫ СМАЗКИ

Изменение № 695.

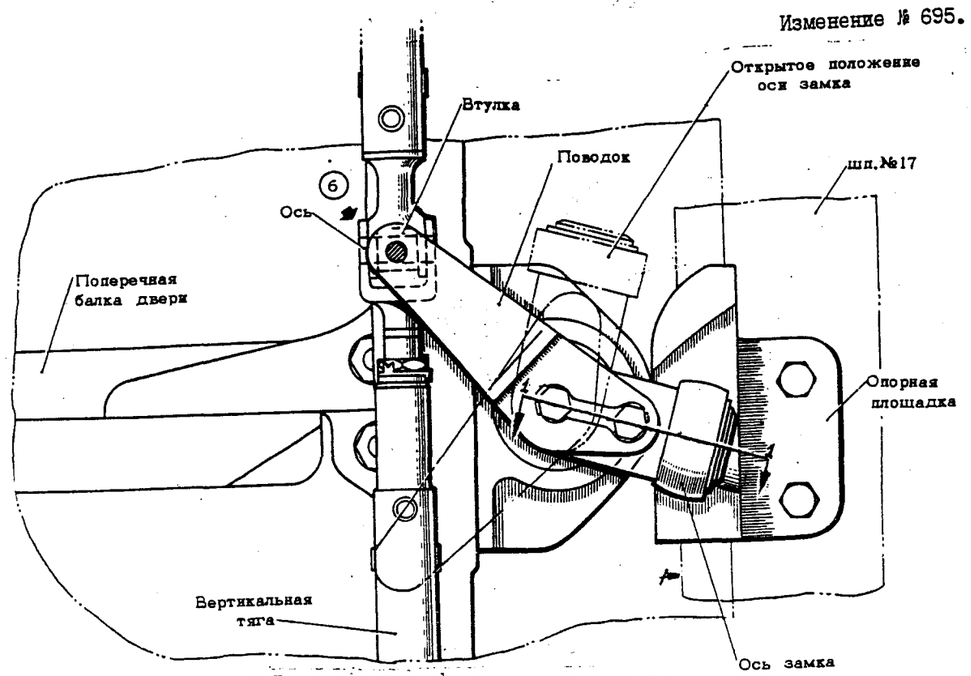


Вид изнутри фюзеляжа на замок по шпангоуту №17 (типовой)

1 – 1

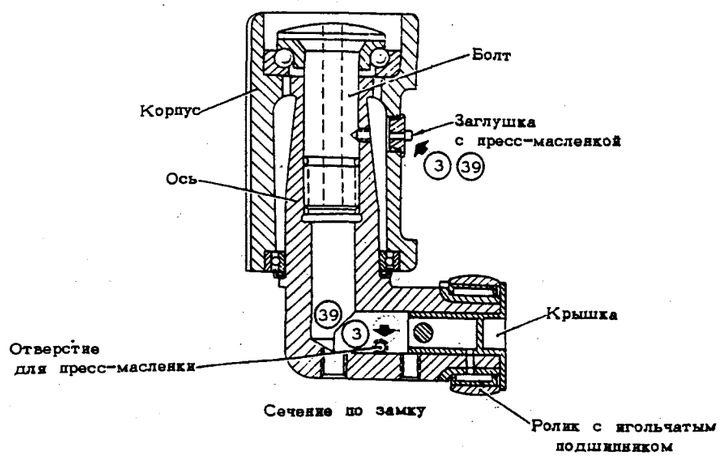


ЗАМОК ВХОДНОЙ ДВЕРИ И БАГАЖНЫХ ЛЮКОВ №1 и 2

фиг.3

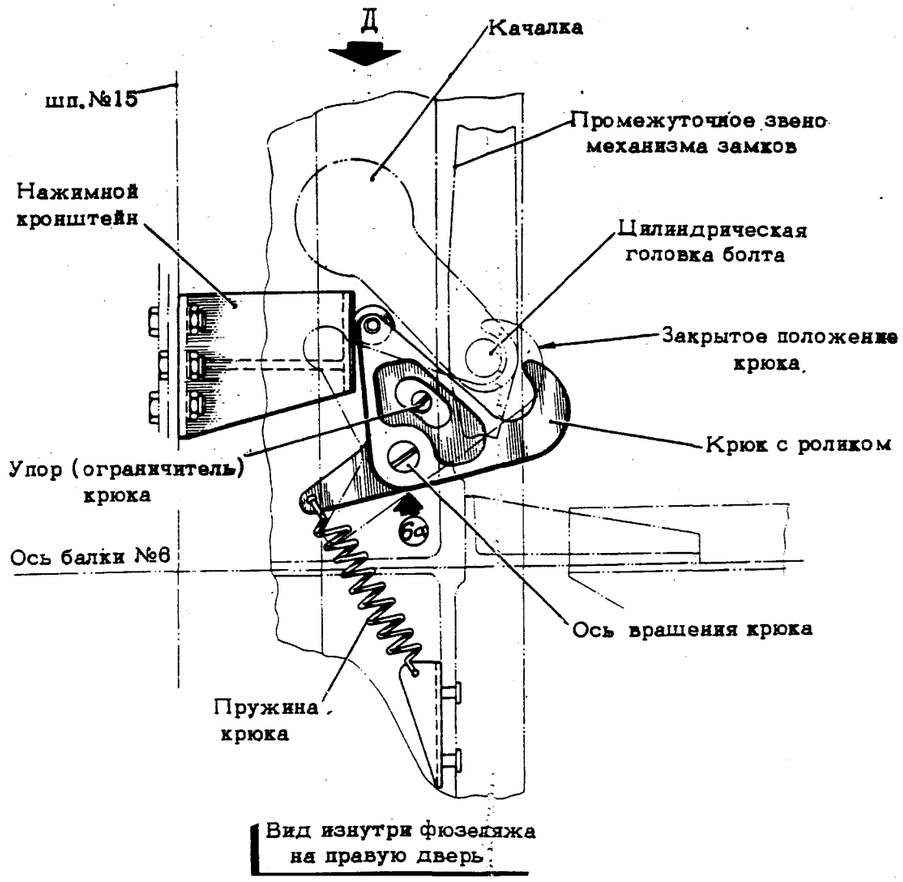


Вид изнутри фюзеляжа на правую дверь

ФИКСАТОР СТОПОРЕНИЯ ЗАМКОВ ПРИ ОТКРЫТИИ ДВЕРИ.

Фиг. 3а.

Изменение № 85

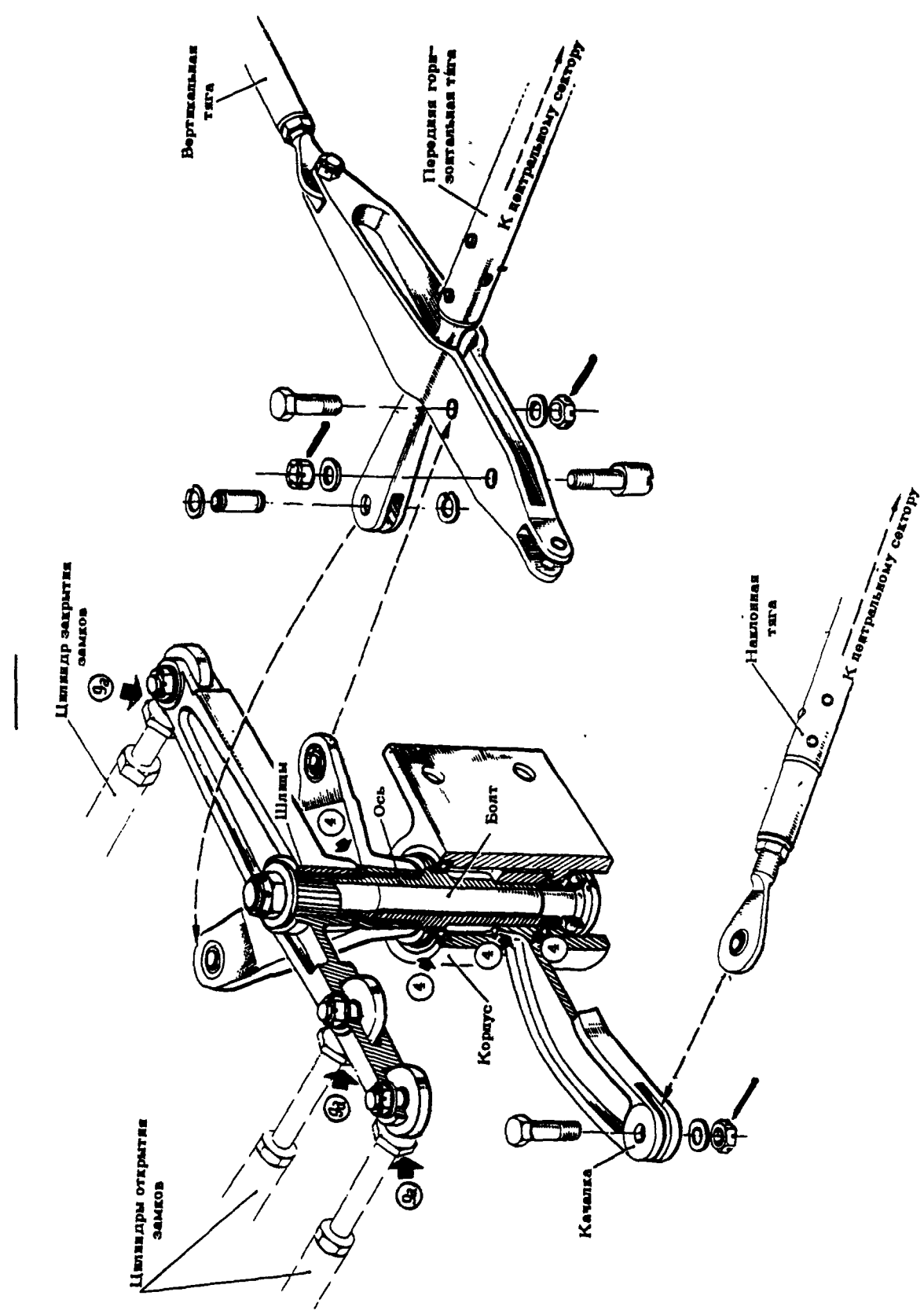


УЗЕЛ ДЛЯ АВТОМАТИЧЕСКОЙ РАБОТЫ МЕХАНИЗМА ПРИВОДА ЗАМКОВ

фиг.4

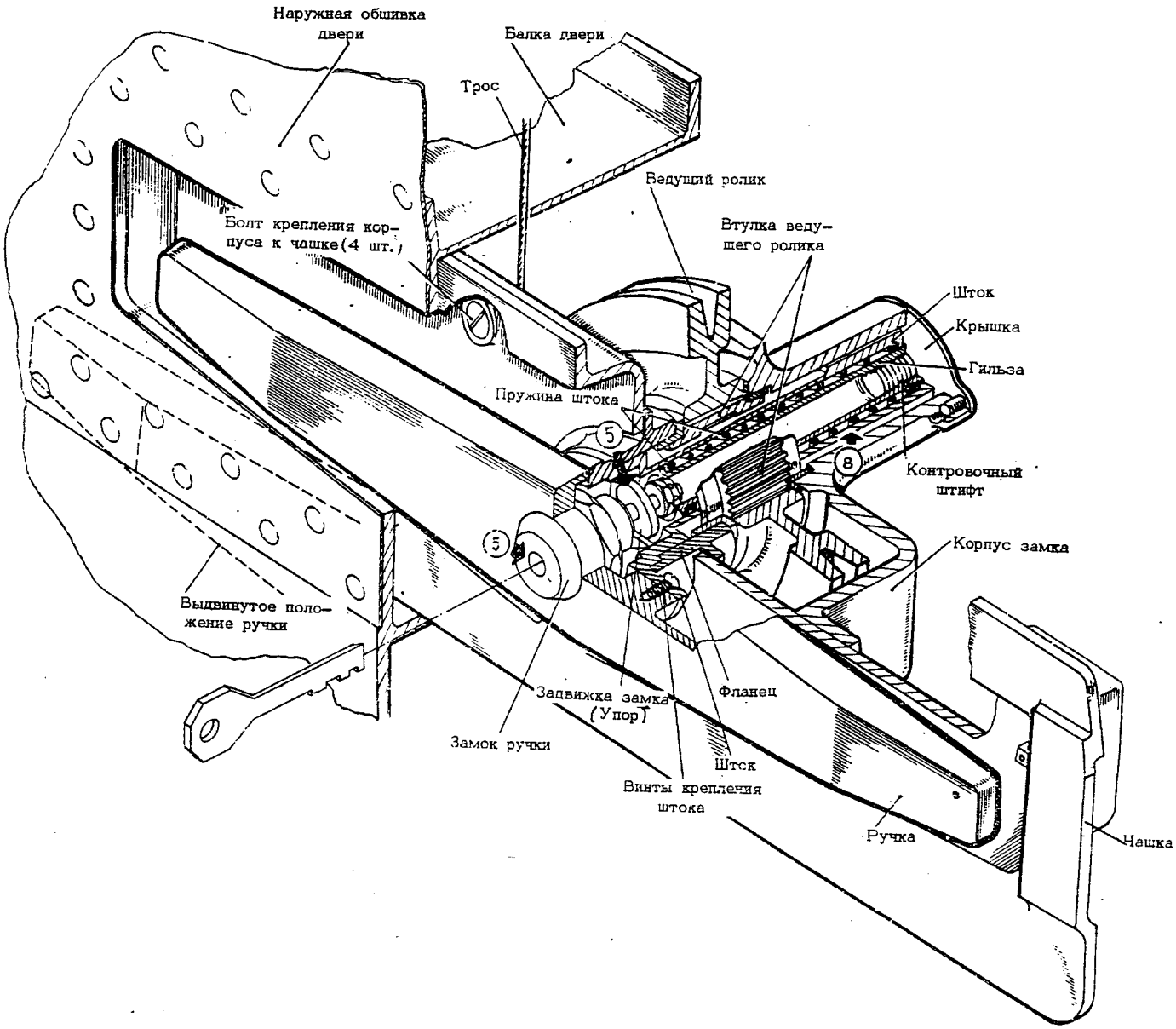


УЗЕЛ НАРУЖНОЙ РУЧКИ

фиг. 5

# КАРТЫ СМАЗКИ

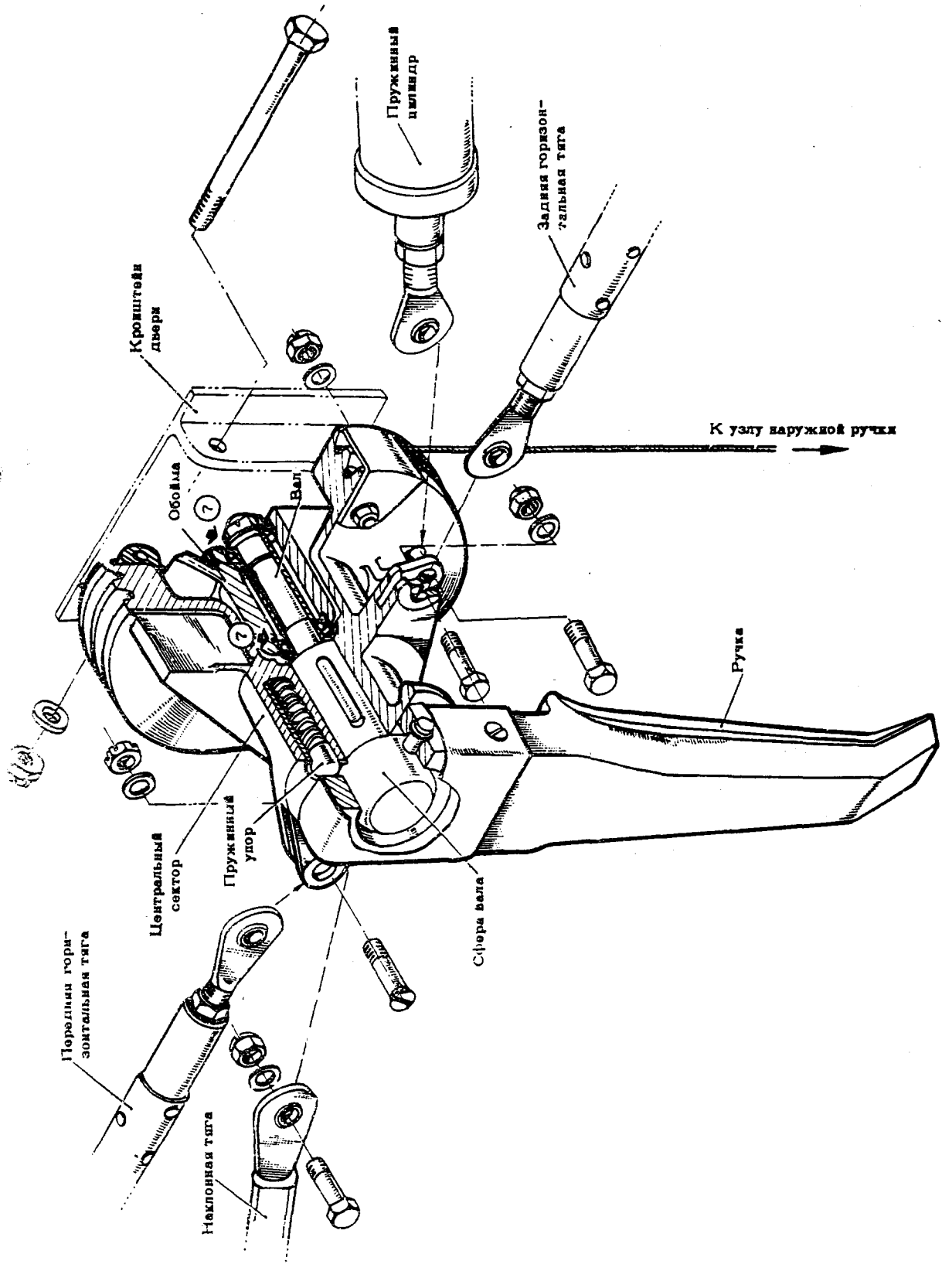


УЗЕЛ ВНУТРЕННЕЙ РУЧКИ ДВЕРИ

фиг.6

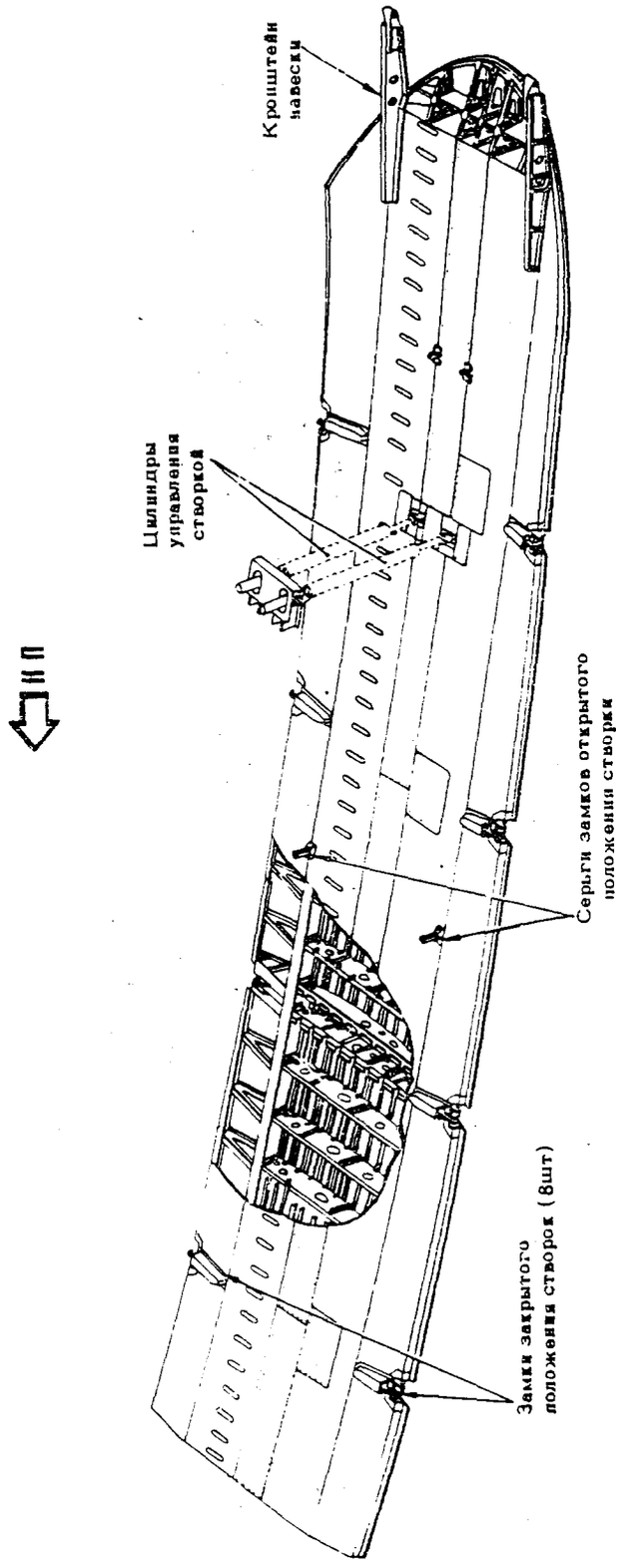


СРЕДНЯЯ СТВОРКА ГРУЗОВОГО ЛЮКА

(общий вид)

фиг.7

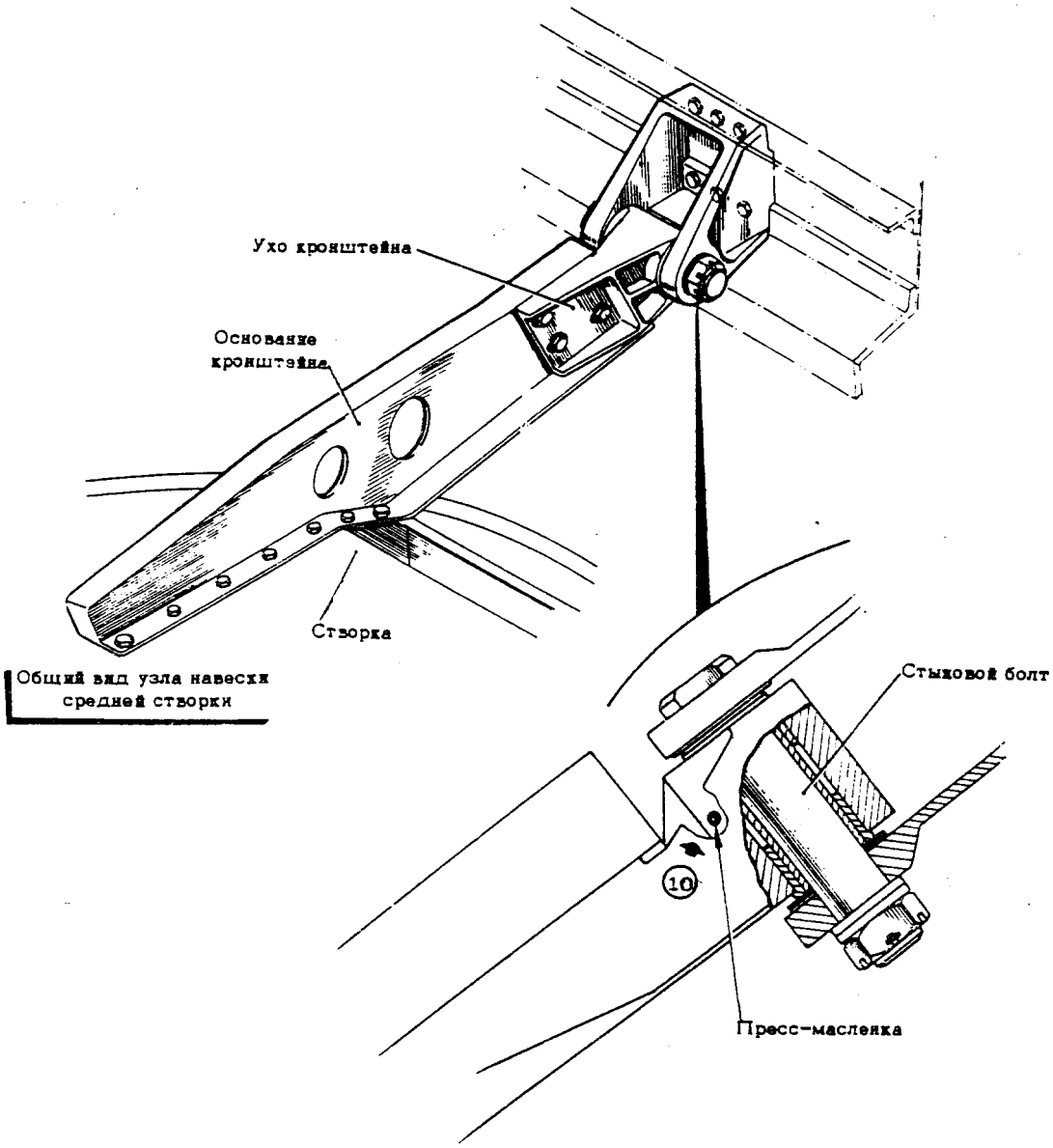


УЗЕЛ НАВЕСКИ СРЕДНЕЙ СТВОРКИ
ГРУЗОВОГО ЛЮКА

фиг.8

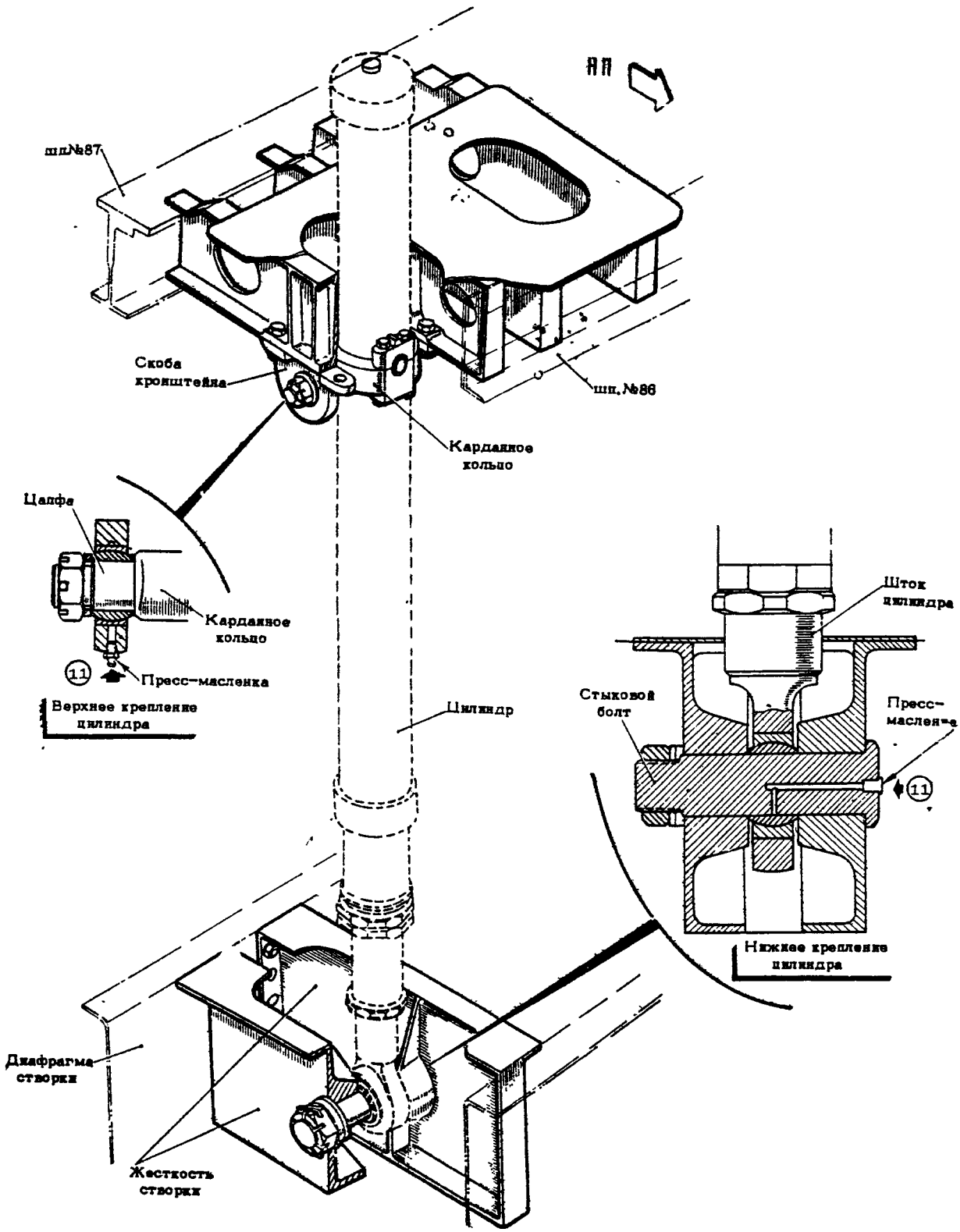


КРЕПЛЕНИЕ ЦИЛИНДРА УПРАВЛЕНИЯ СРЕДНЕЙ СТВОРКОЙ ГРУЗОВОГО ЛЮКА

фиг.9

# КАРТЫ СМАЗКИ

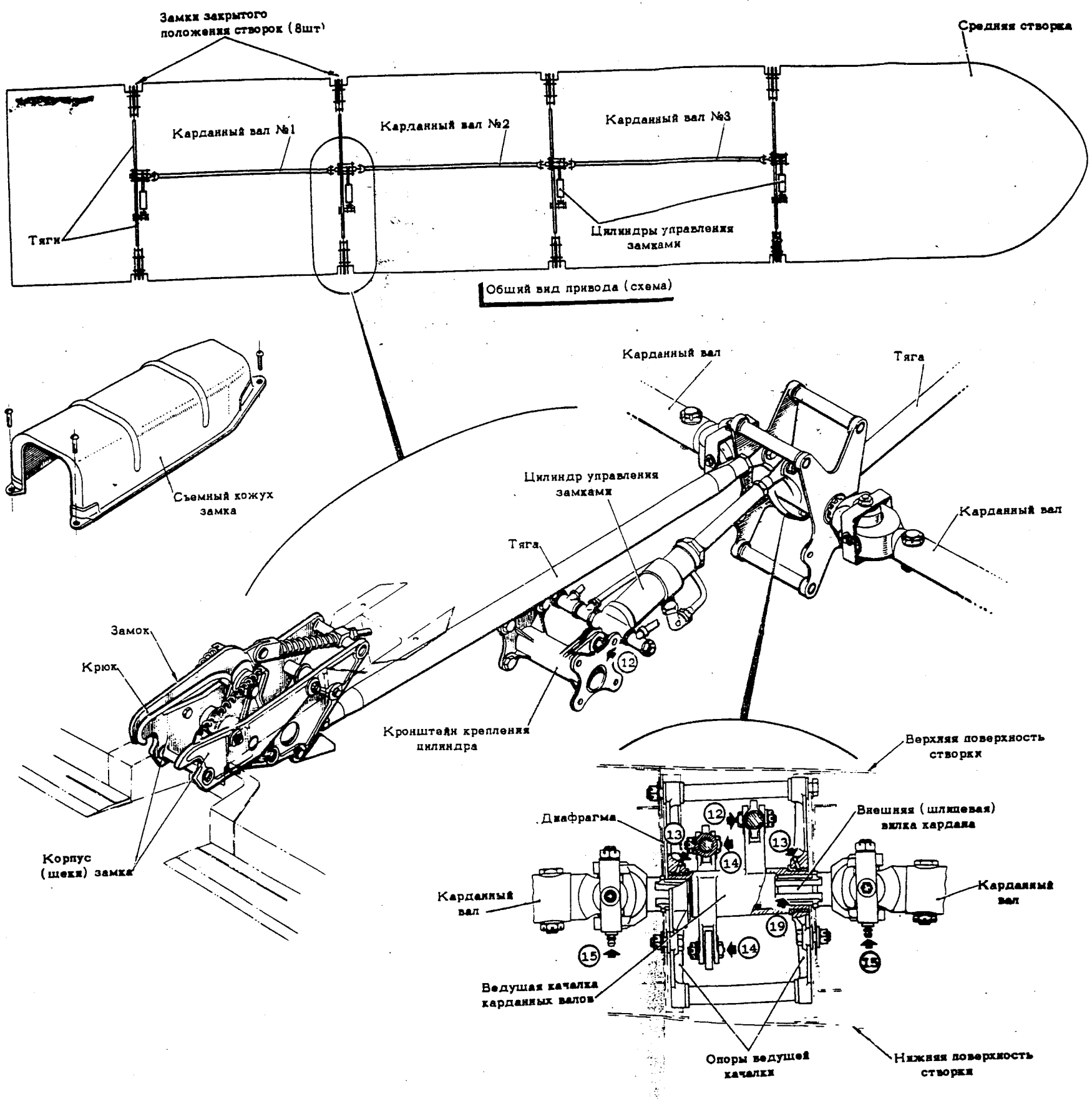


ПРИВОД ЗАМКОВ ЗАКРЫТОГО ПОЛОЖЕНИЯ СТВОРОК ГРУЗОВОГО ЛЮКА

фиг.10

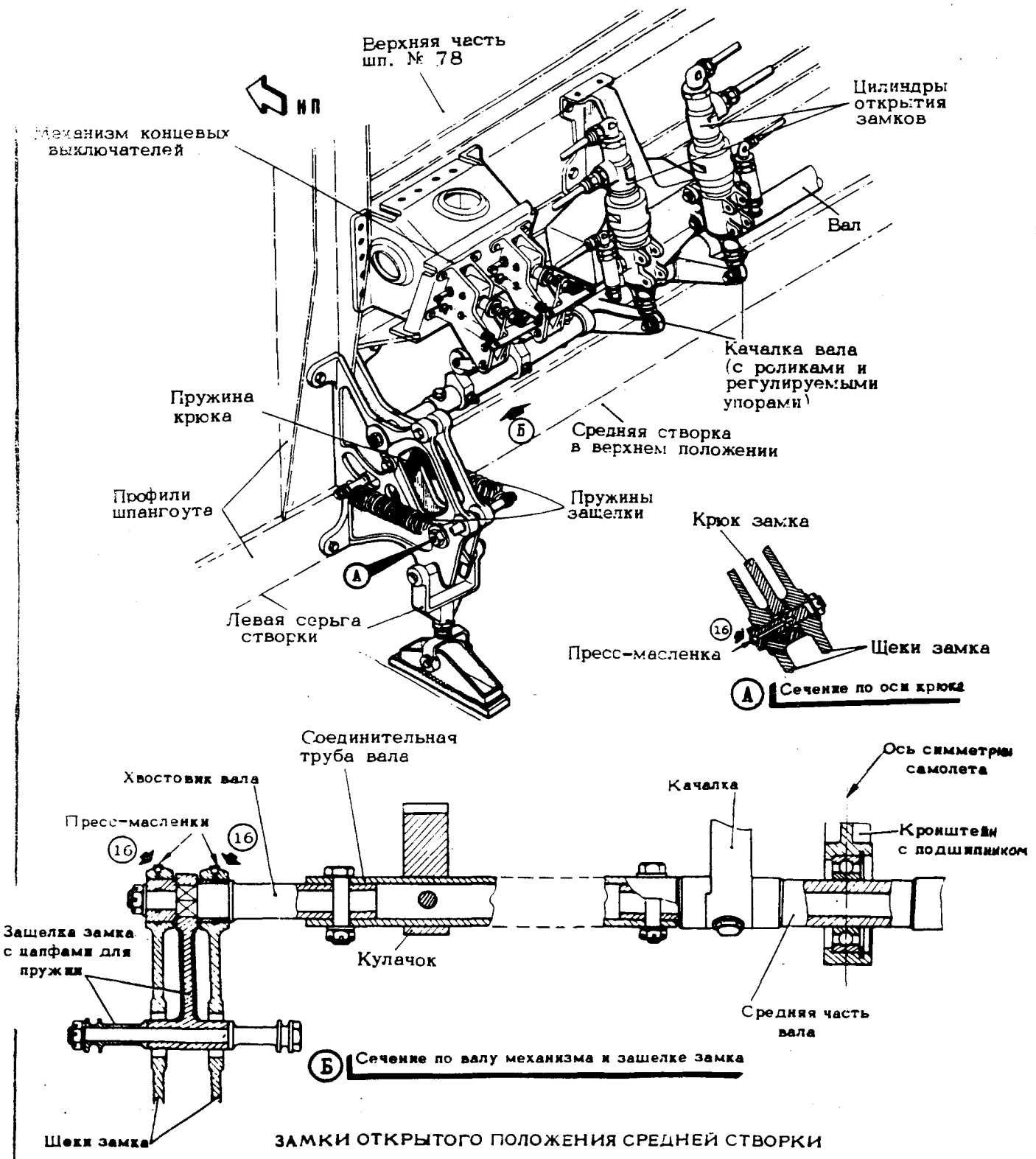


ЗАМКИ ОТКРЫТОГО ПОЛОЖЕНИЯ СРЕДНЕЙ СТВОРКИ И МЕХАНИЗМ ИХ ОТКРЫТИЯ.

фиг. 11

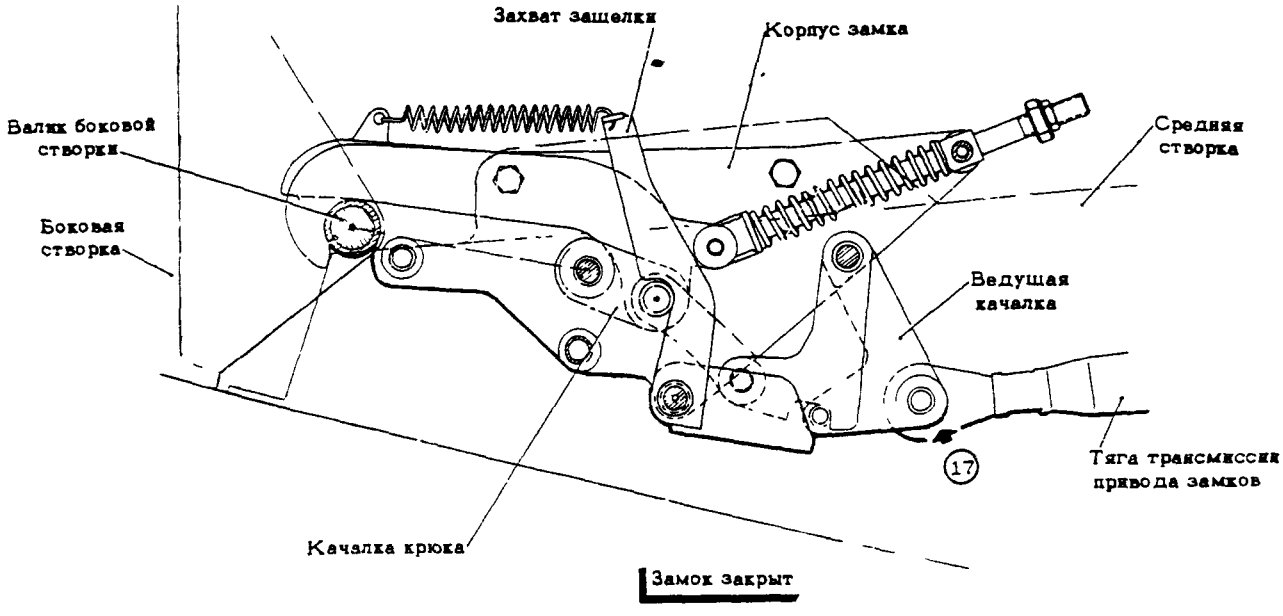


ЗАМОК ЗАКРЫТОГО ПОЛОЖЕНИЯ СТВОРОК

фиг.12

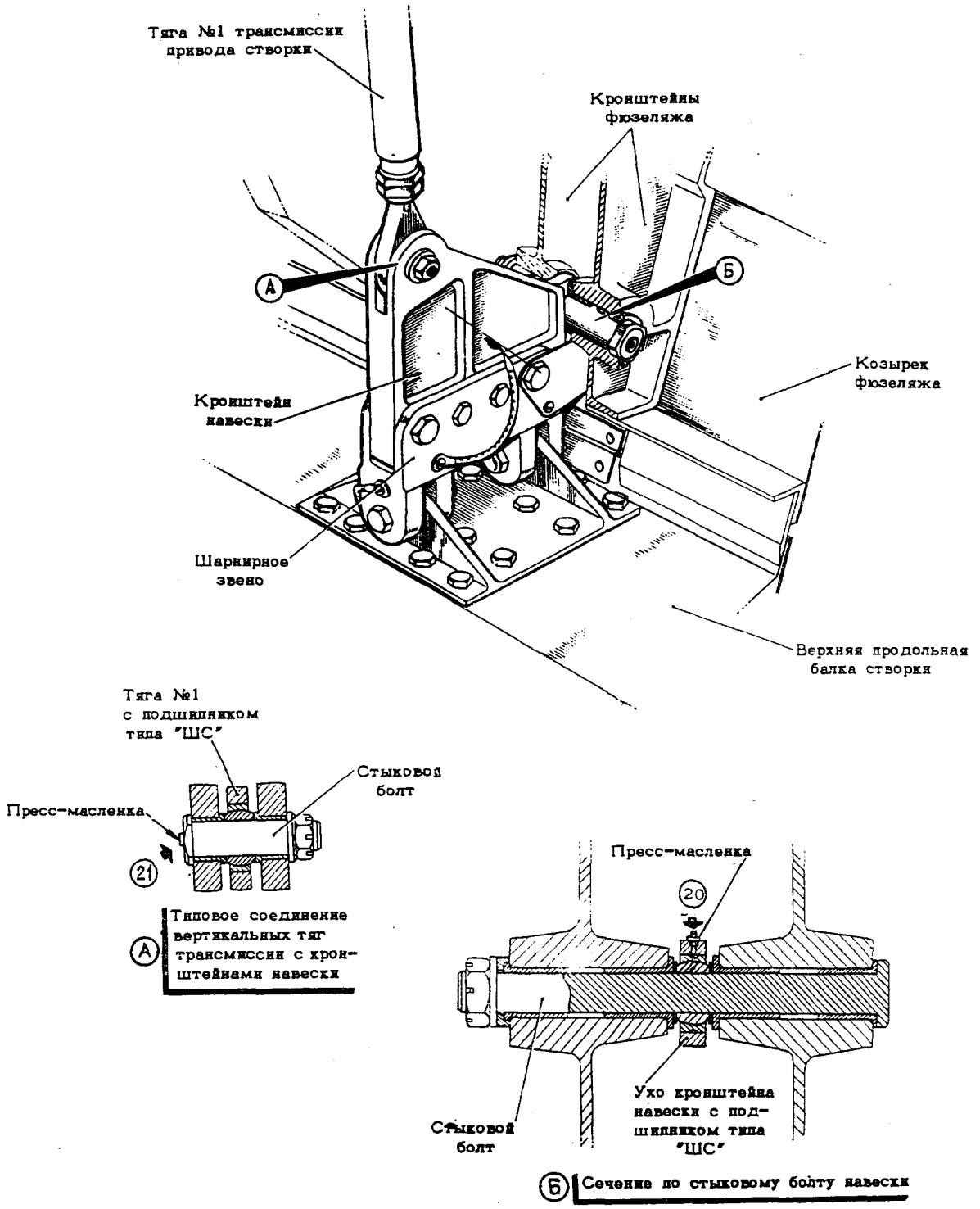


ПЕРЕДНИЙ УЗЕЛ НАВЕСКИ БОКОВОЙ СТВОРКИ

фиг.13

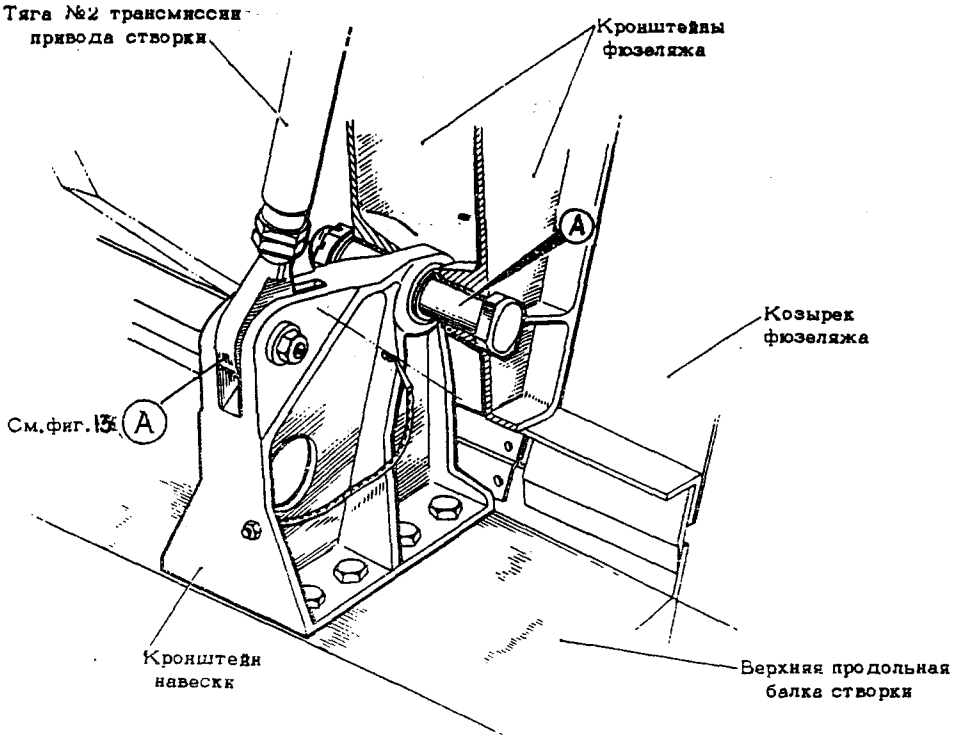


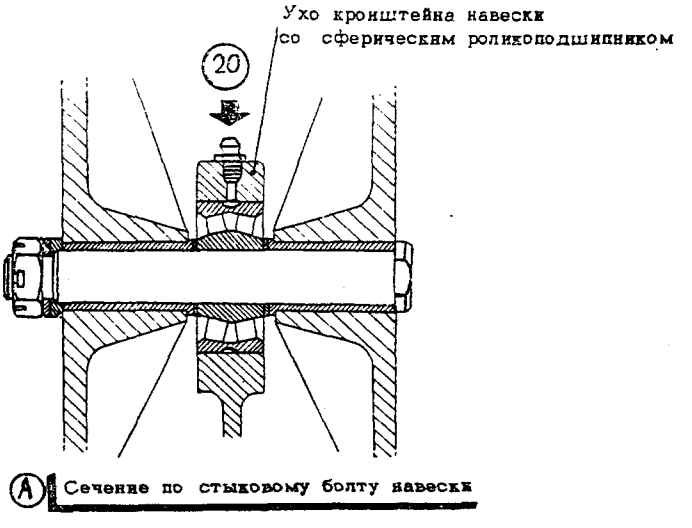


СРЕДНИЙ УЗЕЛ НАВЕСКИ БОКОВОЙ СТВОРКИ

фиг.14

с 0003423684, по бюл. с 073410284 по 0003423679

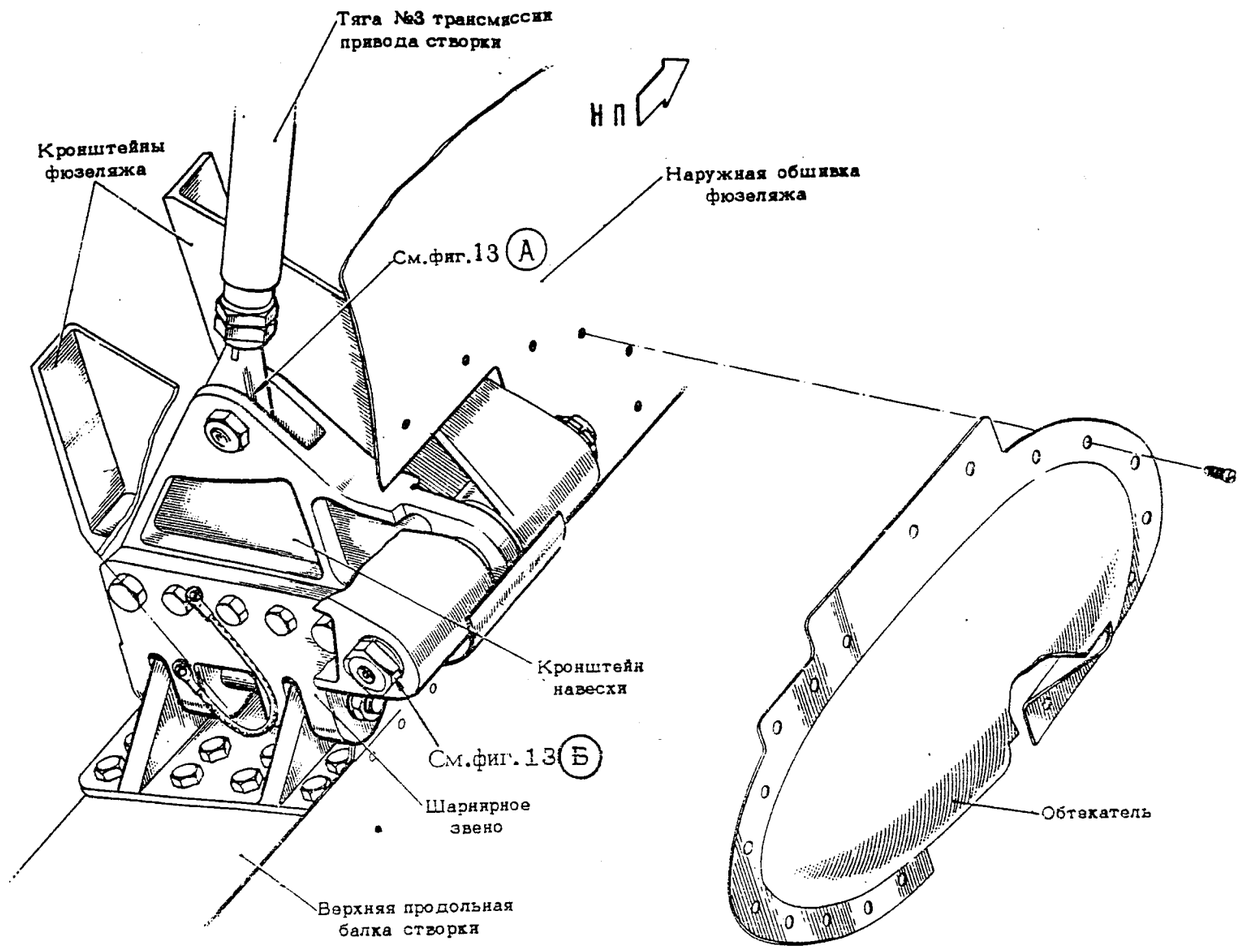


ЗАДНИЙ УЗЕЛ НАВЕСКИ БОКОВОЙ СТВОРКИ

фиг.15

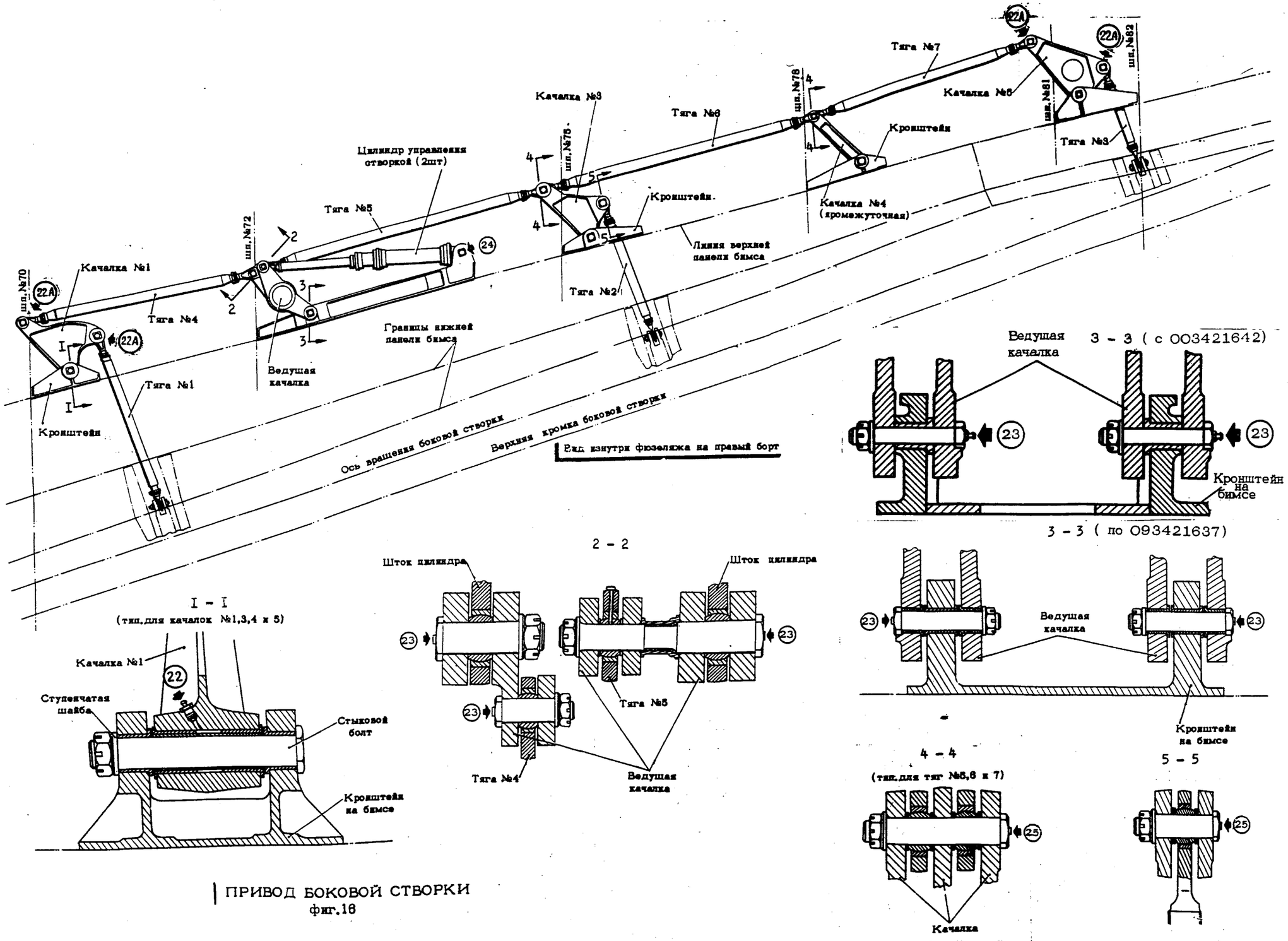


ПРИВОД БОКОВОЙ СТВОРКИ
фиг.16

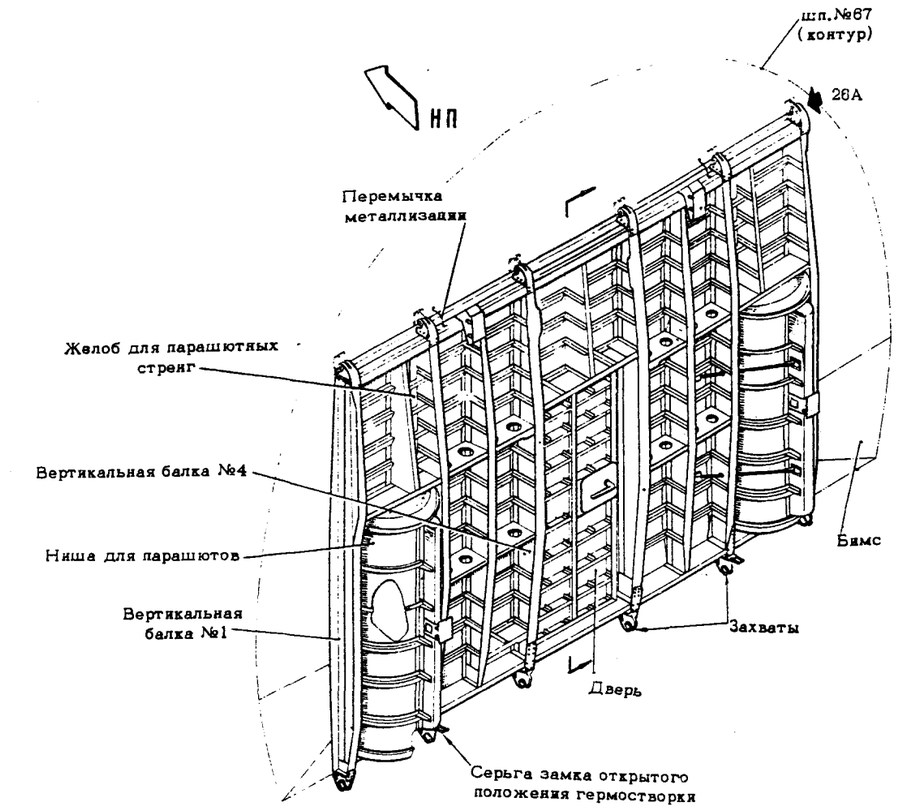


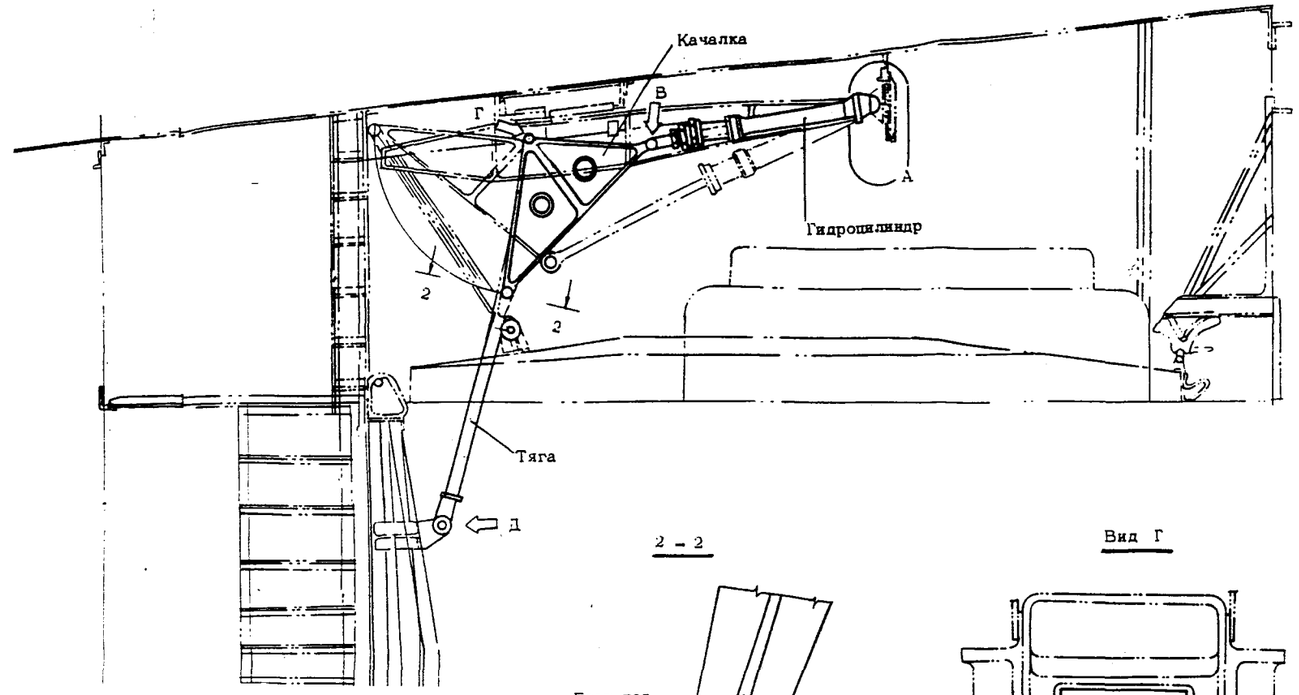


2 – 2

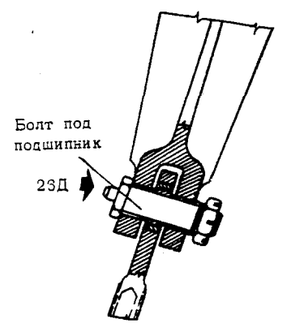


Вид Г

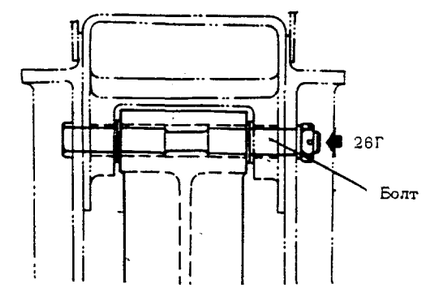


А

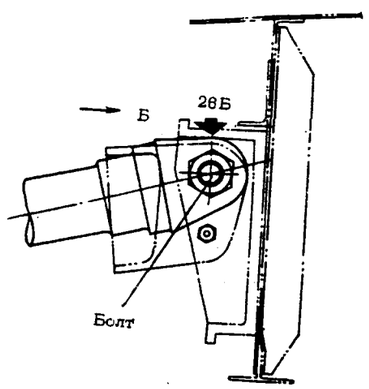


Вид Б

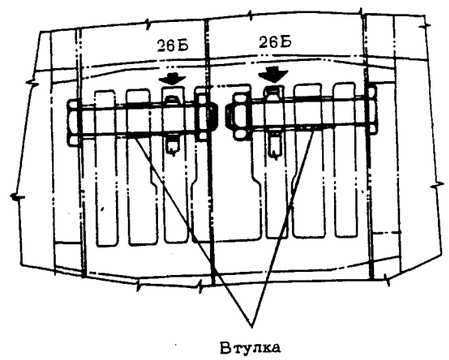


Вид В

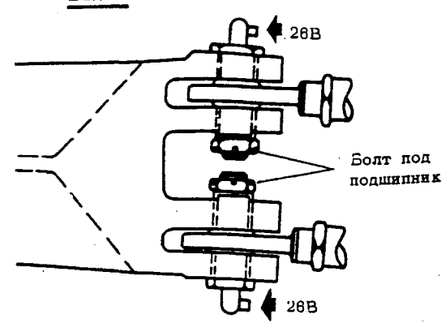


Вид Д

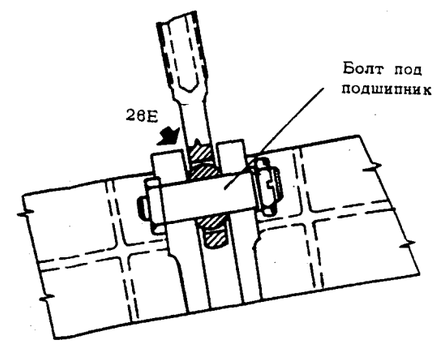


ГЕРМОСТВОРКА

( закрытое положение, теплозвукоизоляция не показана )

фиг. 17

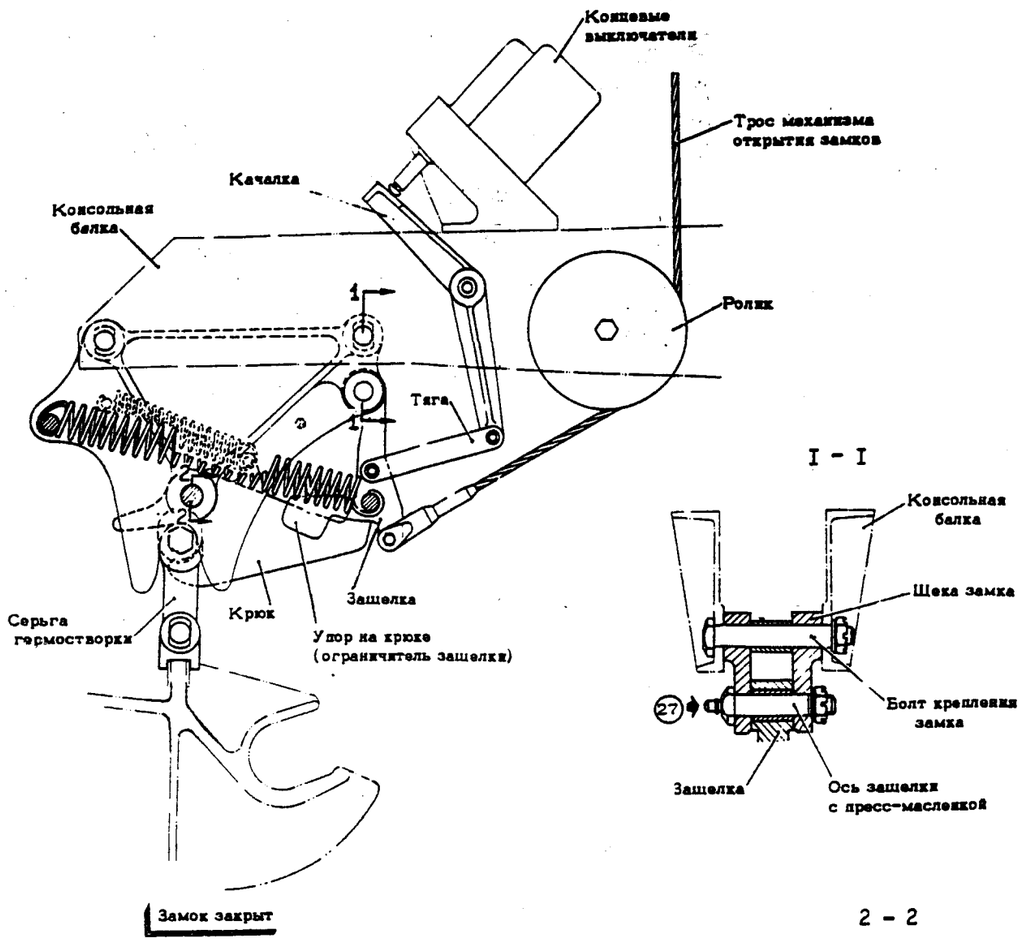





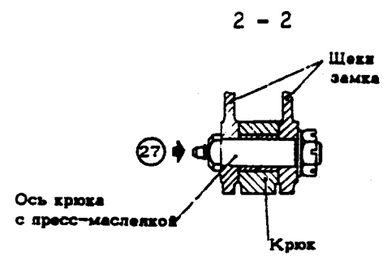


ЗАМКИ ОТКРЫТОГО ПОЛОЖЕНИЯ ГЕРМОСТВОРКИ
ФИГ. I8

с 0023442241 и на 0023442221

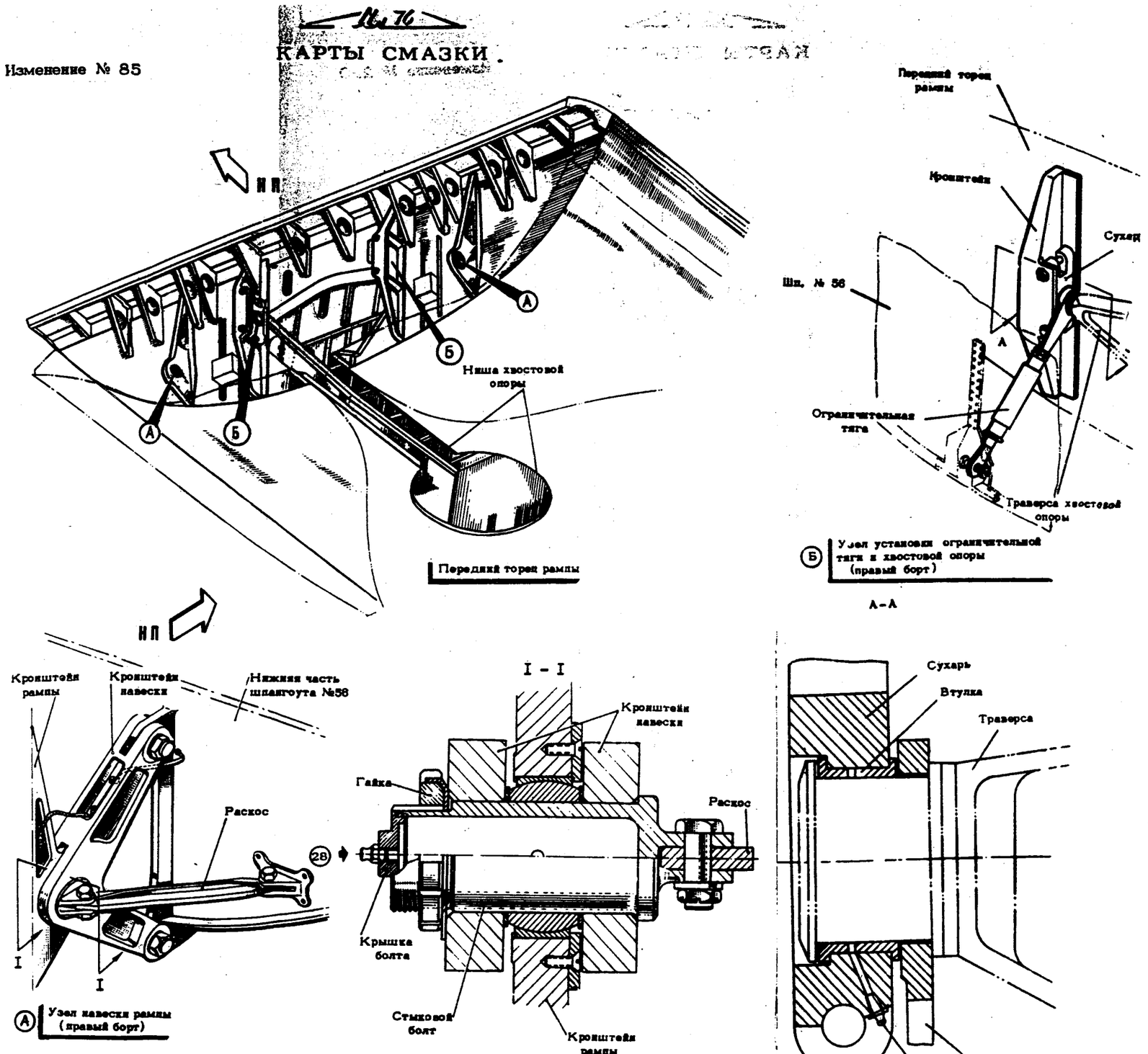


РАМПА
(вид на передний торец)
фиг.19

с 0003423684, по бюл. с 033401022 по 0003423679

10 февраля 1980

по 0834I8560

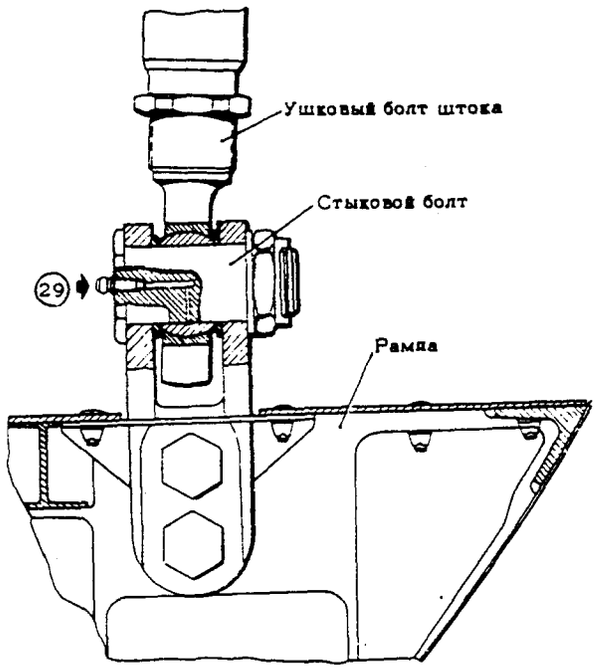


(A) Крепление штока цилиндра к рампе

с 0834I8564

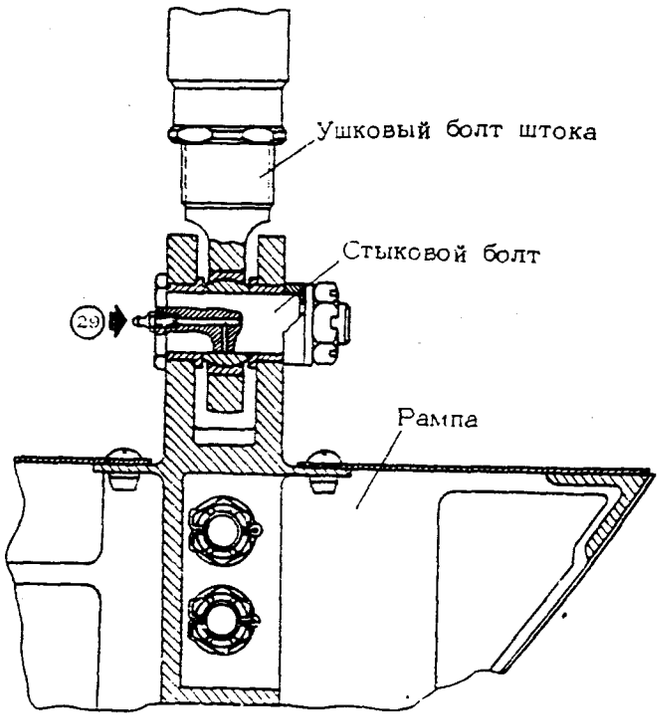


(A) Крепление штока цилиндра к рампе

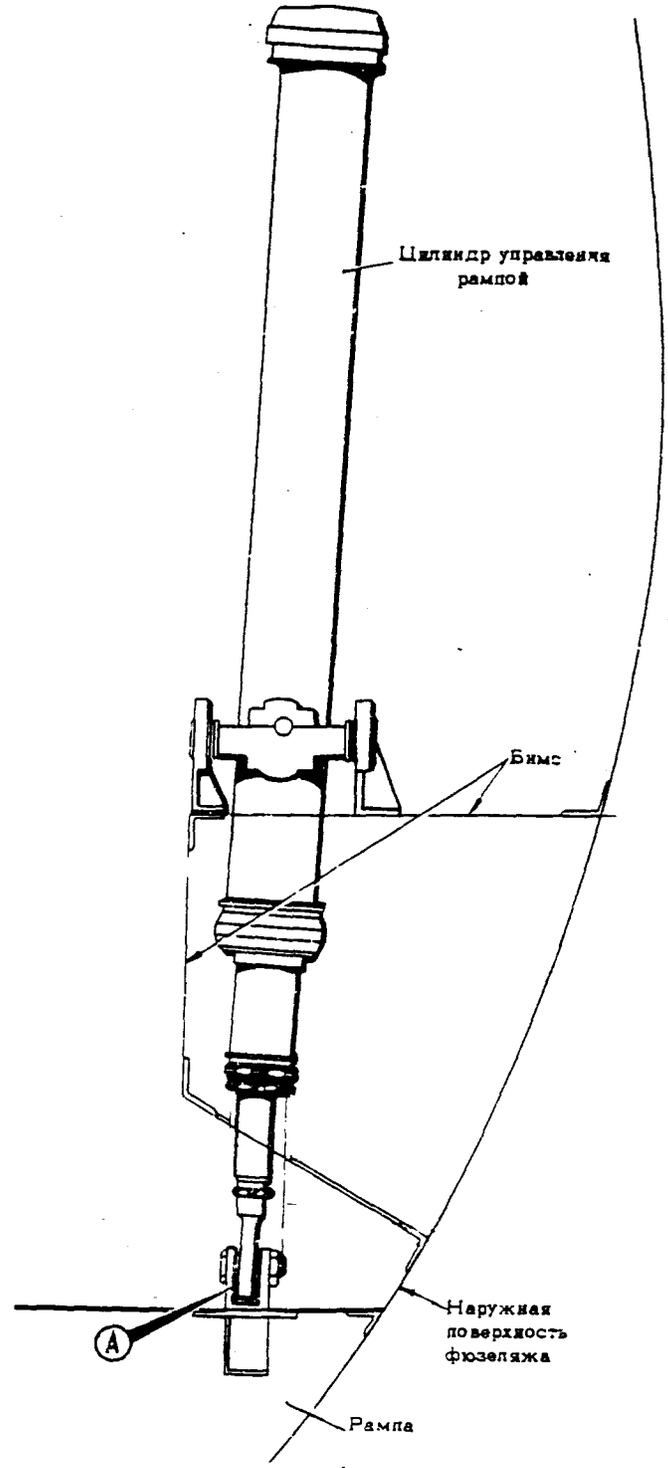


Вид по полету, правый борт (схема)

УСТАНОВКА ЦИЛИНДРОВ УПРАВЛЕНИЯ РАМПОЙ
фиг.20

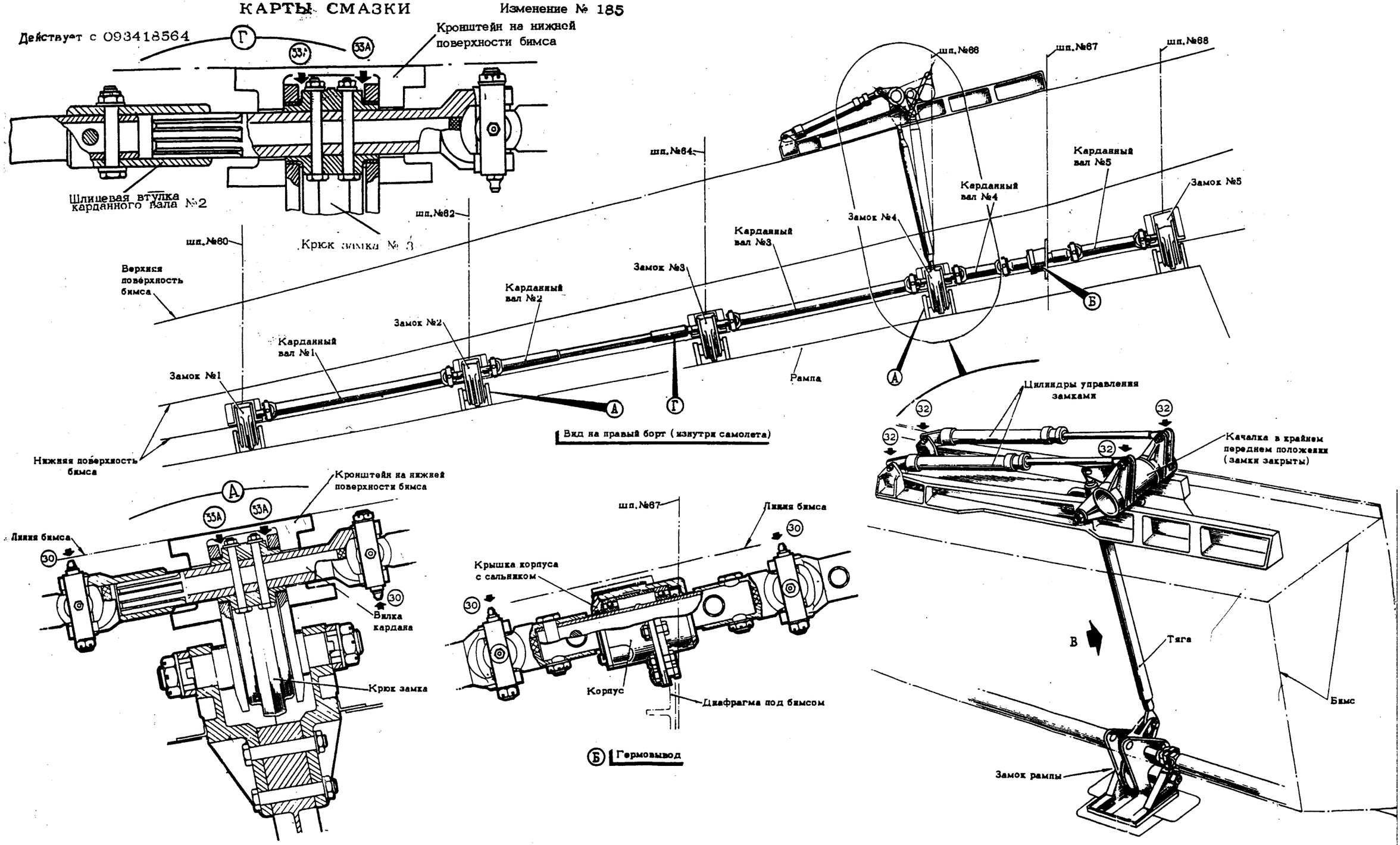


ЗАМКИ РАМПЫ И ПРИВОД ЗАМКОВ

фиг.21(а)

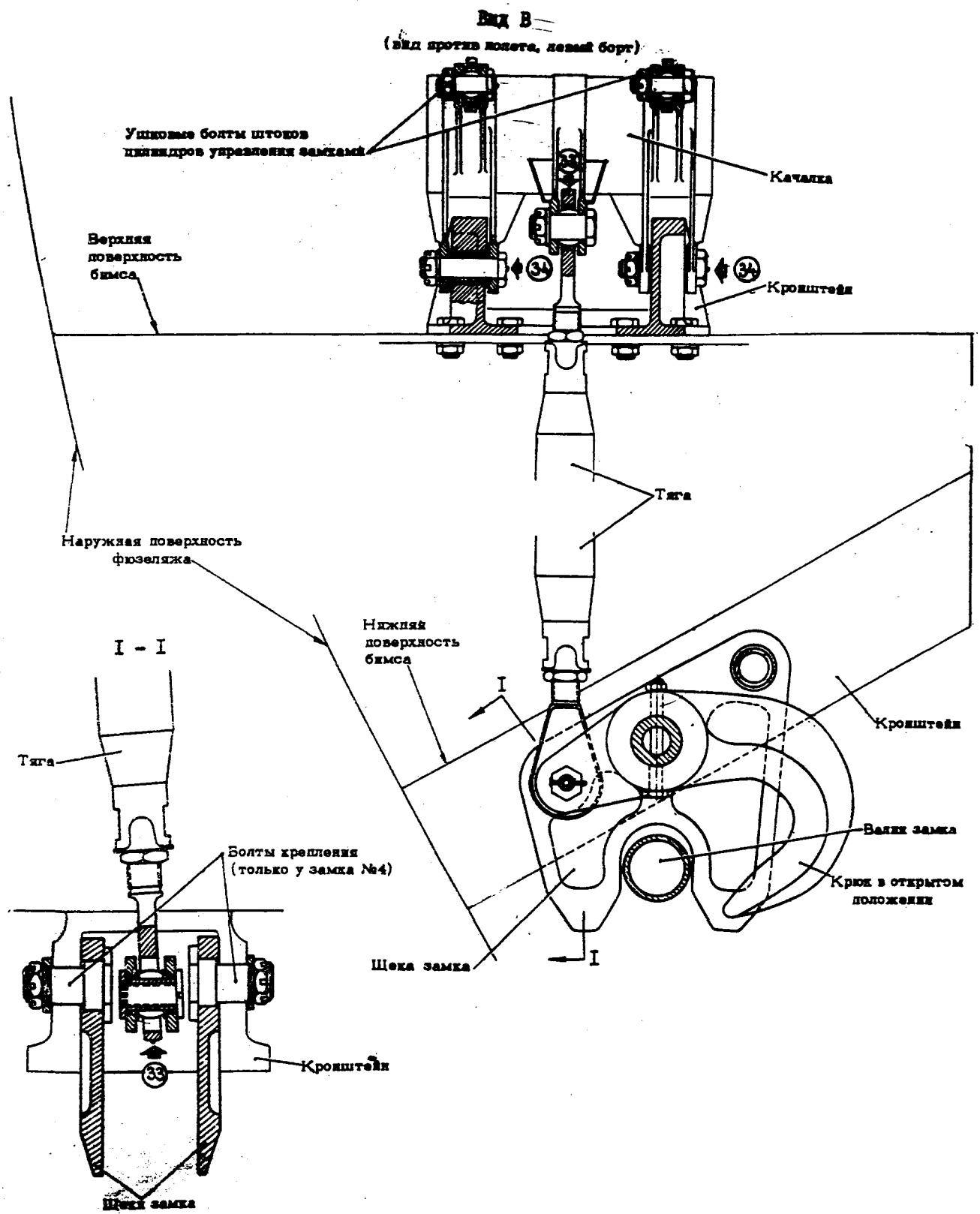


ЗАМКИ РАМПЫ И ПРИВОД ЗАМКОВ

фиг.21(6)

Изменение № 502

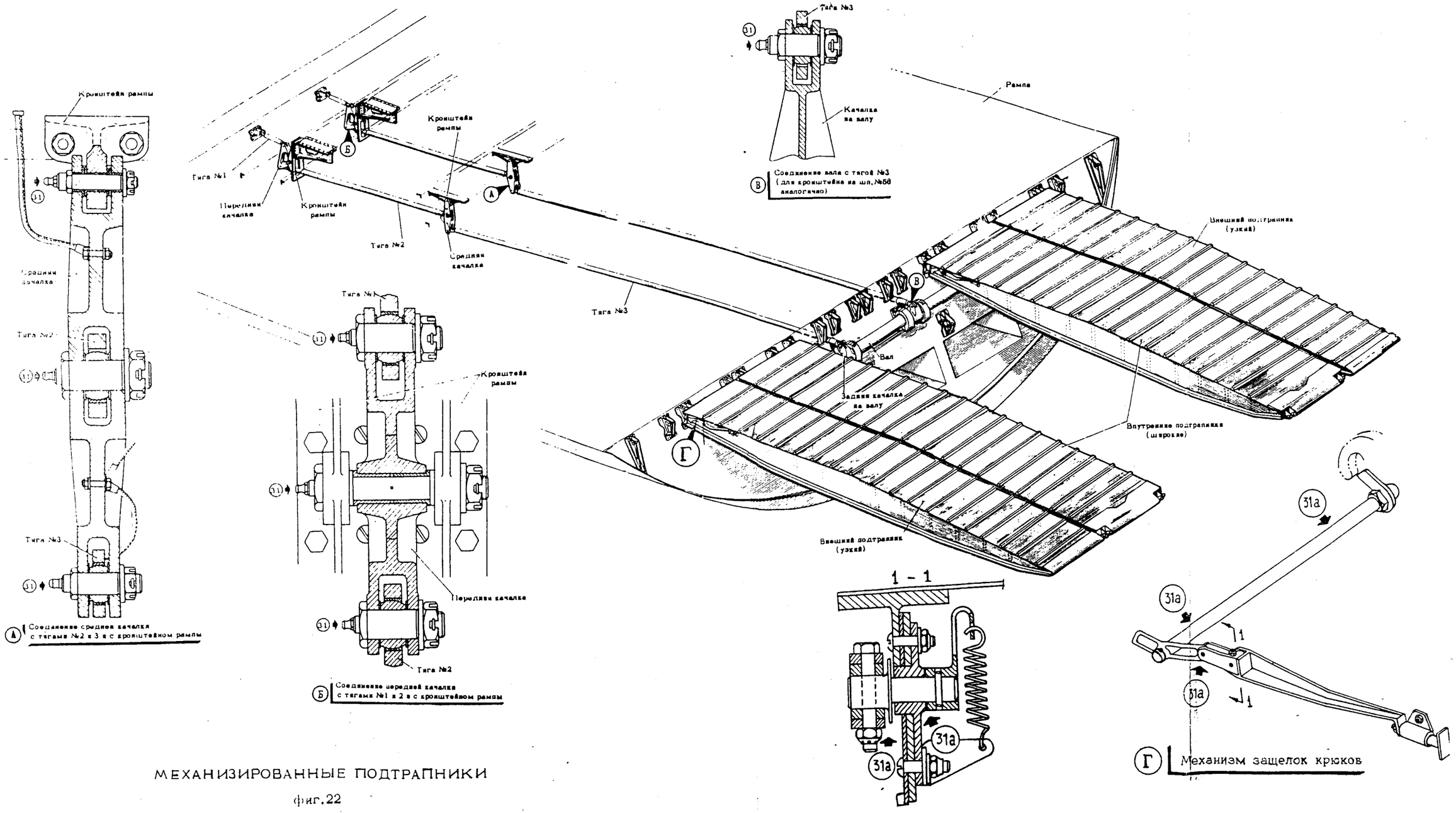


МЕХАНИЗИРОВАННЫЕ ПОДТРАПНИКИ

фиг.22



10 июля 1987

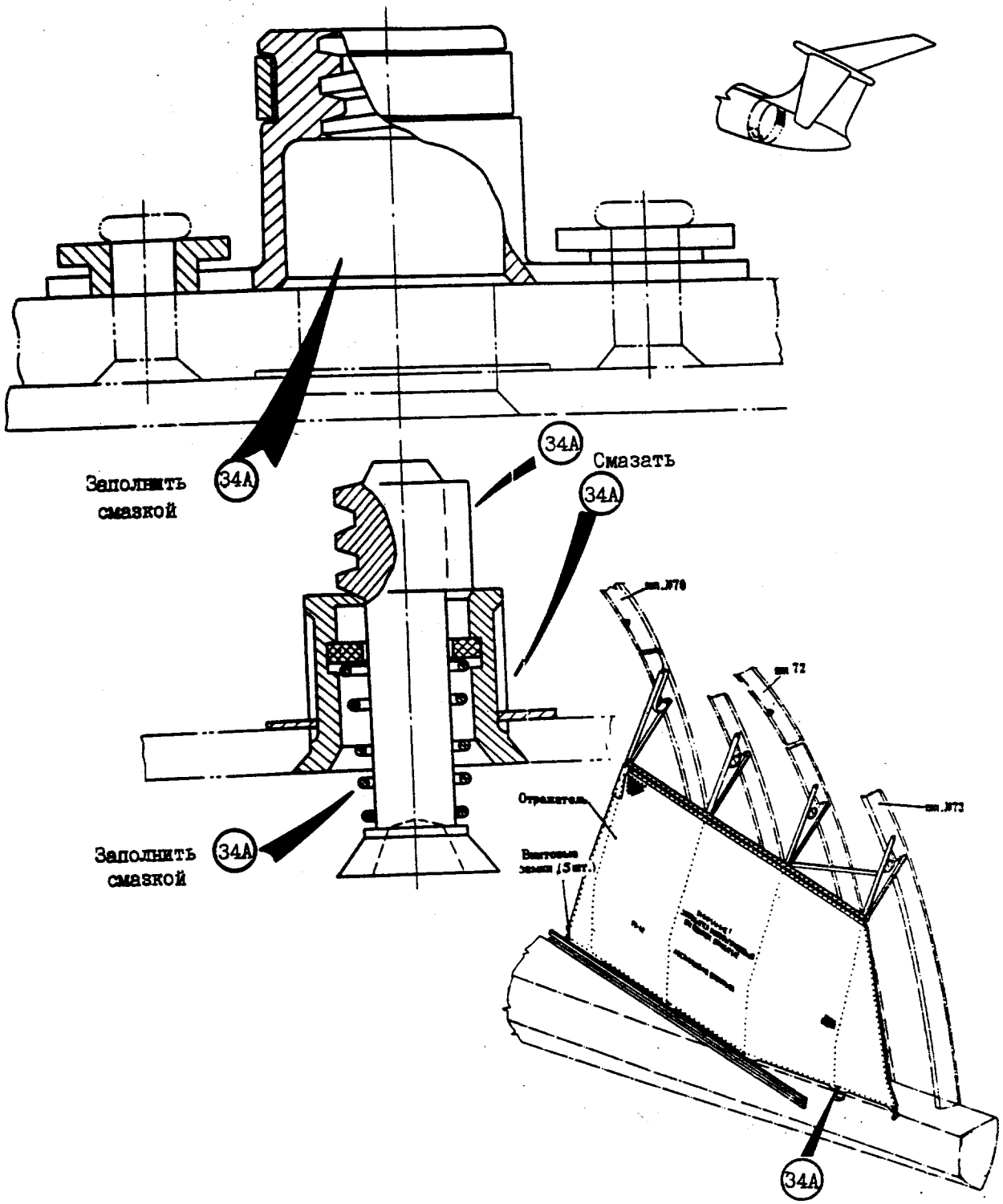


После установки замка излишки смазки удалить

**ОТРАЖАТЕЛЬ ВЫТЯЖНОГО ПАРАШЮТА ВПС**

**фиг.22(а)**

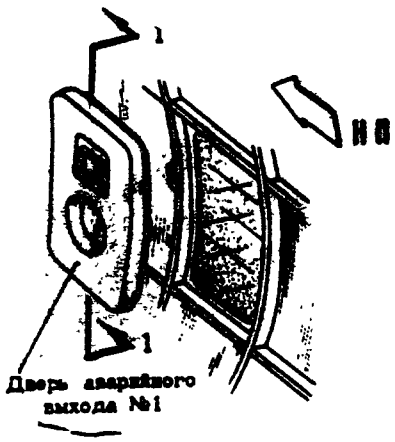
1
НО
1
Дверь аварийного выхода №1

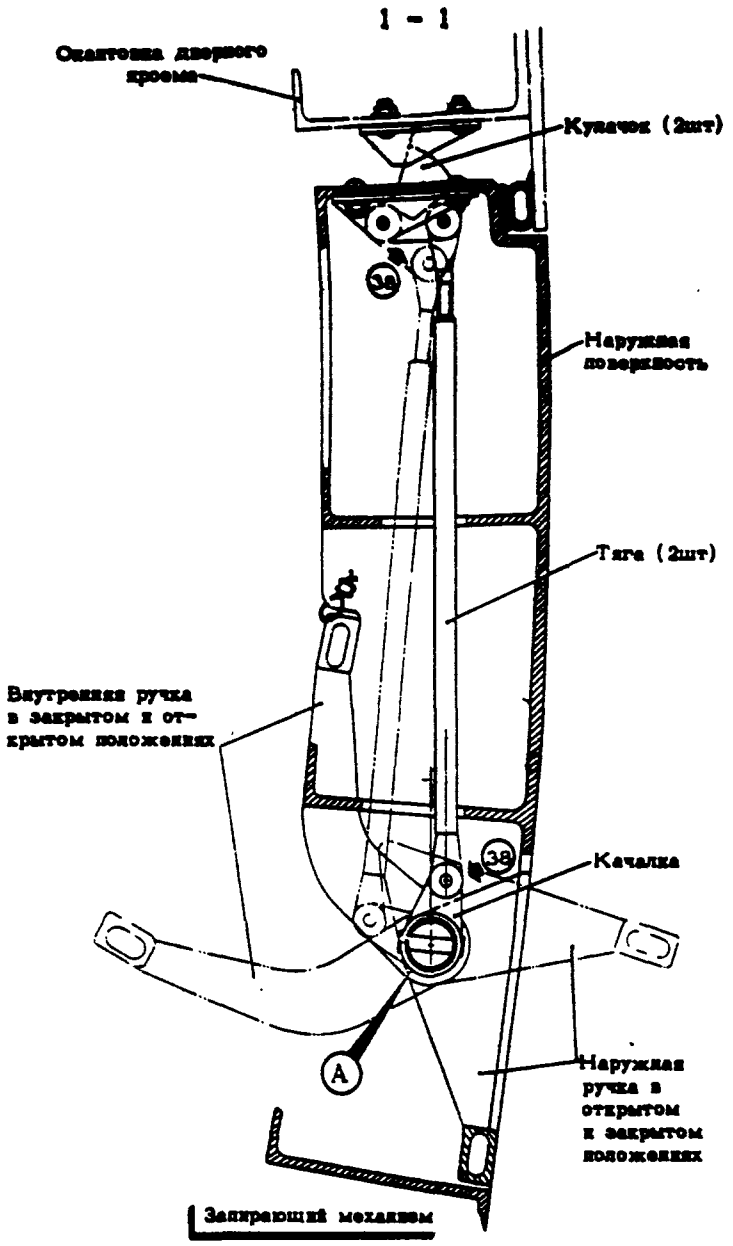
1 - 1
Окантовка дверного проема
Кулачок (2шт)
38
Наружная поверхность
Тяга (2шт)
Внутренняя ручка в закрытом и открытом положениях
38
Качалка
A
Наружная ручка в открытом и закрытом положениях
Запирающий механизм

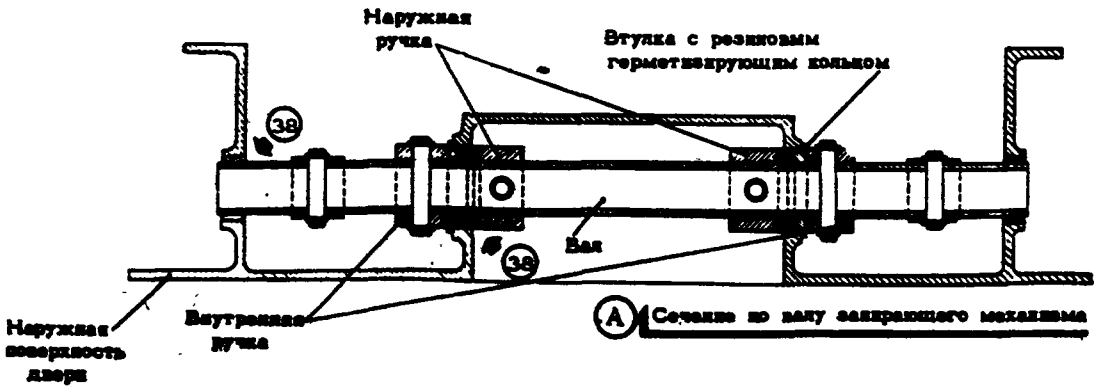
Наружная ручка
Втулка с резиновым герметизирующим кольцом
38
Вал
38
Наружная поверхность двери
Внутренняя ручка
A
Сечение по валу запирающего механизма

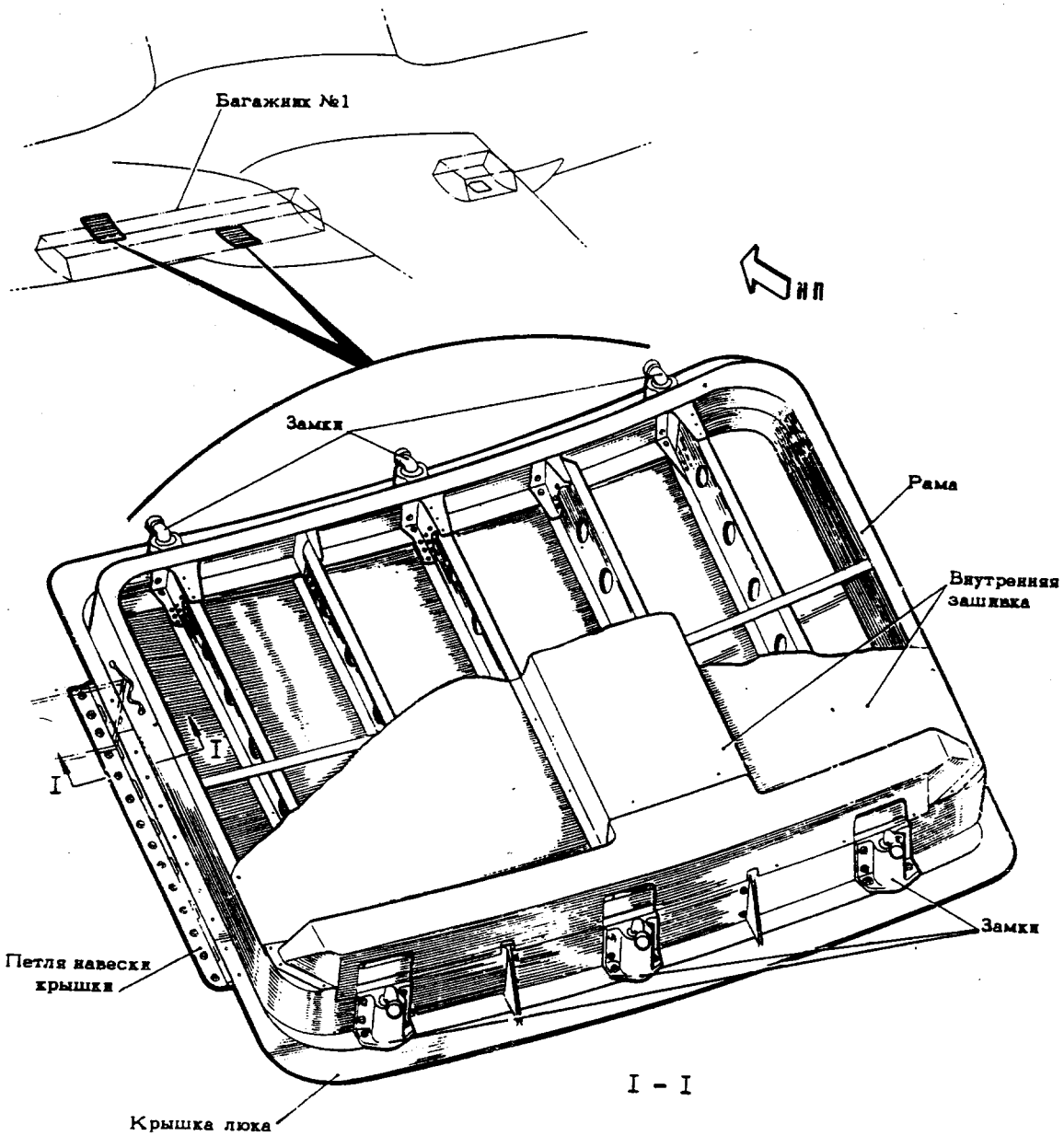


I - I

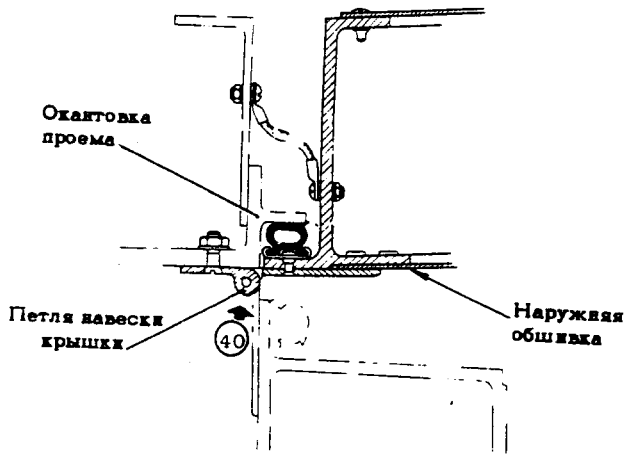


БАГАЖНЫЕ ЛЮКИ № 1 И 2

фиг.27

# КАРТЫ СМАЗКИ

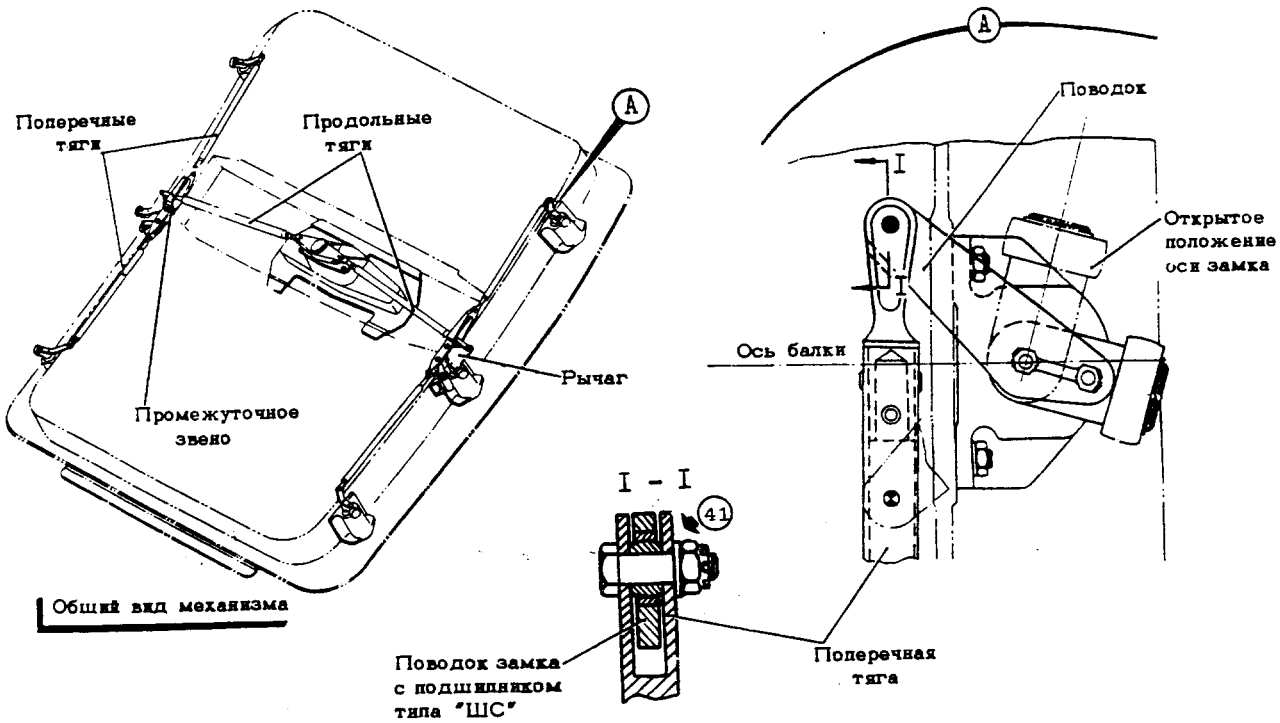


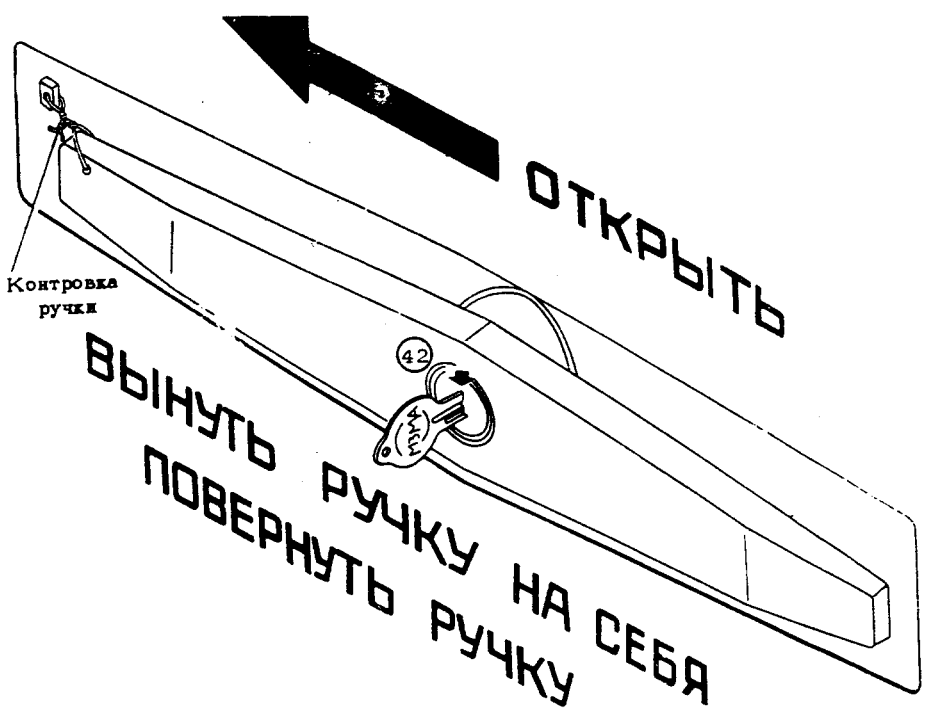


МЕХАНИЗМ ПРИВОДА ЗАМКОВ

фиг.28

# КАРТЫ СМАЗКИ

Изменение № 215

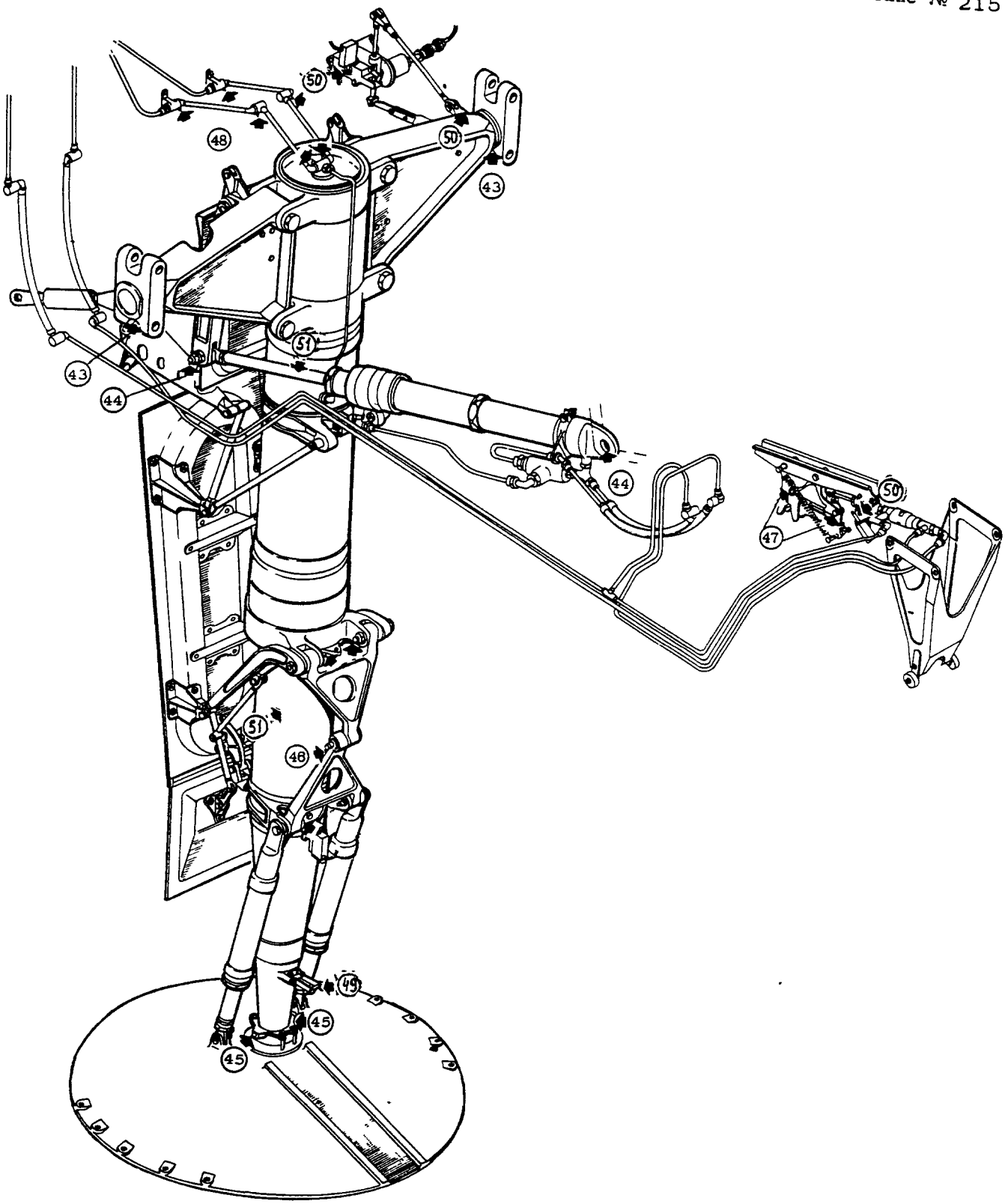


ТОЧКИ СМАЗКИ ХВОСТОВОЙ ОПОРЫ

фиг.29

Изменение № 526

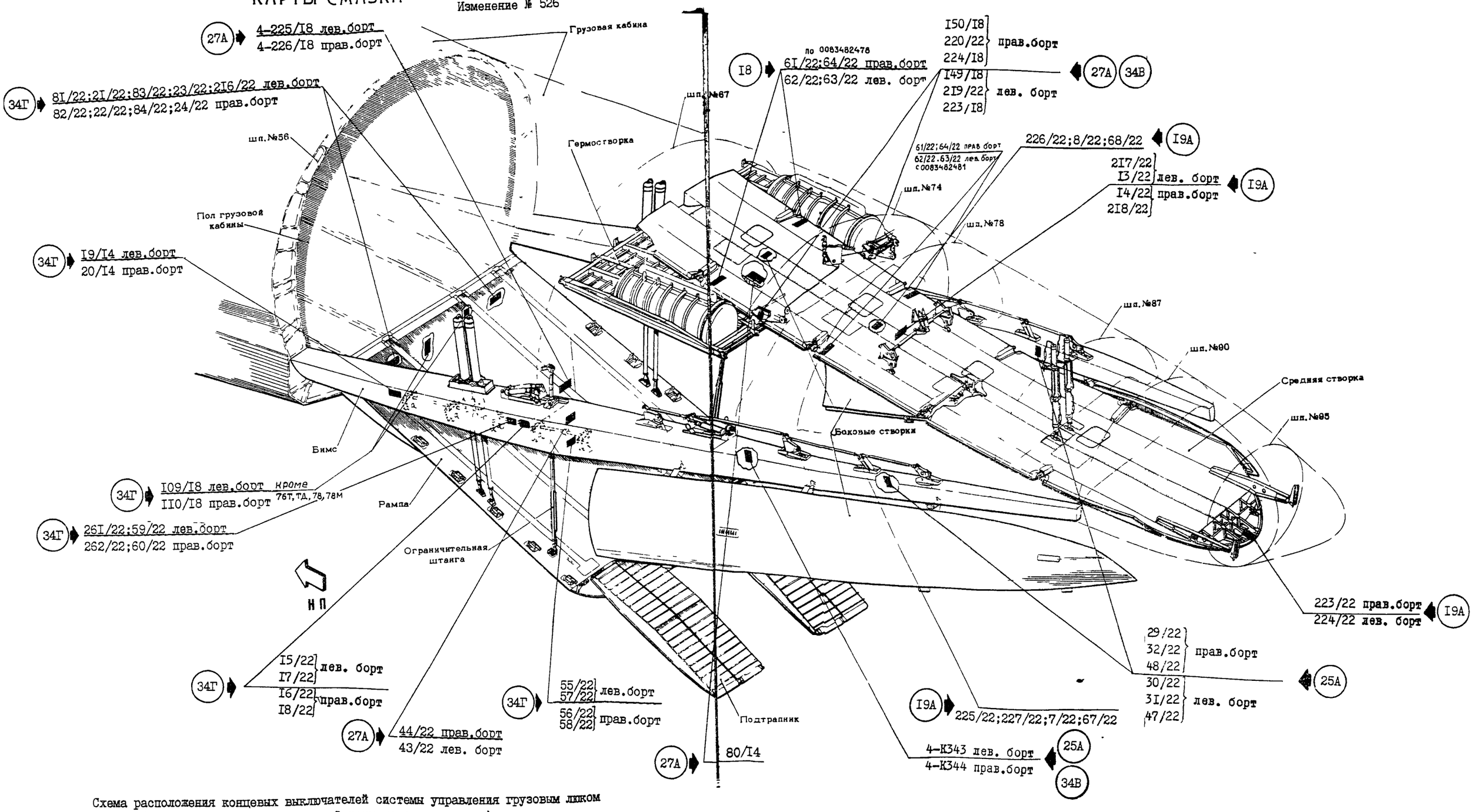


Схема расположения концевых выключателей системы управления грузовым люком
(номера концевых выключателей даны по электросхеме)
фиг.30

ГЛАВА 23 - ОКНА

| № ТОЧКИ СМАЗКИ | НАИМЕНОВАНИЕ УЗЛОВ И СОЕДИНЕНИЙ | КОЛИЧ. ТОЧЕК СМАЗКИ | ПРИМЕНЯЕМАЯ СМАЗКА | ПЕРИОД СМАЗКИ | ДОПОЛНИТЕЛЬНЫЕ УКАЗАНИЯ |
|---|---|---|---|---|---|
| I | Механизм форточки: | | | | |
| | - конические шестерни | 4 | ПФМС-4С | I | 23, фиг.I (спр.ИТЭ 23-II-2) фиг.3 (а,б) |
| | - каретки | 8 | ПФМС-4С | I | 23,фиг.I (спр.ИТЭ 23-II-2) фиг.3 (а,б) |
| 2 | Направляющие рельсы | 4 | ПФМС-4С | I | 23, фиг.I (спр.ИТЭ 23-II-2) фиг.3 (а) |

Ил 76т

# КАРТЫ СМАЗКИ

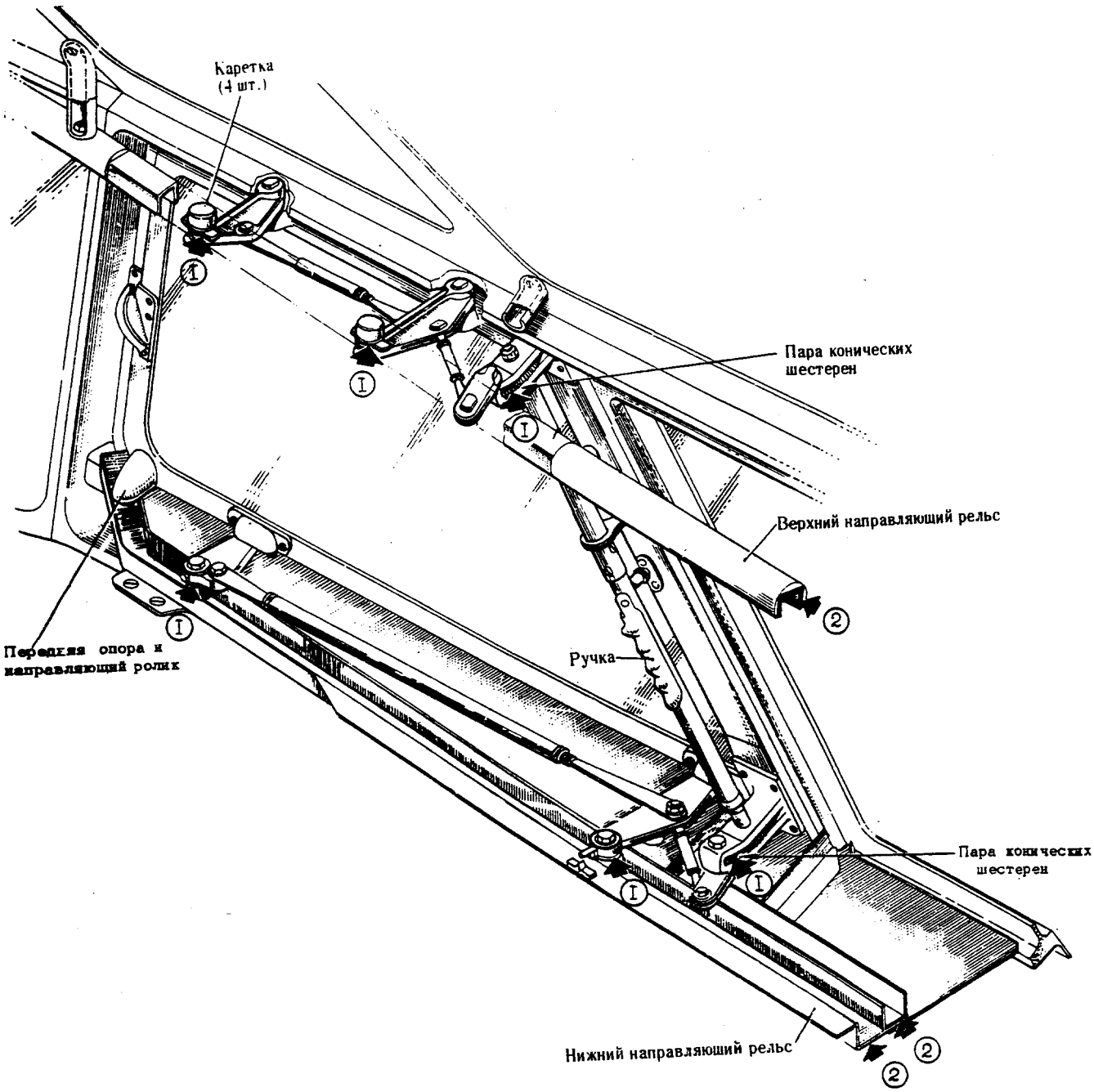


МЕХАНИЗМ ФОРТОЧКИ

ФИГ. 1



18 октября 1982

# КАРТЫ СМАЗКИ

Изменение № 627

ГЛАВА 24 - КРЫЛО

| № ТОЧКИ СМАЗКИ | НАИМЕНОВАНИЕ УЗЛОВ И СОЕДИНЕНИЙ | КОЛИЧ. ТОЧЕК СМАЗКИ | ПРИМЕНЯЕМАЯ СМАЗКА | ПЕРИОД СМАЗКИ | ДОПОЛНИТЕЛЬНЫЕ УКАЗАНИЯ |
|---|---|---|---|---|---|
| I | Болты стыка центроплана с фюзеляжем. Наружная обмазка головок болтов и гаек. | 70 | АМС-3 | 6 | 24, фиг. I (спр.ИТЭ 24-40-0) Работу производите также после первых 600 часов налета. |
| 2 | Поверхность головок и гаек болтов стыка кессонов по оси разъема нервюр 3-4 и I9-20 без выемки болтов | 328 | -"- | 6 | 24, фиг.2 и 3 (спр.ИТЭ 24-I0-0) Работу производите также после первых 600 часов налета |
| 3 | Пресс-масленки в узлах навески секций I-IУ тормозных щитков | I6 | ЦИАТИМ-20I | 3 | 24, фиг. 2,4 (спр.ИТЭ 24-55-0) |
| 4 | Пресс-масленки в узлах навески спойлеров (секции I-IУ). | 20 | -"- | 3 | 24, фиг.5 (спр. ИТЭ 24-54-0) |
| 5 | Узлы навески наружного и внутреннего элерона | I4 | -"- | 3 | 24, фиг. 6(спр.ИТЭ 24-52-0). К точке обеспечивается подход при отклонении элерона |
| 6 | Узлы синхронизации элеронов | 2 | -"- | 3 | 24, фиг. 6 (спр.ИТЭ 24-52-0) |
| 9 | Ролики хвостовой части обтекателя рельса закрылка (на торце рельса) | I4 | -"- | 3 | 24, фиг. 8 (спр. ИТЭ 24-20-0) |

# *Ил-76 Т*
# КАРТЫ СМАЗКИ

Приложение к Ук.ФСНСТ № 5.10-19ГА от 02.02.07.

| № ТОЧКИ СМАЗКИ | НАИМЕНОВАНИЕ УЗЛОВ И СОЕДИНЕНИЙ | КОЛИЧ. ТОЧЕК СМАЗКИ | ПРИМЕНЯЕМАЯ СМАЗКА | ПЕРИОД СМАЗКИ | ДОПОЛНИТЕЛЬНЫЕ УКАЗАНИЯ |
|---|---|---|---|---|---|
| 10 | Ролики отклоняемой части обтекателя рельса. | 28 | ЦИАТИМ-201 | 3 | 24, фиг. 8 (спр. ИТЭ 24-20-0). |
| 11 | Откидные панели на шомпольной подвеске. | 58 | МК-8 | 3 | 24, фиг. 9 (спр. ИТЭ 24-20-0). |
| 12 | Опоры вала управления створками предкрылков. | 4 | ЦИАТИМ-201 | ОЗН-ВЛН | 24, фиг. 10. |
| 13 | Унифицированные замки откидных панелей крыла съёмных люков крыла, пилонов. | 800 | ЦИАТИМ-201 | -- | Заполняйте гайку и винт замка перед их закрытием. |
| 14 | Поверхность створки предкрылка по рельсам № 1-15 и винтовым механизмам № 1-10 и ответную поверхность окантовки выреза в носке крыла в зоне их перехлёста (с 0023434023). | 50 | ЦИАТИМ-201 | 3 | 24, фиг. 11 (спр. ИТЭ 24-50-0, стр. 204). Для подхода выпустите предкрылки. |
| 15 | Шаровой подшипник узла передней навески отклоняемой части обтекателя рельса. | 14 | МК-8 | 1 | 24, фиг. 8 (спр. ИТЭ 24-20-0, стр. 19-21). |

ПРИМЕЧАНИЯ.

1. Стальной крепёж съёмных деталей (люки, створки, отъёмные части и т.п. необходимо периодически один раз в год смазывать АМС-3.
2. Стальной крепёж съёмных лючков носовой части ОЧК ставить на смазке ПВК с заполнением внутренней полости гаек после каждого съёма лючков.

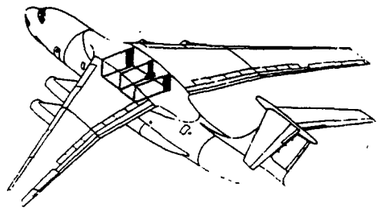

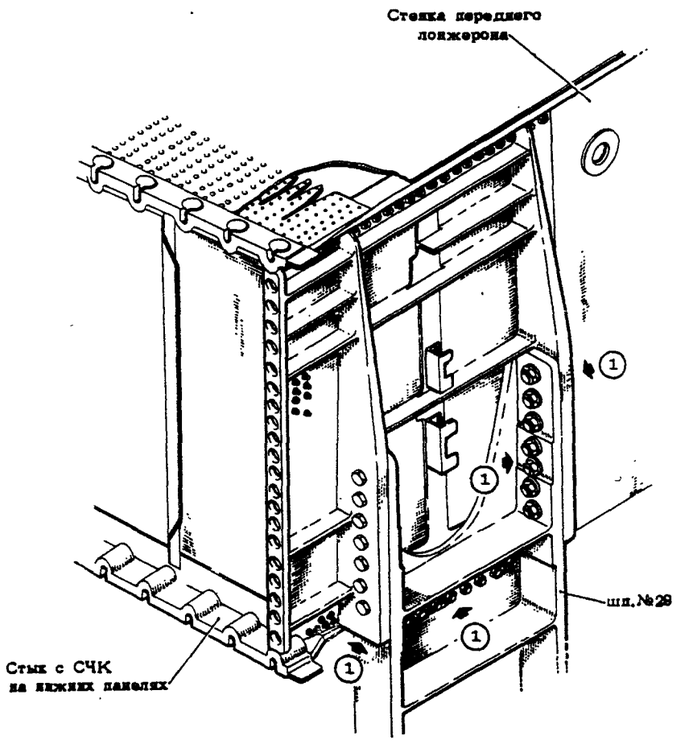


Узел на переднем лонжероне

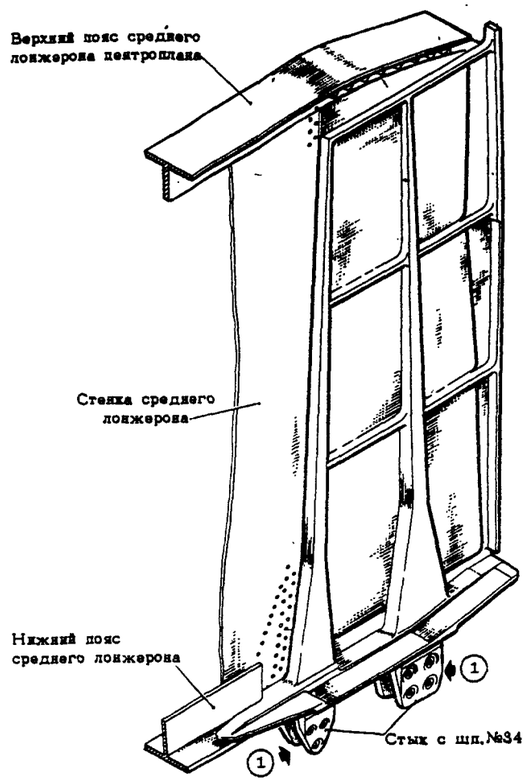


Узел на среднем лонжероне

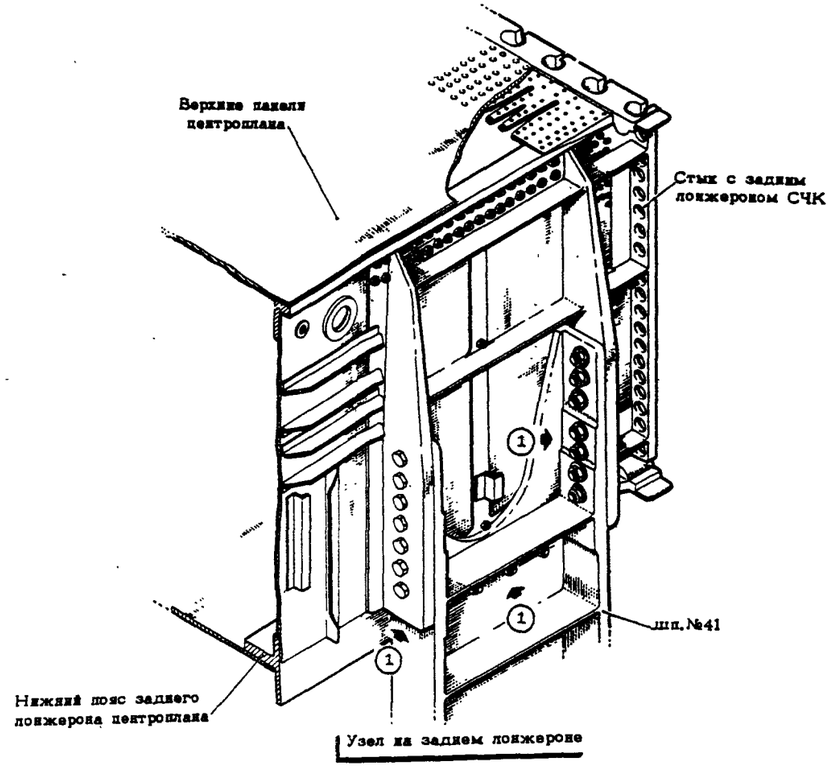


Узел на заднем лонжероне

УЗЛЫ КРЕПЛЕНИЯ ЦЕНТРОПЛАНА К ФЮЗЕЛЯЖУ

фиг.I

# КАРТЫ СМАЗКИ

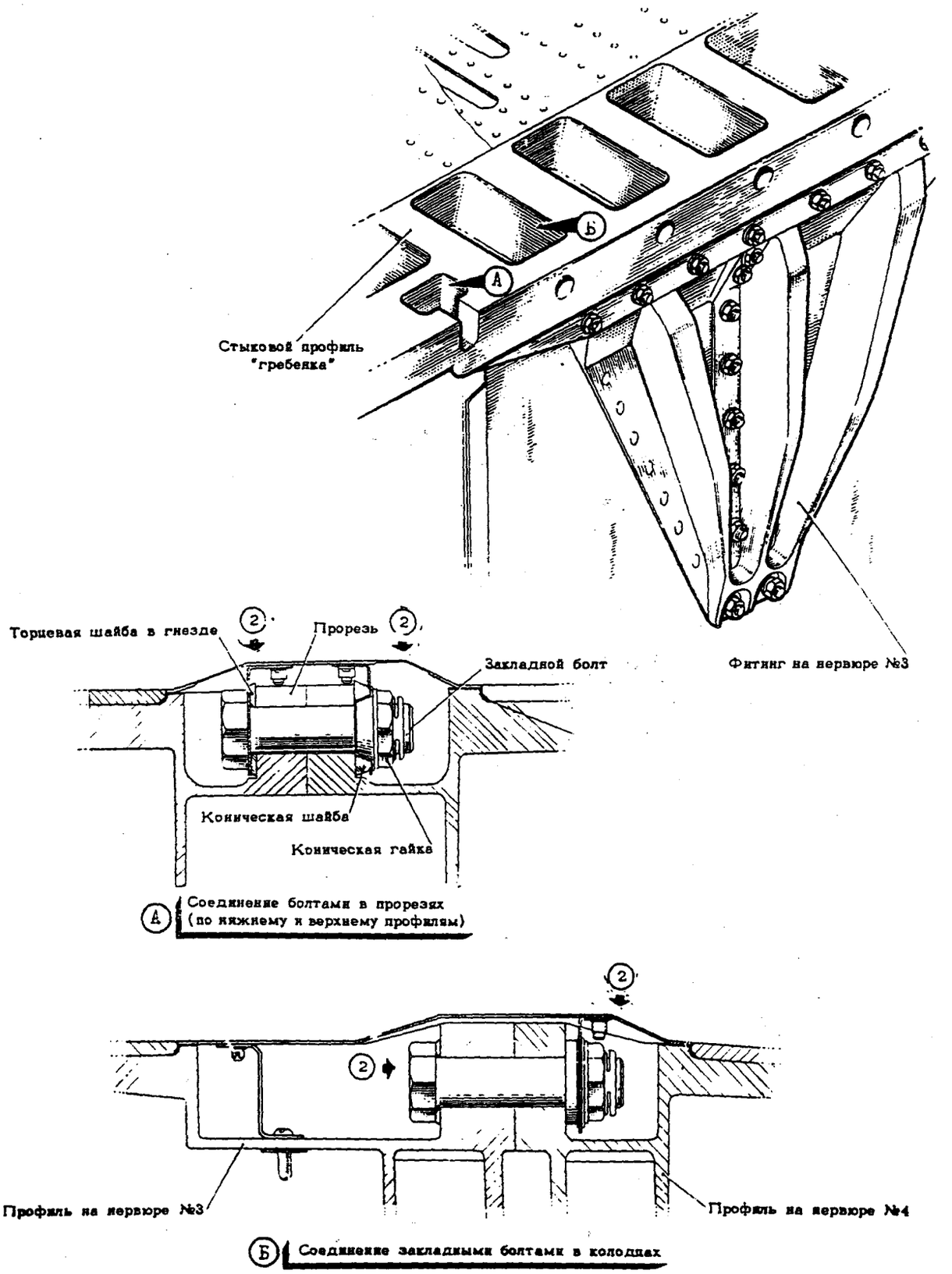


СТЫК КЕССОНА ЦЕНТРОПЛАНА С СЧК

фиг. 2

# КАРТЫ СМАЗКИ

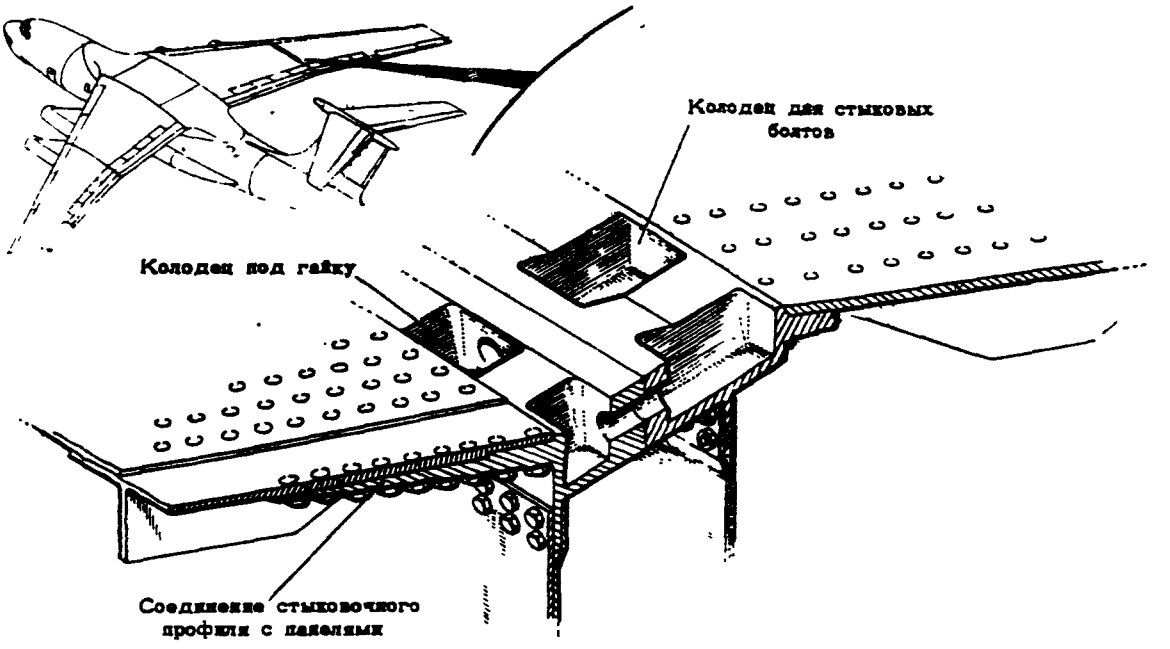


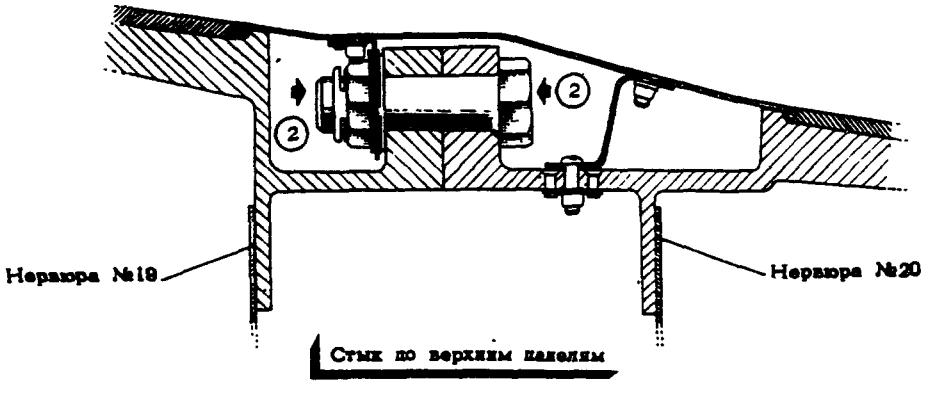


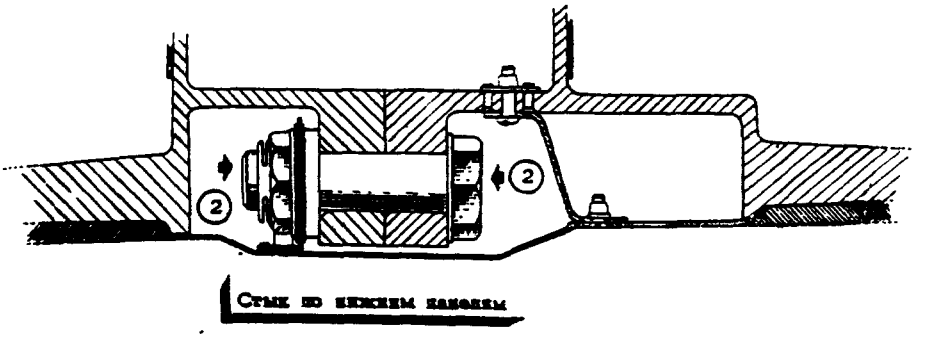


СТЫК КЕССОНА СЧК С ОЧК

фиг.3

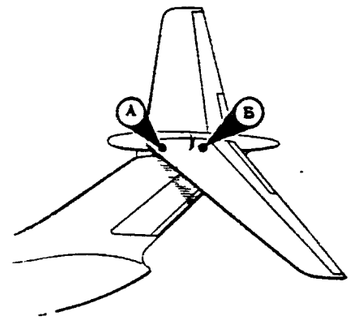


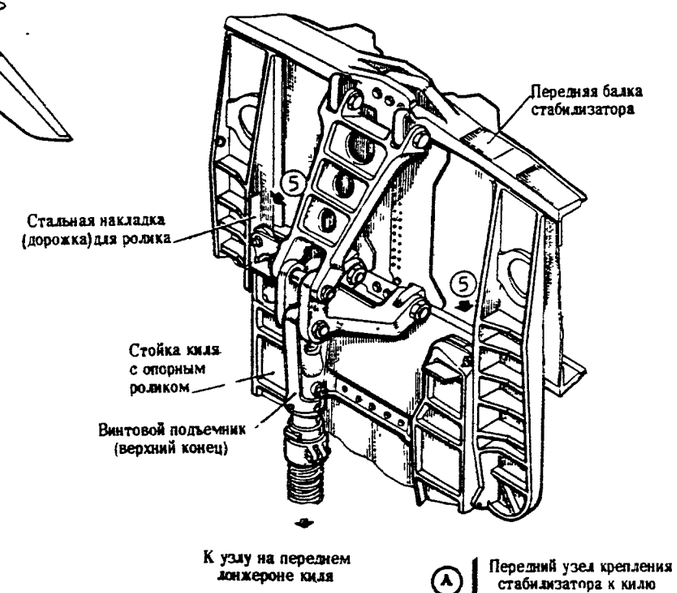


А Передний узел крепления стабилизатора к килю

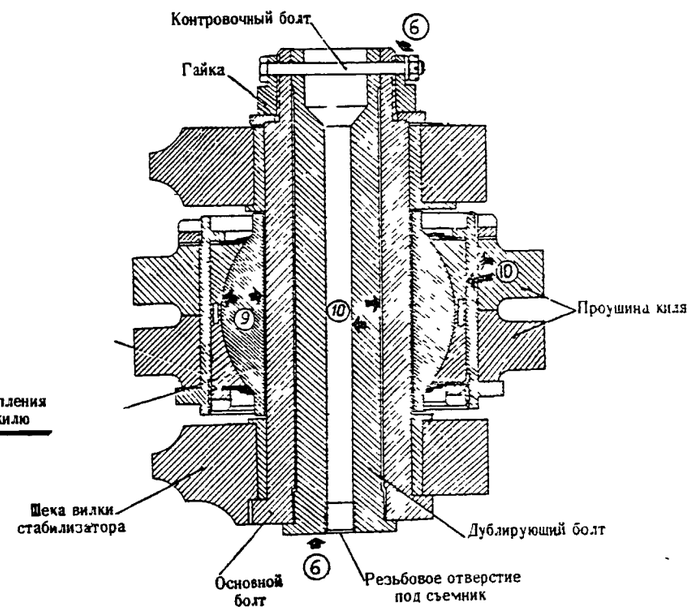


В Сечение по левому шарниру узла горизонтальной плоскости

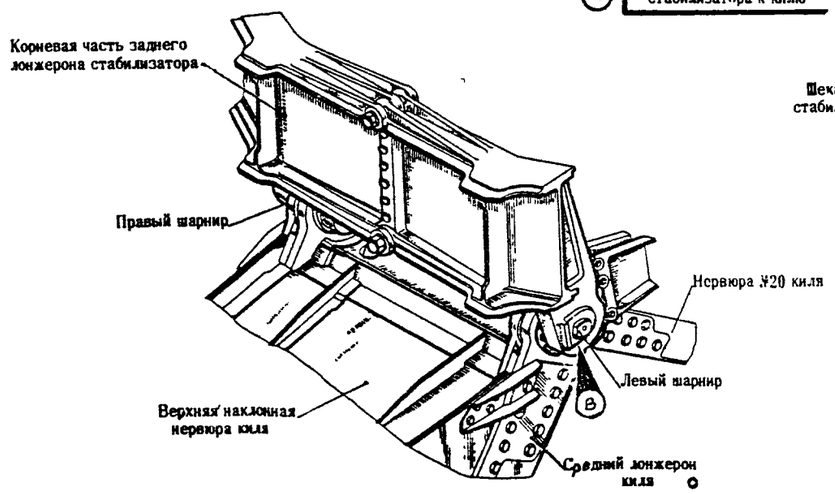


Б Задний узел крепления стабилизатора к килю

УЗЕЛ КРЕПЛЕНИЯ СТАБИЛИЗАТОРА

фиг.5

Ил 76

# КАРТЫ СМАЗКИ

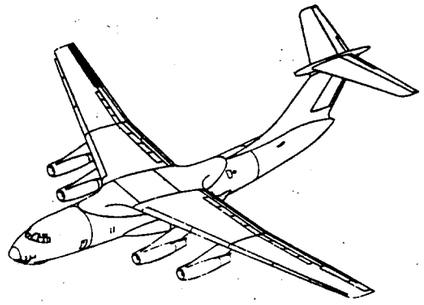

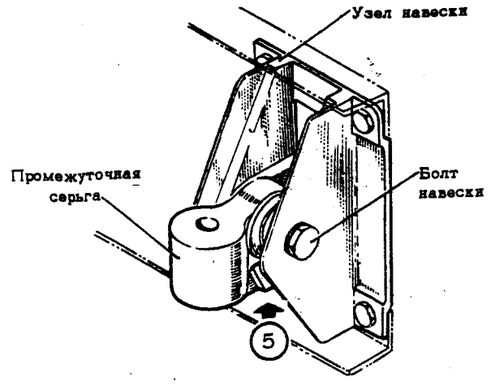


Б Навеска элерона (типовая)

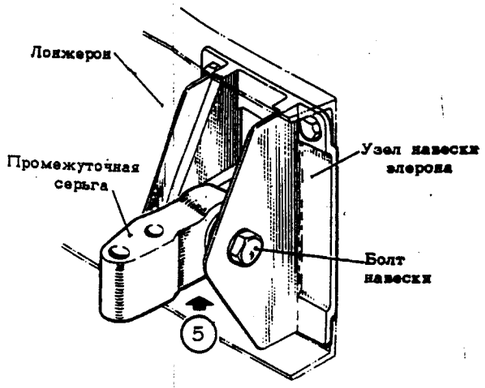


В Навеска элерона по хвостику №35

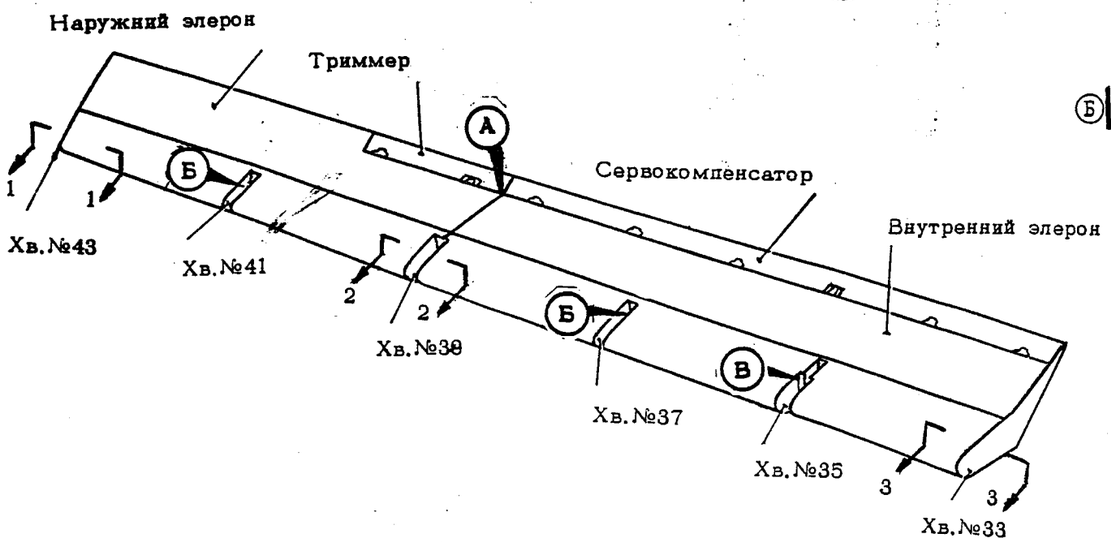


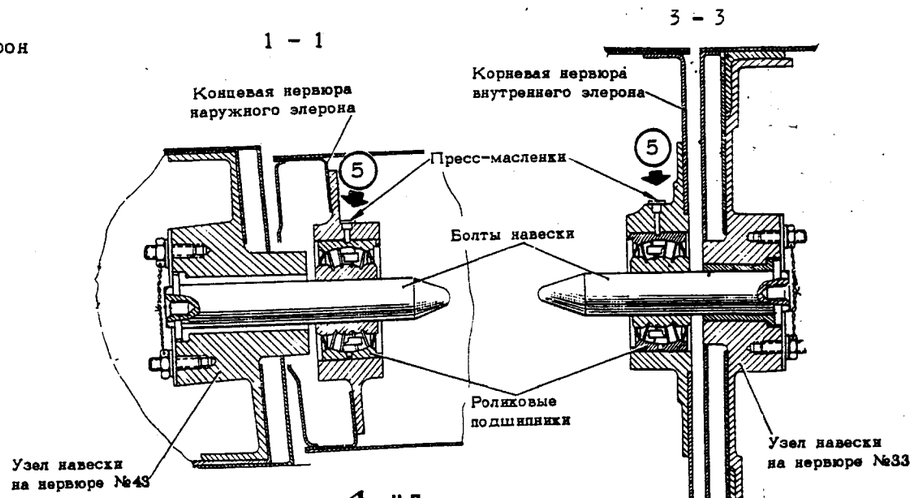


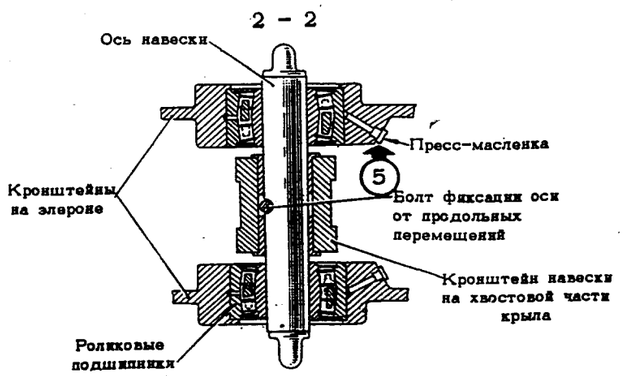


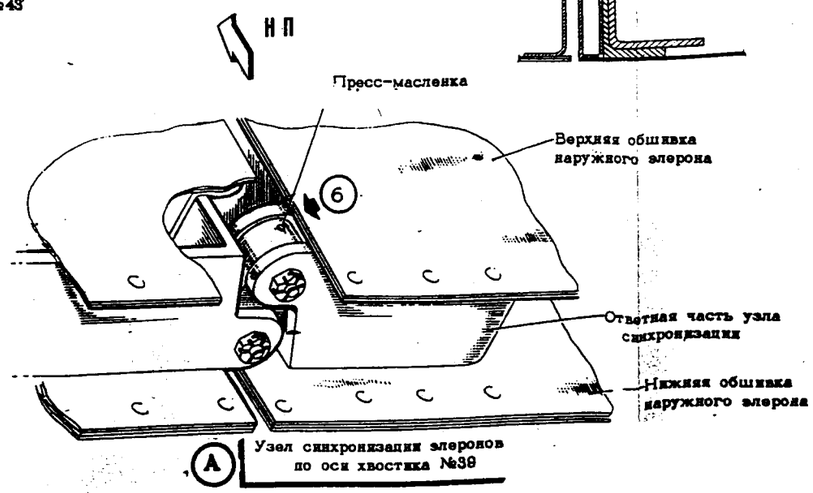


А Узел синхронизации элеронов по оси хвостика №39

ЭЛЕРОН

фиг.6



30 сентября 1976

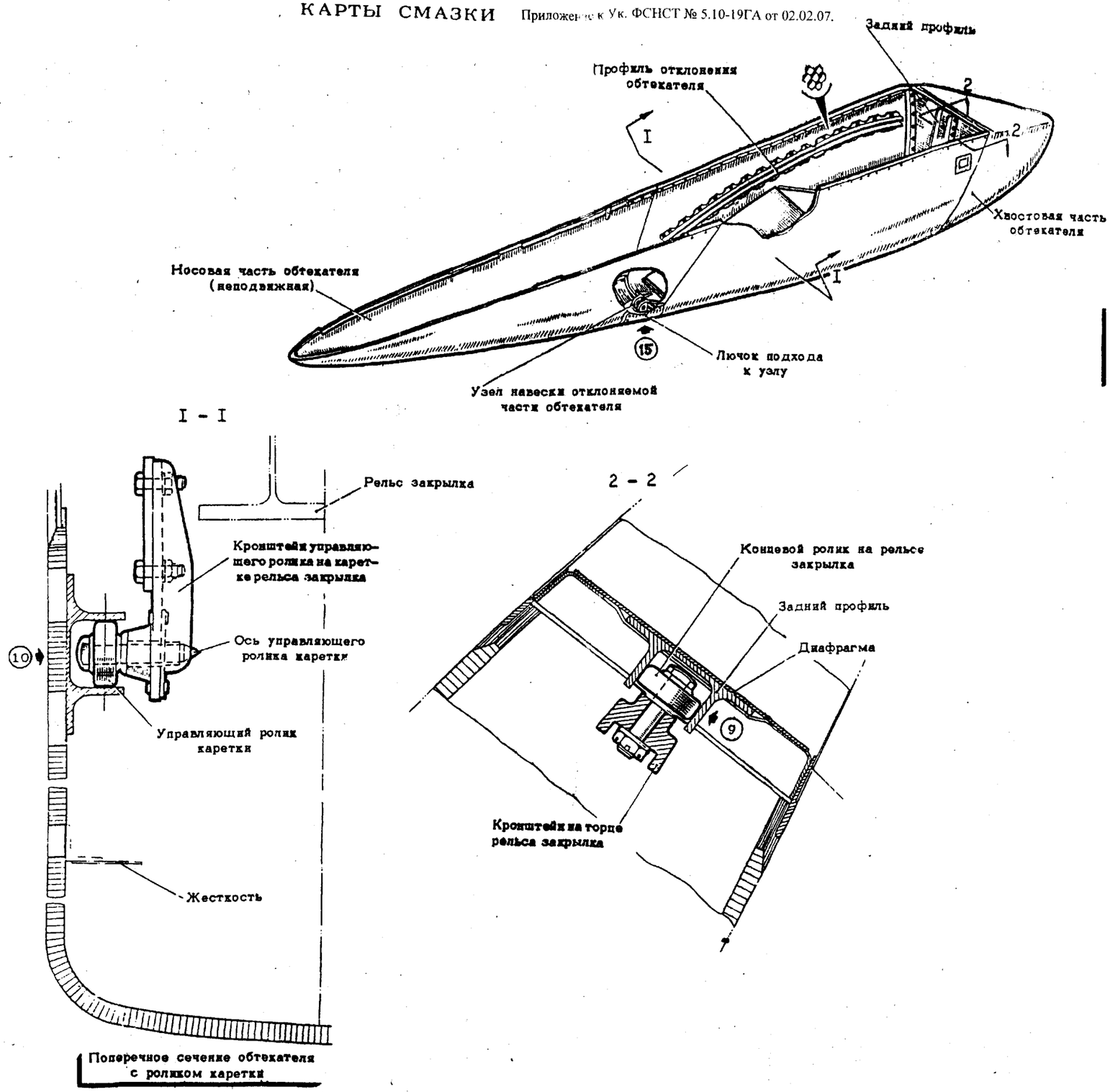


ОБТЕКАТЕЛЬ РЕЛЬСА ЗАКРЫЛКА

фиг.8

# КАРТЫ СМАЗКИ

Изменение № I8



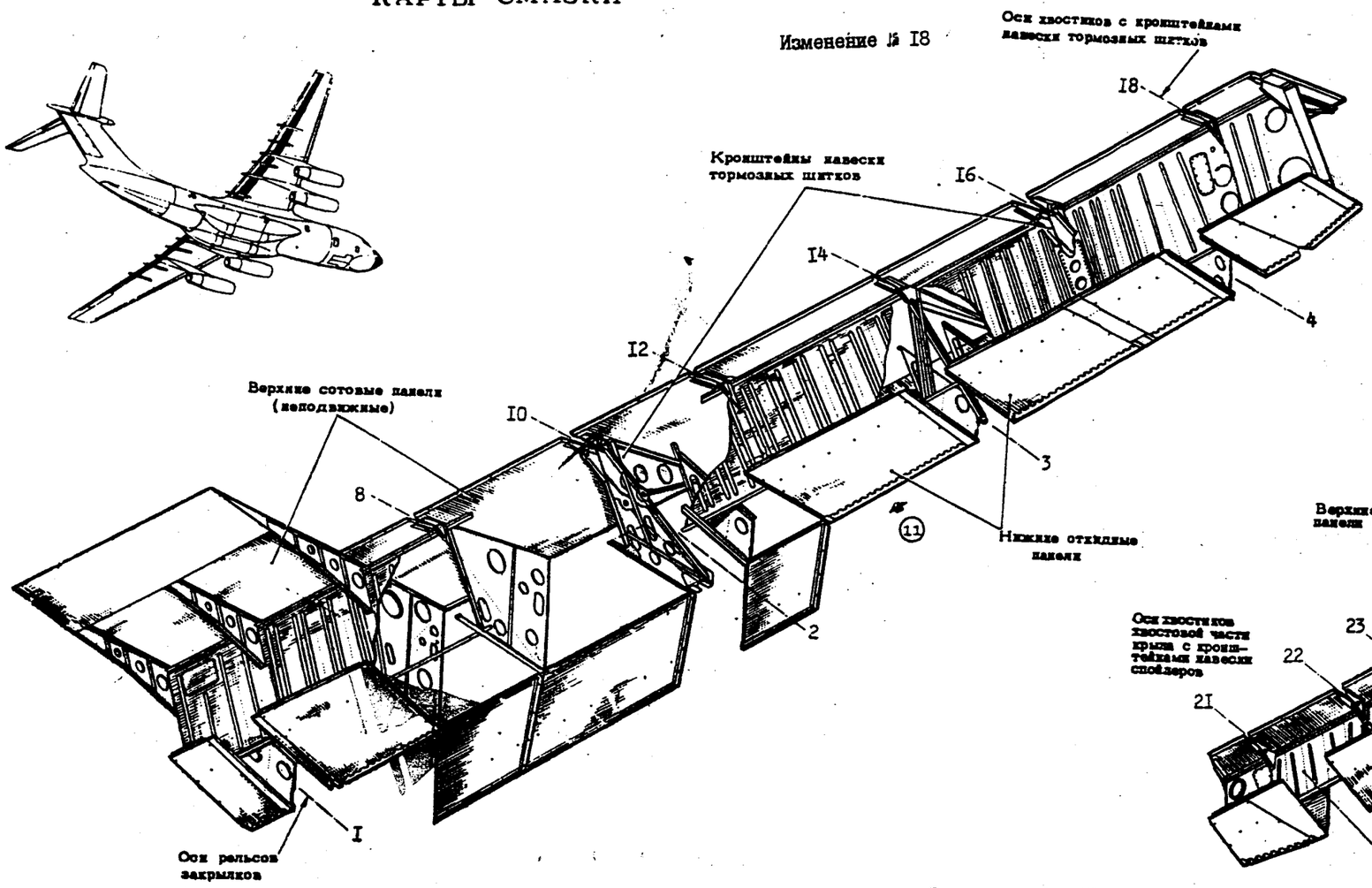


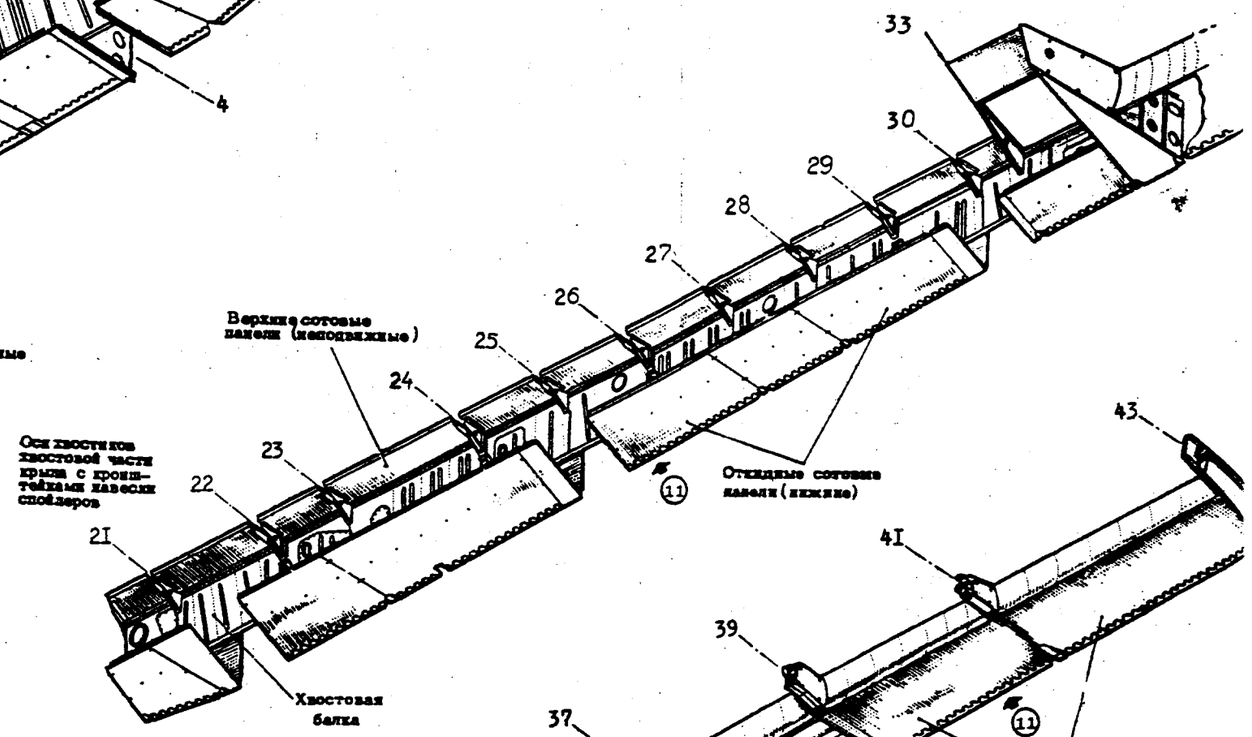


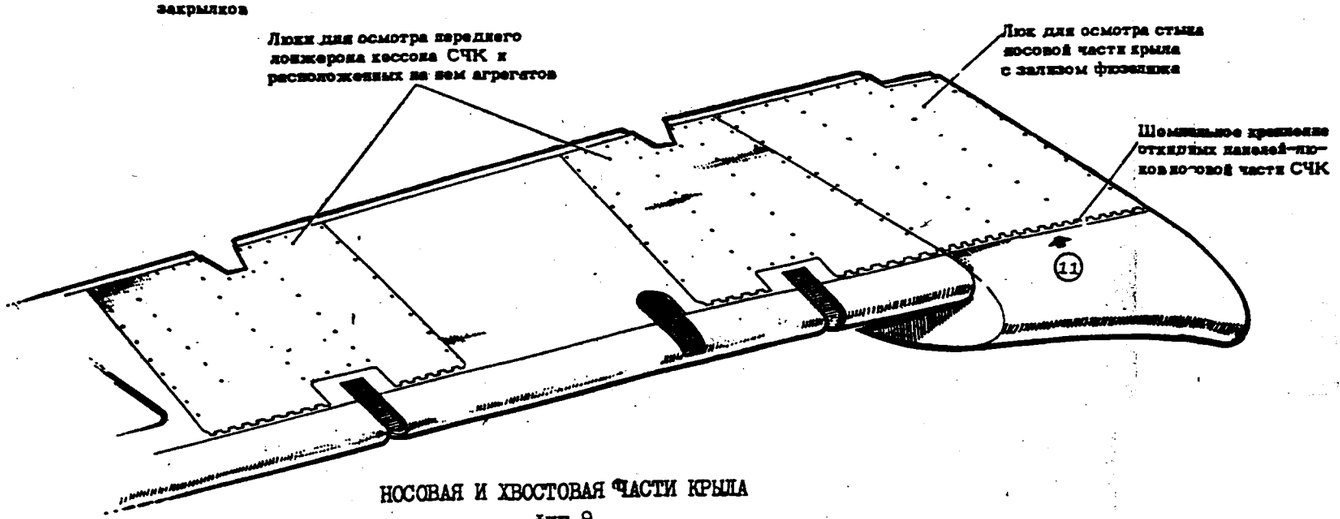


НОСОВАЯ И ХВОСТОВАЯ ЧАСТИ КРЫЛА

фиг.9

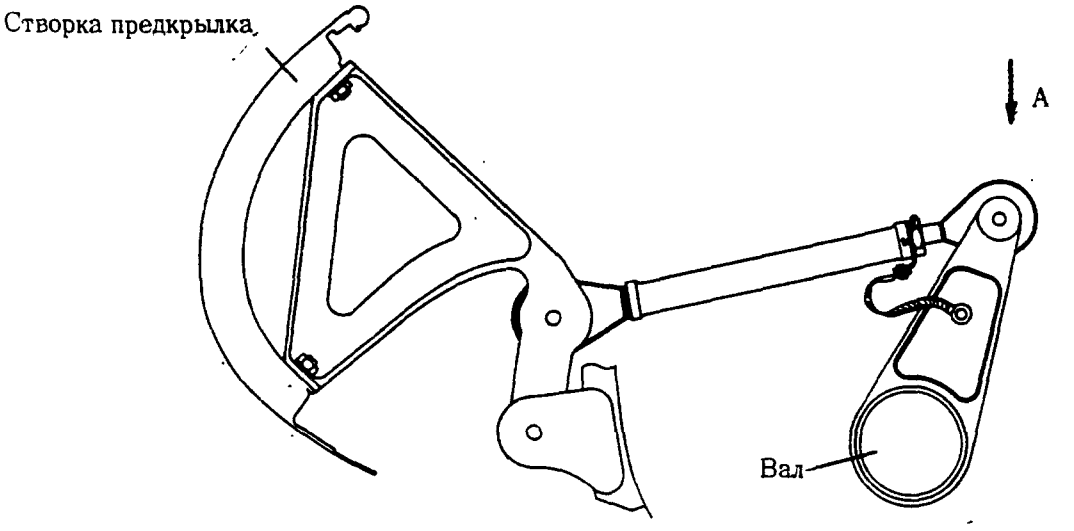


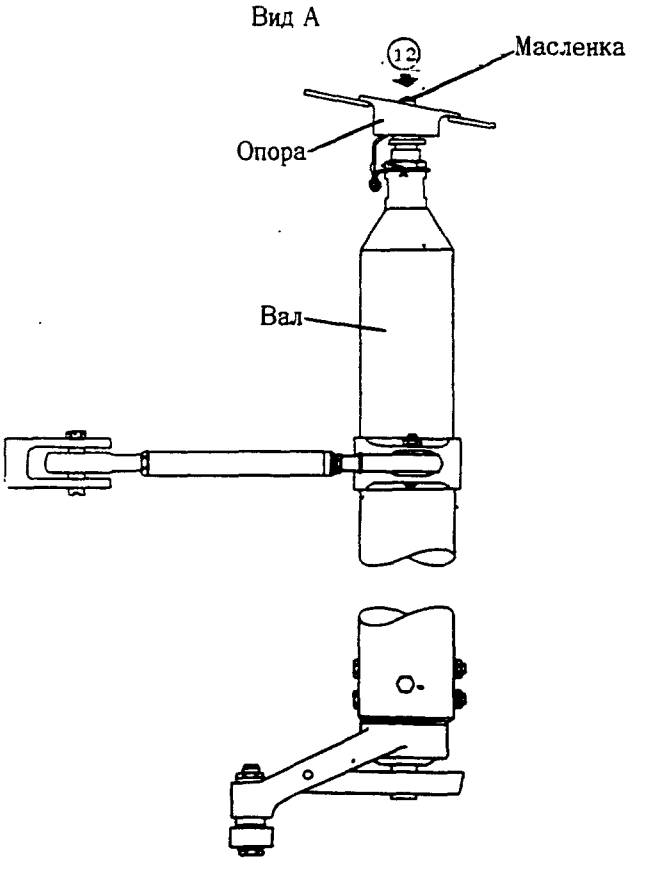


УПРАВЛЕНИЕ СТВОРКОЙ ПРЕДКРЫЛКА

фиг.10

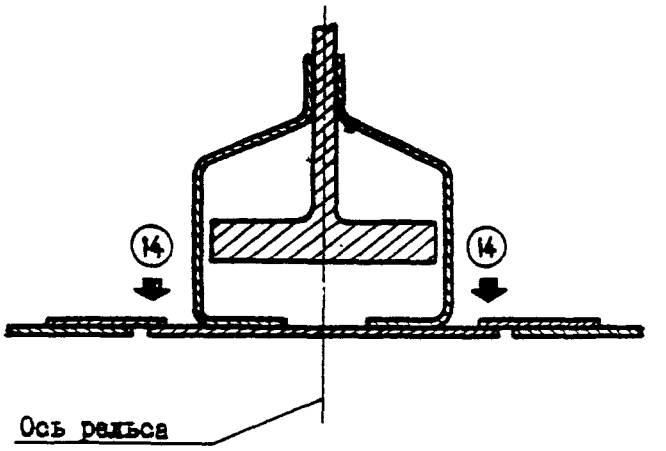


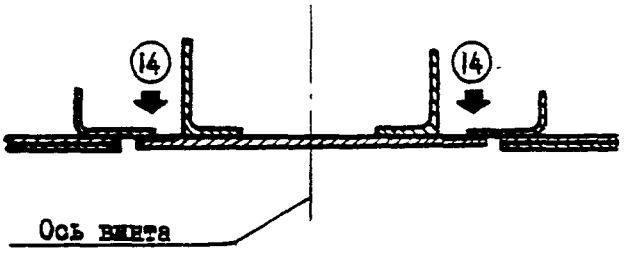


Фиг. II. Створки предкрылка по рельсам и винтовым механизмам

# КАРТЫ СМАЗКИ



| № точки смазки | НАИМЕНОВАНИЕ УЗЛОВ И СОЕДИНЕНИЙ | КОЛИЧ. ТОЧЕК СМАЗКИ | ПРИМЕНЯЕМАЯ СМАЗКА | ПЕРИОД СМАЗКИ | ДОПОЛНИТЕЛЬНЫЕ УКАЗАНИЯ |
|---|---|---|---|---|---|
| I | Узлы навески РН | 5 | ЦИАТИМ-20I | 3 | 25, фиг.I (спр.ИТЭ 25-40-0) |
| 2 | Узлы навески триммера и сервокомпенсатора РН | I0 | -"- | 3 | -"- |
| 3 | Узлы чавески РВ | I4 | -"- | 3 | 25, фиг.2 (спр.ИТЭ 25-20-0) |
| 4 | Узлы навески триммера-флетнера на РВ | I0 | -"- | 3 | -"- |
| 5 | Опорные ролики направляющей стойки киля | 2 | -"- | I | 25, фиг.3 (спр.ИТЭ 25-60-0) |
| 6 | Головки и гайки болтов навески стабилизатора в заднем шарнирном узле | 2 | АМС-3 | 2 | -"- |
| 7 | Крышка верхнего лика обтекателя: | | МК-8 | I | 25, фиг.4 (спр.ИТЭ 25-60-0) Смазывайте проливкой |
| | петли | 2 | | | |
| | замок, шарниры, тяги | 8 | | | |
| | запорные штыри | 2 | | | |
| 8 | Стыковые болты киля с фюзеляжем | 32 | АМС-3 | 6 | 25, фиг.5 (спр.ИТЭ 25-30-0 стр.2,3 фиг.I (а) Смазывайте также после первых 600 часов налета. Стыковые болты с гайками и шайбами обильно покрыть смазкой. |
| 9 | Сопрягаемые поверхности шарового яблока и сферических колец, внутреннюю поверхность металлофторопластовых втулок в заднем шарнирном узле | 3 | ЦИАТИМ-203 | - | 25, фиг.3 (спр.ИТЭ 25-50-0) Выполнять при всех работах, связанных с демонтажем стабилизатора. |
| I0 | Поверхность стакана и дублирующего болта в заднем шарнирном узле | 2 | АМС-3 | | 25, фиг.3 (спр. ИТЭ 25-50-0) Выполнять при всех работах, связанных с демонтажем стабилизатора. |

# КАРТЫ СМАЗКИ

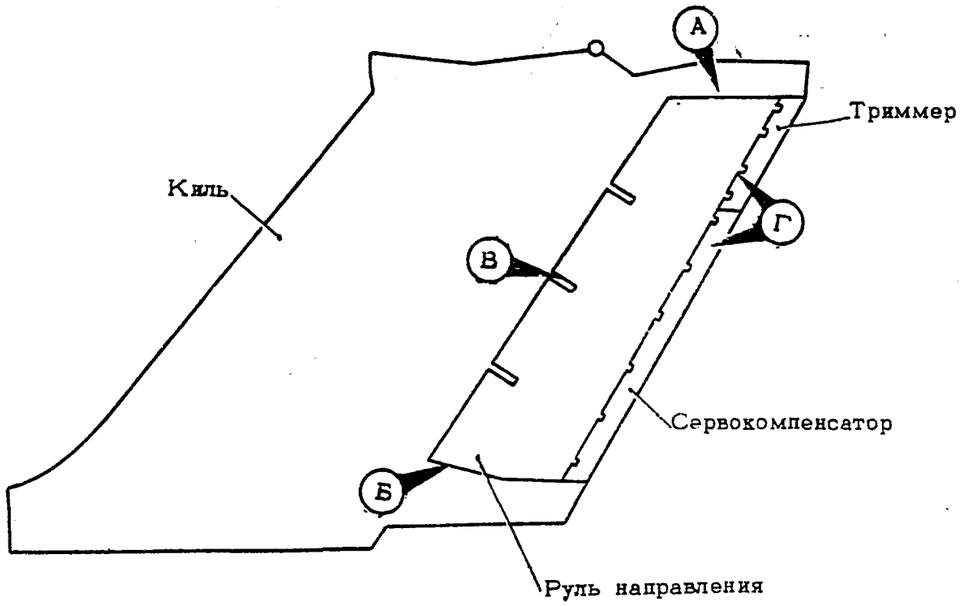


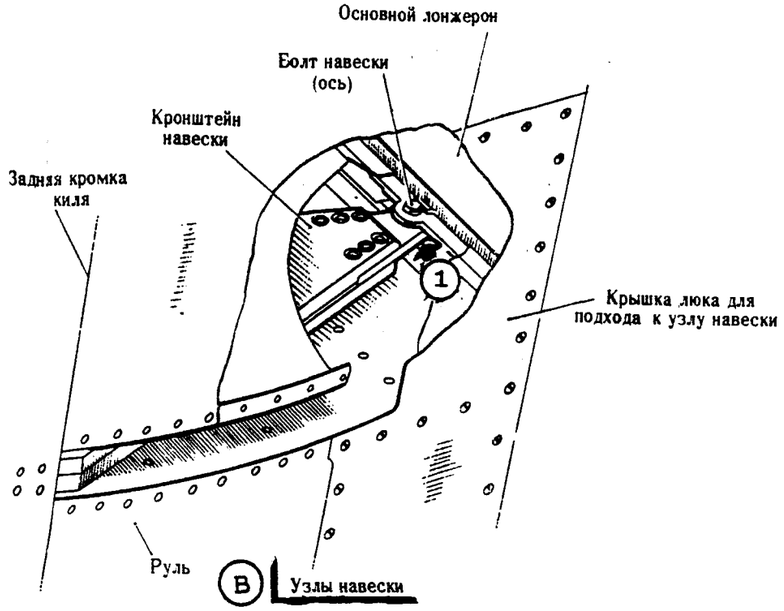


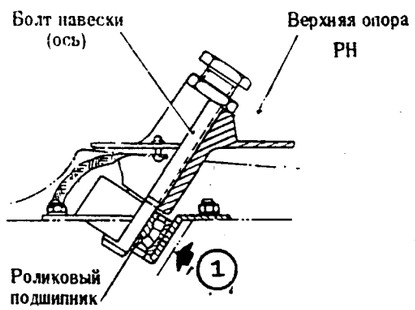


А Концевой узел навески

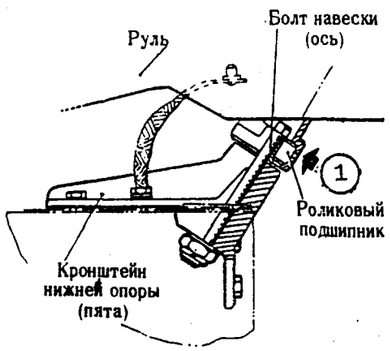


Б Нижняя торцевая опора руля (корневой узел навески)

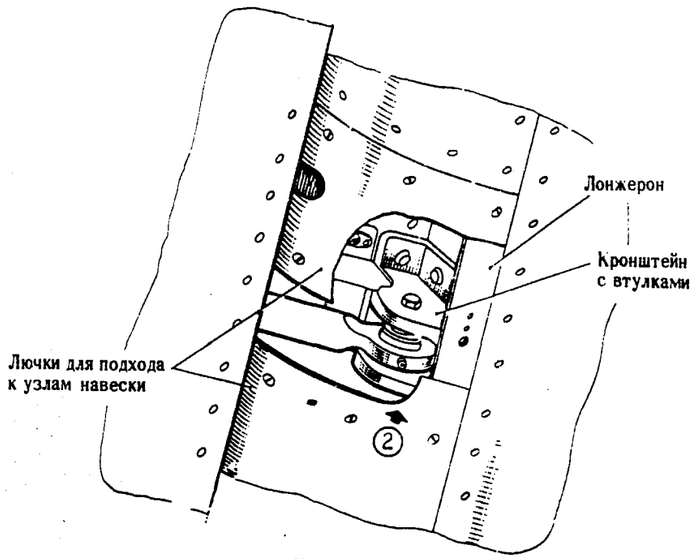


Г Узел навески сервокомпенсатора (триммера)

РУЛЬ НАПРАВЛЕНИЯ

фиг.I

# КАРТЫ СМАЗКИ

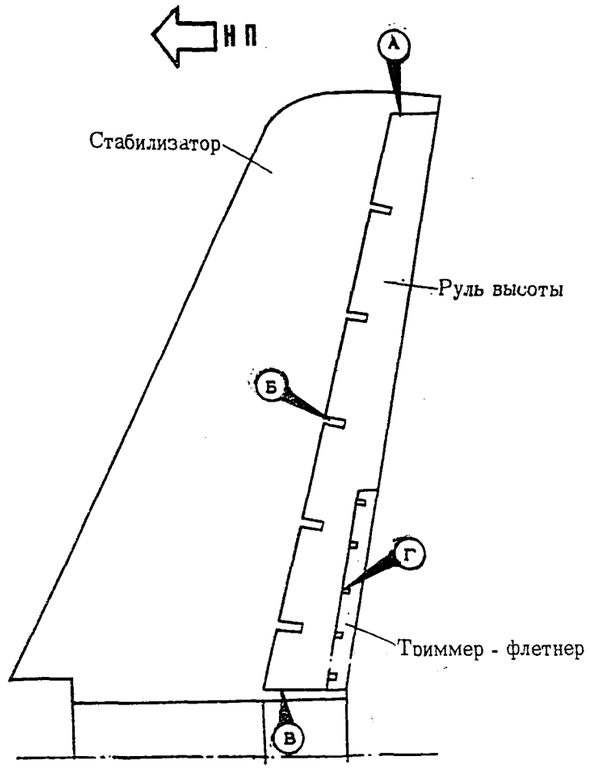


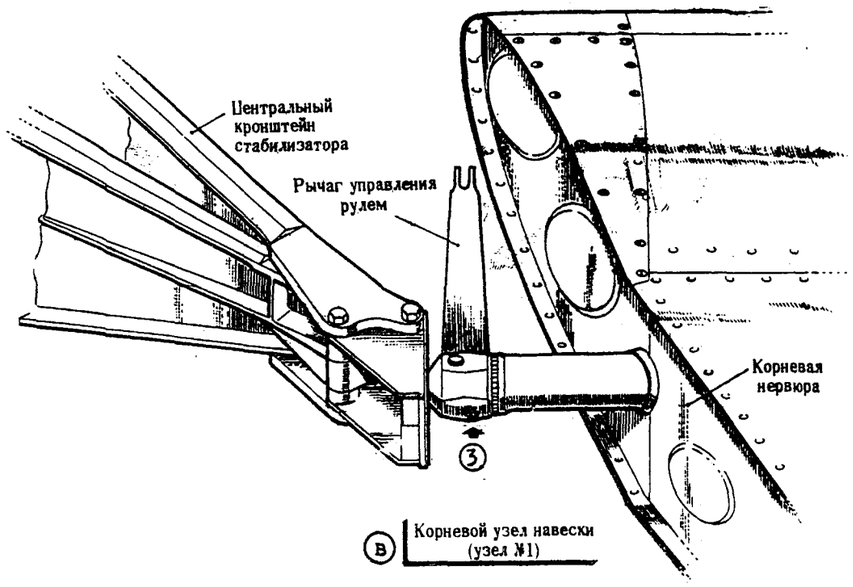


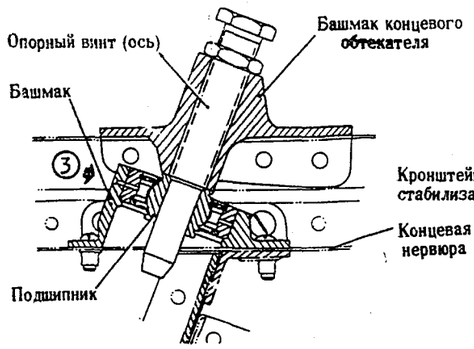


А Концевой узел навески (узел №7)

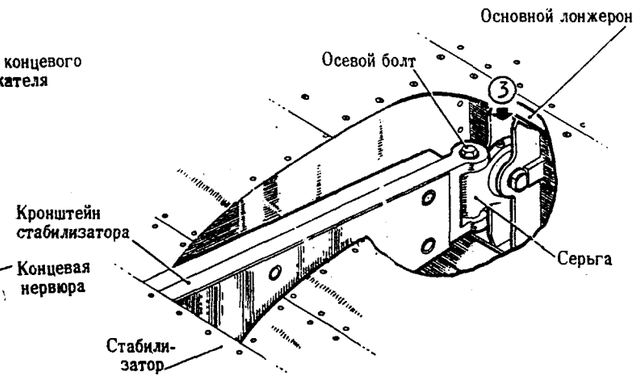


Б Промежуточные узлы навески (узлы №2–6)

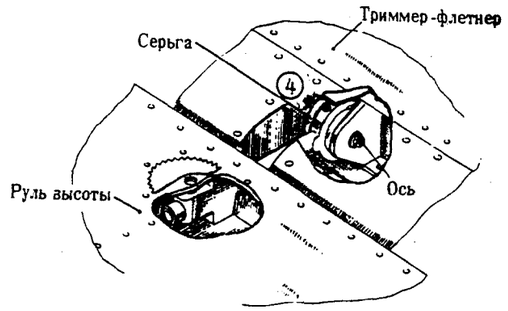


Г Узел навески триммера-флетнера

РУЛЬ ВЫСОТЫ

фиг.2

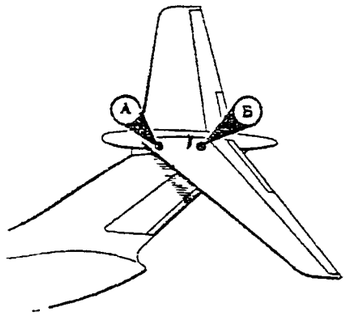


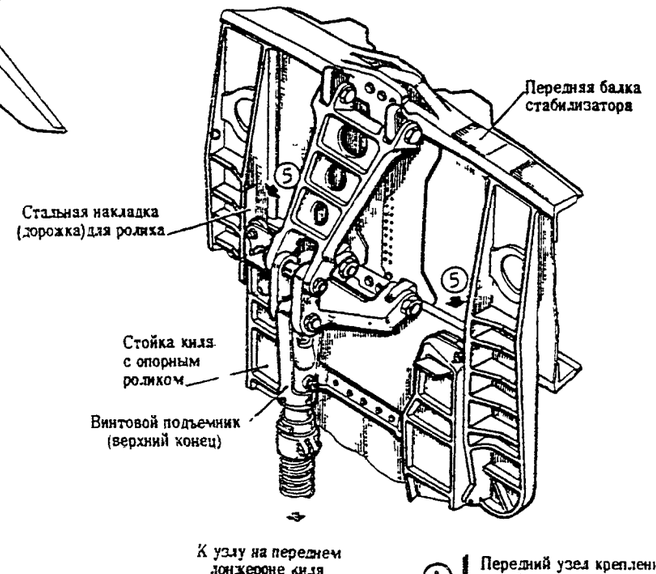


А Передний узел крепления стабилизатора к килю

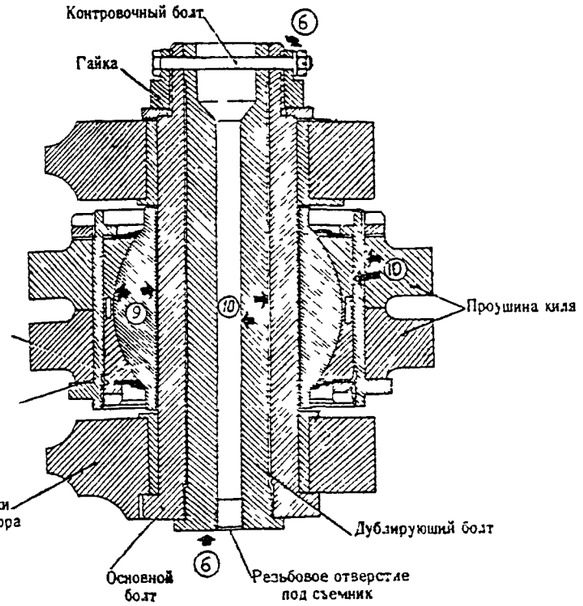


В Сечение по левому шарниру узла горизонтальной плоскости

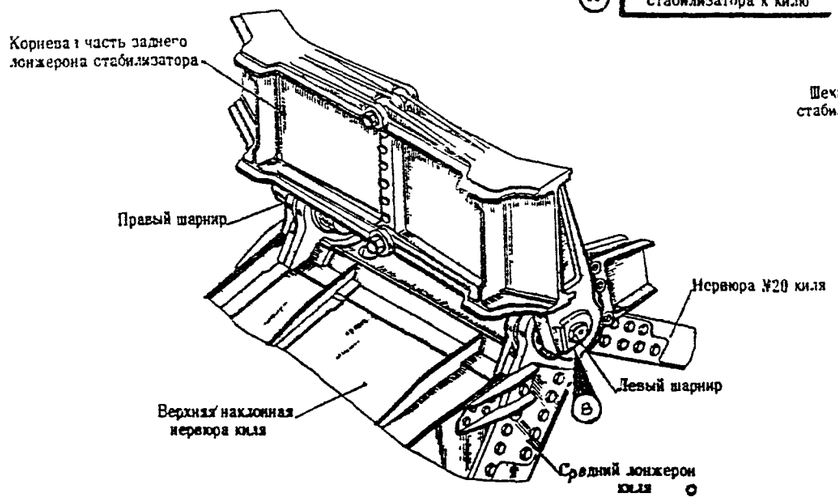


Б Задний узел крепления стабилизатора к килю

УЗЕЛ КРЕПЛЕНИЯ СТАБИЛИЗАТОРА

фиг.3

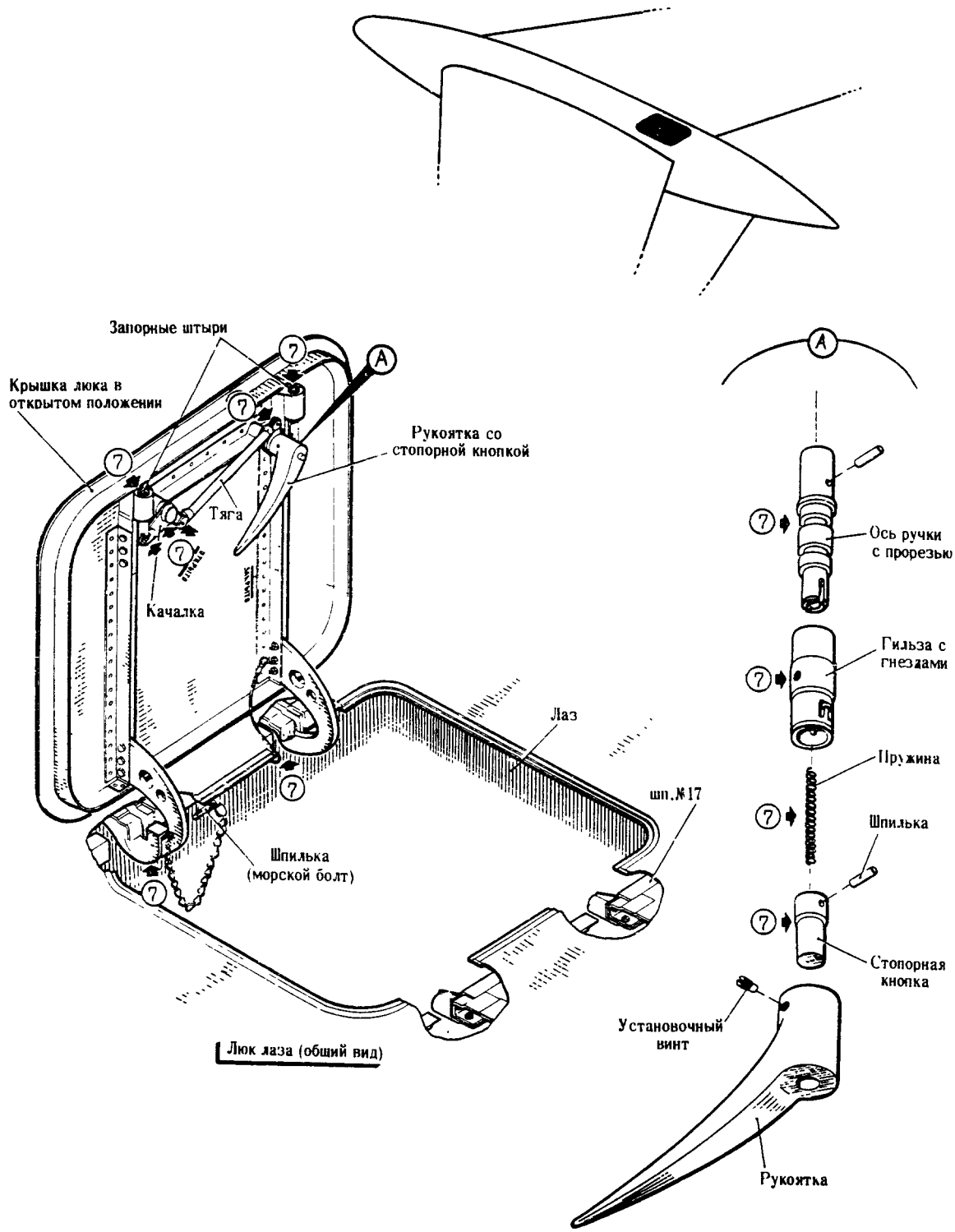


ВЕРХНИЙ ОБТЕКАТЕЛЬ

фиг.4

# КАРТЫ СМАЗКИ

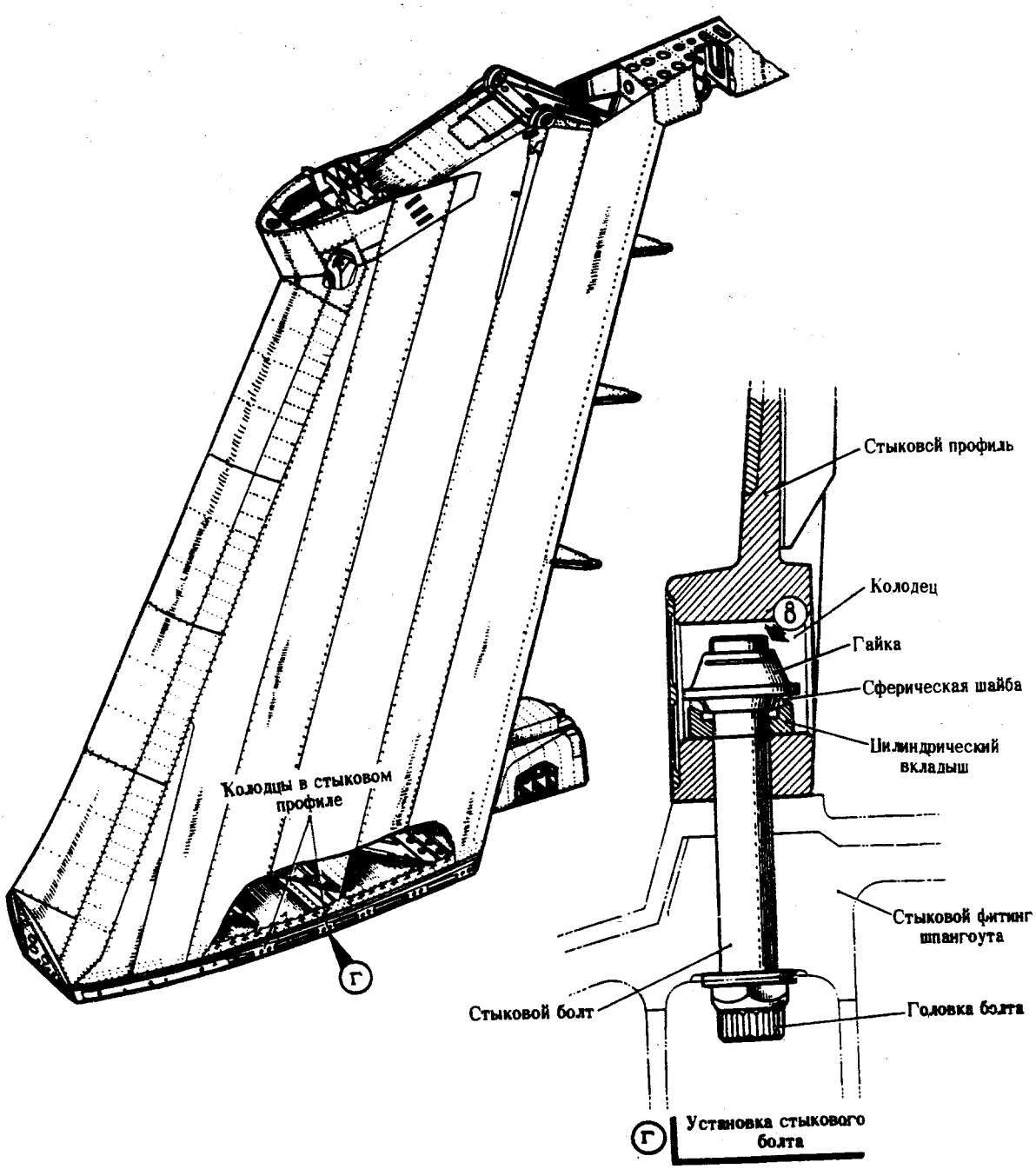


КИЛЬ
фиг. 5



18 октября 1982

| № точки смазки | Наименование узлов и соединений | Колич. точек смазки | Применяемая смазка | Период смазки | Дополнительные указания |
|---|---|---|---|---|---|
| | Управление стабилизатором | | | | |
| I | Поверхность винта винтового подъемника | I | ЦИАТИМ-20I | 2 | 3I, фиг.I (спр.ИТЭ 3I-4I-0) Смазывать не реже чем 2 раза в год (к весенне-летнему и осенне-зимнему периодам эксплуатации) |
| 2 | Масленки на корпусах привода | 2 | -"- | I2 | 200-250 см³ смазки через 3600 час на каждую масленку. После смазывания ходового винта с наружных поверхностей редукторов и манжет удалить излишки смазки сухой ветошью. Прочистить дренажное отверстие ⌀6 мм в корпусе верхнего привода (см. фиг.I) |
| 3 | Траверсы крепления подъемника к кронштейну киля | 2 | -"- | I | |
| 3а | Траверсы крепления подъемника к кронштейну в стабилизаторе | 2 | -"- | I | |
| 3б | Траверсы крепления к корпусам подъемника | 4 | ЦИАТИМ-203 | I | |
| 4 | Редукторы МУС-3ПТВ-2 сер. | I0 | ЦИАТИМ-22I | 6 | По 5 г смазки на масленку |
| 5 | Масленка ограничителя | I | ЦИАТИМ-20I | 3 | |
| 6 | Масленка шлиц-шарнира | I | -"- | I | |
| 6а | Шарнирные соединения в проводке от стабилизатора к датчикам АПС, ДС-II и МУ-6I5А | 5 | МК-8 | I | 3I, фиг.Iа (спр.ИТЭ 3I-40-0) Производить капельное смачивание в зазор между ухом и вилкой соединений по 3÷5 капель в каждый |
| | Управление тормозными щитками | | | | |
| 7 | Болты, соединяющие тяги подкосного замка с кронштейнами секции тормозного щитка | 8 | ЦИАТИМ-203 | 3 | 3I, фиг.2 (спр.ИТЭ 3I-70-0) |
| 8 | Болты, соединяющие тяги подкосного замка с качалкой | 8 | -"- | 3 | -"- |
| 9 | Болт, соединяющий шток цилиндра с качалкой | 4 | -"- | 3 | -"- |
| 9а | Оси рычагов сжатия микровыключателя сигнализации открытого положения "подкосного" замка. | 4 | МК-8 | I | 3I, фиг.2 (спр.ИТЭ 3I-70-0) Смазку производите при выпущенных закрылках |

# КАРТЫ СМАЗКИ

Изменение № 350

| № точки смазки | НАИМЕНОВАНИЕ УЗЛОВ И СОЕДИНЕНИЙ | КОЛИЧ. ТОЧЕК СМАЗКИ | ПРИМЕНЯЕМАЯ СМАЗКА | ПЕРИОД СМАЗКИ | ДОПОЛНИТЕЛЬНЫЕ УКАЗАНИЯ |
|---|---|---|---|---|---|
| I0 | Болт, соединяющий корпус цилиндра с кронштейном крыла. | 4 | ЦИАТИМ-203 | 3 | 3I, фиг.2 (спр.ИТЭ 3I-70-0) |
| | Управление спойлерами | | | | |
| II | Болт, соединяющий шток цилиндра с секцией спойлера | 8 | ЦИАТИМ-203 | 3 | 3I, фиг.3 (спр.ИТЭ 3I-60-0) |
| IIa | Подшипники трубы обратной связи | 8 | ЦИАТИМ-20I | 3 | -"- |
| I2 | Болт, соединяющий корпус цилиндра с кронштейном крыла | 8 | ЦИАТИМ-203 | 3 | -"- |
| I2a | Шарнирные соединения в проводке к датчикам МУ-6I5А левой внешней и правой внутренней секций спойлеров | 4 (по 2 на датчик) | МК-8 | I | 3I, фиг.3А Производить капельное смачивание в зазор между ухом и вилкой соединений по 3÷5 капель в каждый |
| I3 | Участки тросов, проходящие через гермовыводы | 8 | ЦИАТИМ-20I | 3 | 3I, фиг.3 (спр.ИТЭ 3I-60-0) |
| | Управление закрылками | | | | |
| I4 | Каретки основного звена: № I,2 (СЧК) и № 5 (ОЧК) | 84 | -"- | I | 3I, фиг.4 (спр.ИТЭ 3I-50-0) |
| I4a | Подшипники тяг дефлекторов закрылков по каретам № I,4 (СЧК) и № 5,7 (ОЧК) | I6 | ЦИАТИМ-20I | ОЗН-ВЛН | -"- Наружная обмазка |
| I5 | Каретки основного звена: № 3,4 (СЧК) и № 6,7 (ОЧК) | 96 | ЦИАТИМ-20I | I | 3I, фиг.4 (спр.ИТЭ 3I-50-0) |
| I6 | Ось кардана вертикальная по кареткам №I,2,3,4,5,6,7 | 28 | ЦИАТИМ-20I | ОЗН-ВЛН | 3I, фиг.9 (спр.ИТЭ 3I-50-0) через пресс-масленки осей кардана. Примечание. Измененные оси по внешнему виду отличаются от старых осей наличием в торцах осей пресс-масленок. |
| I7 | Управляющие каретки (СЧК) и (ОЧК) | I20 | ЦИАТИМ-20I | 3 | 3I, фиг.4 (спр.ИТЭ 3I-50-0) |
| I8 | Каретки дефлекторов: № I - 7 (СЧК) № 8 -I2 (ОЧК) | I92 | ЦИАТИМ-20I | 3 | 3I, фиг.5 (спр.ИТЭ 3I-50-0) Допуск для смазки обеспечивается при выпуске закрылков на 44°. |

# КАРТЫ СМАЗКИ

Изменение № 390

| № точки смазки | НАИМЕНОВАНИЕ УЗЛОВ И СОЕДИНЕНИЙ | КОЛИЧ. ТОЧЕК СМАЗКИ | ПРИМЕНЯЕМАЯ СМАЗКА | ПЕРИОД СМАЗКИ | ДОПОЛНИТЕЛЬНЫЕ УКАЗАНИЯ |
|---|---|---|---|---|---|
| I9 | Установка рельсов дефлектора СЧК и ОЧК | 72 | ЦИАТИМ-20I | ОЗН-ВЛН | 3I, фиг.5 (спр.ИТЭ 3I-50-0) |
| 20 | Каретки хвостового звена (СЧК) и (ОЧК) | I04 | -"- | 3 | -"- |
| 2I | Управление хвостовым звеном закрылка СЧК и ОЧК | 82 | -"- | 3 | 3I, фиг.6 (спр.ИТЭ 3I-50-0) Через пресс-масленки наконечников тяг |
| 22 | Шкворни управления хвостовыми звеньями закрылка | I2 | -"- | ОЗН-ВЛН | Смазывать не реже чем 2 раза в год |
| 23* | Передний опорный узел горизонтальной оси карданa по рельсам № I - 7 | I4 | -"- | I | 3I, фиг.9 (спр.ИТЭ 3I-50-0) |
| - | Задний опорный узел горизонтальной оси карданa по рельсам № I-7 | 28 | -"- | I | -"- |
| | <u>Трансмиссия управления закрылками</u> | | | | |
| 25 | Карданы валов | 42 | ЦИАТИМ-20I | 3 | 3I,фиг.7 и I0 (спр.ИТЭ 3I-00-6) |
| 26 | Шлицевые валики карданов | I5 | ЦИАТИМ-203 | - | Смазку производите при монтаже |
| 27 | Головки подвески | 20 | ЦИАТИМ-20I | 3 | 3I,фиг.7 и I0 (спр.ИТЭ 3I-00-6) |
| 28а | Шариковые гайки винтовых механизмов | 8 | -"- | 3 | 3I,фиг.7 и 8 (спр.ИТЭ 3I-53-0) Смазывать не реже,чем 2 раза в год(к весенне-летнему и осенне-зимнему периодам эксплуатации) |
| 29 | Карданы винтовых механизмов с 063407I62 по 073409237 / по 063406I60 и с 0063464938 | 4 / 8 | ЦИАТИМ-20I | I | 3I,фиг.7 и II Смазывать на самолетах по 073409237 и с 0063464938 |
| 30 | Поверхность винта винтового механизма | 8 | -"- | I | 3I,фиг.7 и 8 |
| | <u>Управление предкрылками</u> | | | | |
| 3I | Каретки: № I - I2 | 24по II | ЦИАТИМ-20I | 3 | 3I,фиг.I2 и I3 (спр.ИТЭ 3I-80-0) |
| | № I3 - I5 | 6по I2 | | | |
| 32 | Винтовые механизмы: | | | | |
| | гайки | 20 | -"- | 3 | 3I, фиг.I2 и I4 (спр.ИТЭ 3I-82-0) Смазывать не реже, чем 2 раза в год (к весенне-летнему и осенне-зимнему периодам эксплуатации). |
| | поверхность винтов | 20 | -"- | 3 | |

*Смазку узлов контролируйте путем заправочки мерного количества смазки (5-6 качков)

# КАРТЫ СМАЗКИ

| № ТОЧКИ СМАЗКИ | НАИМЕНОВАНИЕ УЗЛОВ И СОЕДИНЕНИЙ | КОЛИЧ. ТОЧЕК СМАЗКИ | ПРИМЕНЯЕМАЯ СМАЗКА | ПЕРИОД СМАЗКИ | ДОПОЛНИТЕЛЬНЫЕ УКАЗАНИЯ |
|---|---|---|---|---|---|
| 33* | Карданные кольца | I6по4 | ЦИАТИМ-20I | 3 | 3I, фиг.I4 Смазывать на самолетах по 053405II7 включительно. |
| 34 | Опоры валов (головки подвески). | 4 | ЦИАТИМ-20I | 3 | 3I, фиг.I2 |
| 35* | Карданы трансмиссии. | 80 | -"- | 3 | 3I, фиг.I4 |
| 36* | Шлицевые валики карданов. | 34 | ЦИАТИМ-203 | - | Смажьте при монтаже |
| 37 | Крепление винтовых механизмов к предкрылку. | 20 | -"- | 3 | 3I, фиг.I4 |
| | Механизм стопорения | | | | |
| 38 | Механизм стопорения РВ: | | | | |
| | - контактируемые поверхности сухаря и сектора | 4 | ЦИАТИМ-20I | I | 3I, фиг.I5 (спр.ИТЭ 3I-90-0) |
| | - выступающая часть поверхности штока пружинного цилиндра. | I | -"- | I | |
| | - контактируемые поверхности ролика и кулачка привода МВ. | | | | |
| 39 | Механизм стопорения элеронов: | | | | |
| | а) для самолетов до № 765I9, не доработанных по бюллетеню № 652-ДК: | | | | |
| | - контактируемые поверхности сухаря и сектора; | I | ЦИАТИМ-20I | I | 3I, фиг.I5 (спр.ИТЭ 3I-90-0) |
| | - выступающая часть поверхности штока пружинного цилиндра; | I | -"- | I | -"- |
| | б) для самолетов с № 76520 (и до № 765I9, доработанных по бюллетеню № 652-ДК): | | | | |
| | - контактируемые поверхности кронштейна стопорения и стопора; | 2 | -"- | I | -"- |
| | - поверхность трения стопора и направляющего кронштейна; | 2 | -"- | I | -"- |
| | - наружную поверхность пружинного цилиндра; | 2 | -"- | I | -"- |
| | - контактируемые поверхности ролика и кулачка привода МВ. | 2 | -"- | I | -"- |

* Точки 33, 35, 36 на винтовых механизмах № 2 и № 4 не смазывать.

# КАРТЫ СМАЗКИ

Изменение № 758

| № ТОЧКИ СМАЗКИ | НАИМЕНОВАНИЕ УЗЛОВ И СОЕДИНЕНИЙ | КОЛИЧ. ТОЧЕК СМАЗКИ | ПРИМЕНЯЕМАЯ СМАЗКА | ПЕРИОД СМАЗКИ | ДОПОЛНИТЕЛЬНЫЕ УКАЗАНИЯ |
|---|---|---|---|---|---|
| 40 | Механизм стопорения РН : трущиеся поверхности цилиндра и стопора, а также паз в ограничителе на киле | 6 | -"- | I | -"- |
| | Контактируемые поверхности ролика и кулачка привода МВ | I | -"- | I | 3I, фиг. I5 |
| | Управление элеронами | | | | |
| 4I | Наконечник тяги, подходящей к элерону | 2 | ЦИАТИМ-20I | 3 | 3I, фиг.I6 и I7 (спр.ИТЭ 3I-I4-0) |
| 42 | Наконечники тяги, подходящей к сервокомпенсатору элерона. | 4 | -"- | 3 | 3I, фиг.I6 и I7 (спр.ИТЭ 3I-I4-0) |
| 43 | Ушковый болт штока и наконечник корпуса пружинной стойки сервокомпенсатора элерона. | 4 | -"- | 3 | -"- |
| 44 | Наконечники тяги, подходящей к триммеру элерона. | 2 | ЦИАТИМ-20I | 3 | 3I, фиг.I6 и I7 (спр.ИТЭ 3I-I4-0) |
| 45 | Цепи и звездочки штурвала. Для смазки нижней звездочки демонтировать кронштейн-упор. | 6 | ЦИАТИМ-20I | ОЗН-ВЛН | 3I, фиг.I8 (спр.ИТЭ 3I-II-0) |
| 45А | Карданы штурвалов | 2 | -"- | -"- | |
| 46 | Тросы(на участках,работающих на секторах и роликах), цепь(на участке, работающем на звездочке), звездочка рулевой машины автопилота. | I | ЦИАТИМ-20I (ЦИАТИМ-203) | 3 | 3I, фиг.I6 и I9 (спр.ИТЭ 3I-I0-0) |
| 46а | Механизм ограничения углов отклонения элеронов-паз качалки и входящий в паз ролик, выступающая часть штока цилиндра. | 3 | ЦИАТИМ-20I | 3 | 3I, фиг.I6 и 24 (спр.ИТЭ 3I-I3-0) |



18 сент 92 г.
05 28064

11,76т

# КАРТЫ СМАЗКИ

Изменение № 758

| № точки смазки | Наименование узлов и соединений | Колич точек смазки | Применяемая смазка | Период смазки | Дополнительные указания |
|---|---|---|---|---|---|
| | Управление рулем направления | | | | |
| 47 | Механизм регулировки педалей по росту пилота и карданное соединение. | 2 | -"- | 3 | 3I, фиг.20 и 2I (спр.ИТЭ 3I-2I-0) |
| 48 | Поршень пиропистолета механизма отстрела загрузочного устройства управления Р.Н. | I | ЦИАТИМ-20I | 6 | 3I, фиг.20 и 22 (спр.ИТЭ 3I-23-0) |
| 49 | Тросы(на участках,работающие на секторах), цепь (на участке,работающем на звездочке),звездочка рулевой машины автопилота. | I | ЦИАТИМ-20I (ЦИАТИМ-203) | 3 | 3I, фиг.20 и 23 (спр.ИТЭ 3I-20-0) |
| 50 | Поршни пиропистолетов механизмов отстрела бустеров | 2 | ЦИАТИМ-20I | 6 | 3I, фиг.20 и 22 |
| 5I | Механизм ограничения углов отклонения РН - паз качалки и входящий в паз ролик, выступающая часть штока цилиндра. | 3 | -"- | 3 | 3I, фиг.20 и 24 |
| 52 | Наконечники тяги,подходящей к сервокомпенсатору РН | 4 | -"- | 3 | 3I, фиг.20 и 25 (спр.ИТЭ 3I-25-0) |
| 53 | Ушковый болт штока и наконечник корпуса пружинной стойки сервокомпенсатора РН. | 4 | -"- | 3 | -"- |
| 54 | Наконечник тяги, подходящей к триммеру РН | I | -"- | 3 | 3I, фиг.20 и 26 (спр.ИТЭ 3I-26-0) |
| | Управление рулем высоты | | | | |
| 55 | Поршень пиропистолета механизма расцепления ветвей проводки управления РВ в районе штурвалов. | I | ЦИАТИМ-20I | 6 | 3I, фиг.27 и 22 (спр.ИТЭ 3I-28-0) |



Серийно с 20681. С 07206 по 20680 после выполнения бюл. № 2065-БЗГ

I5 августа I996

18 окт. 1982.

05 20064

Приложение к Ук.ФСНСТ № 5.10-19ГА от 02.02.07.

| № ТОЧКИ СМАЗКИ | НАИМЕНОВАНИЕ УЗЛОВ И СОЕДИНЕНИЙ | КОЛИЧ. ТОЧЕК СМАЗКИ | ПРИМЕНЯЕМАЯ СМАЗКА | ПЕРИОД СМАЗКИ | ДОПОЛНИТЕЛЬНЫЕ УКАЗАНИЯ |
|---|---|---|---|---|---|
| 56 | Перечень пиропистолетов механизмов расцепления ветвей проводки управления РВ<br>- за бустерами<br>- до бустеров. | <br><br><br><br>1<br>1 | ЦИАТИМ-201 | 6 | 31, фиг. 22, 28, 29 |
| 57 | Наконечники тяги, подходящей к секции РВ. | 2 | -"- | 3 | 31, фиг. 27 |
| 58 | Механизм управления триммерами-флетнерами:<br>-наконечники тяг<br>-ходовой валик редуктора. | <br><br>6<br>2 | -"- | 3 | 31, фиг. 27 и 30 |
| 59 | Тросы (на участках, работающих на секторах), цепи (на участках, работающих на звёздочках), звёздочки рулевых машин автопилота. | 4 | ЦИАТИМ-201 (ЦИАТИМ-203) | 3 | 31, фиг. 28 (спр. ИТЭ 31-30-0) |
| 61 | Вал механизма расцепления проводки управления РВ до АРМ. | 1 | ЦИАТИМ-201 | 3 | 31, фиг. 29 с самолёта № 76519 |
| 62 | Штоки концевых выключателей сигнализации положения элементов управления (кроме КВ АМ-800К). | 43 | ОКБ-122-7 | 1 | 31, фиг. 31 |

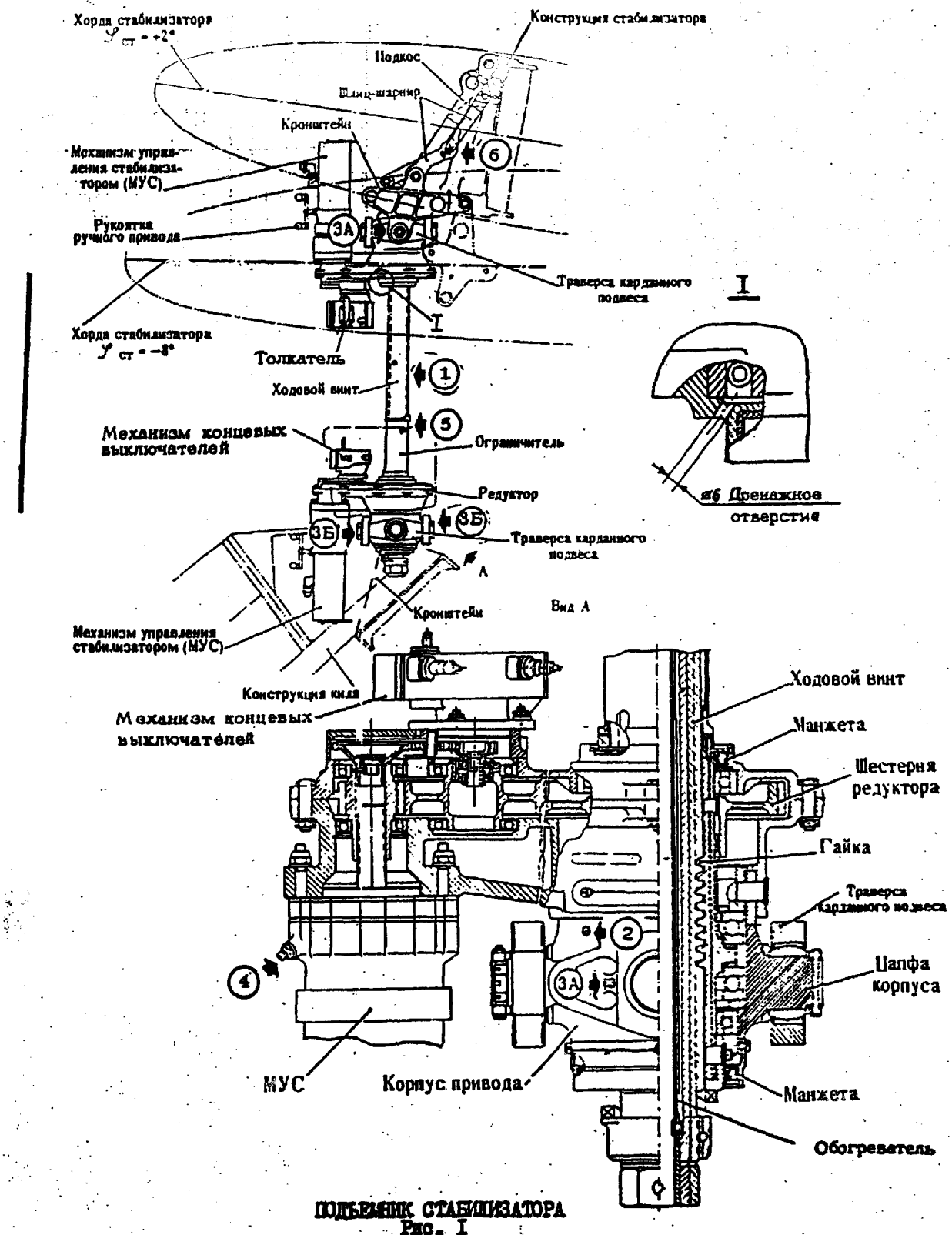


ПОДЪЕМНИК СТАБИЛИЗАТОРА
Рис. I

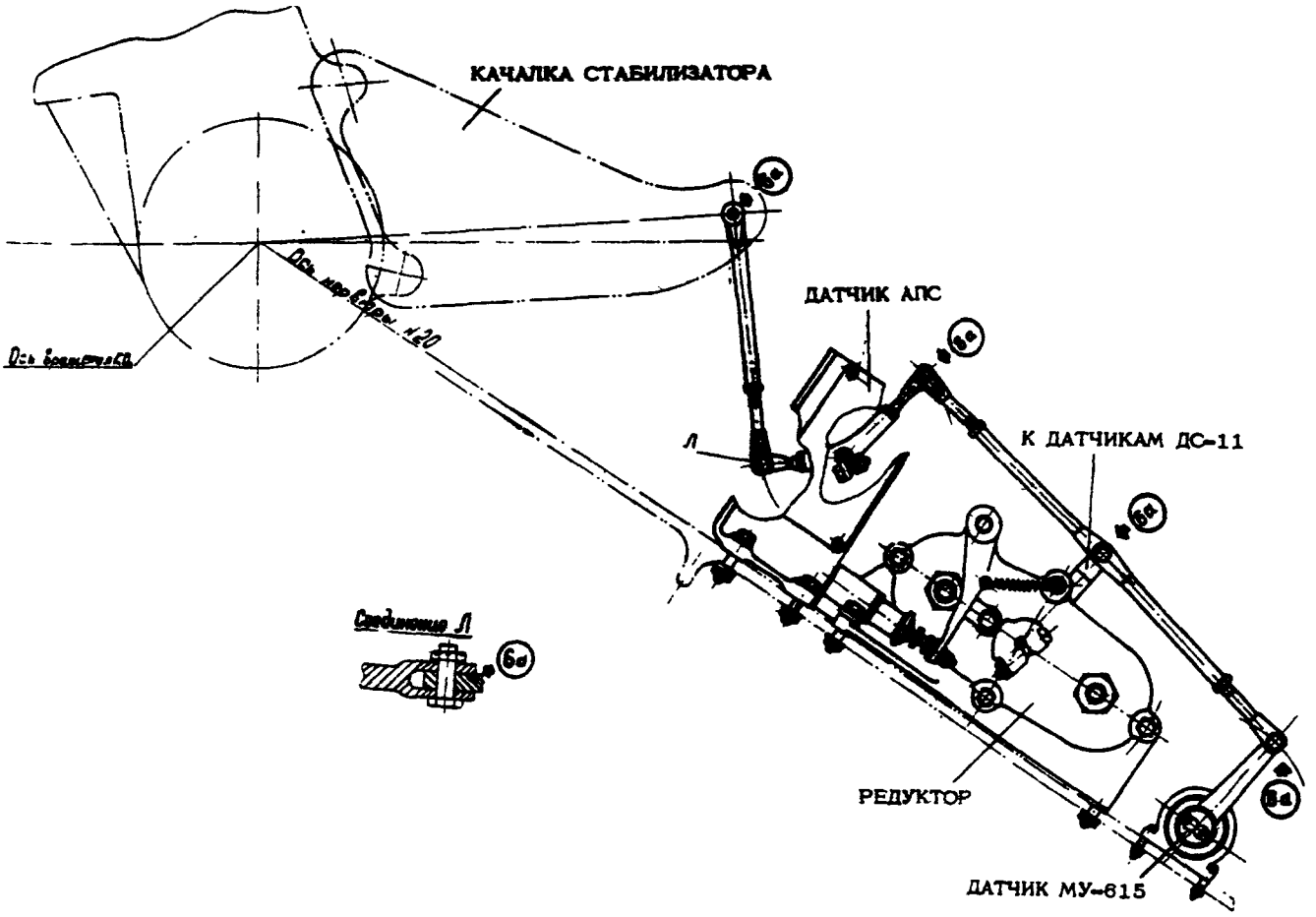


ПРОВОДКА ОТ СТАБИЛИЗАТОРА К ДАТЧИКАМ АПС, ДС-II И МУ-6I5А

ФИГ. IА

# КАРТЫ СМАЗКИ

Изменение № 160

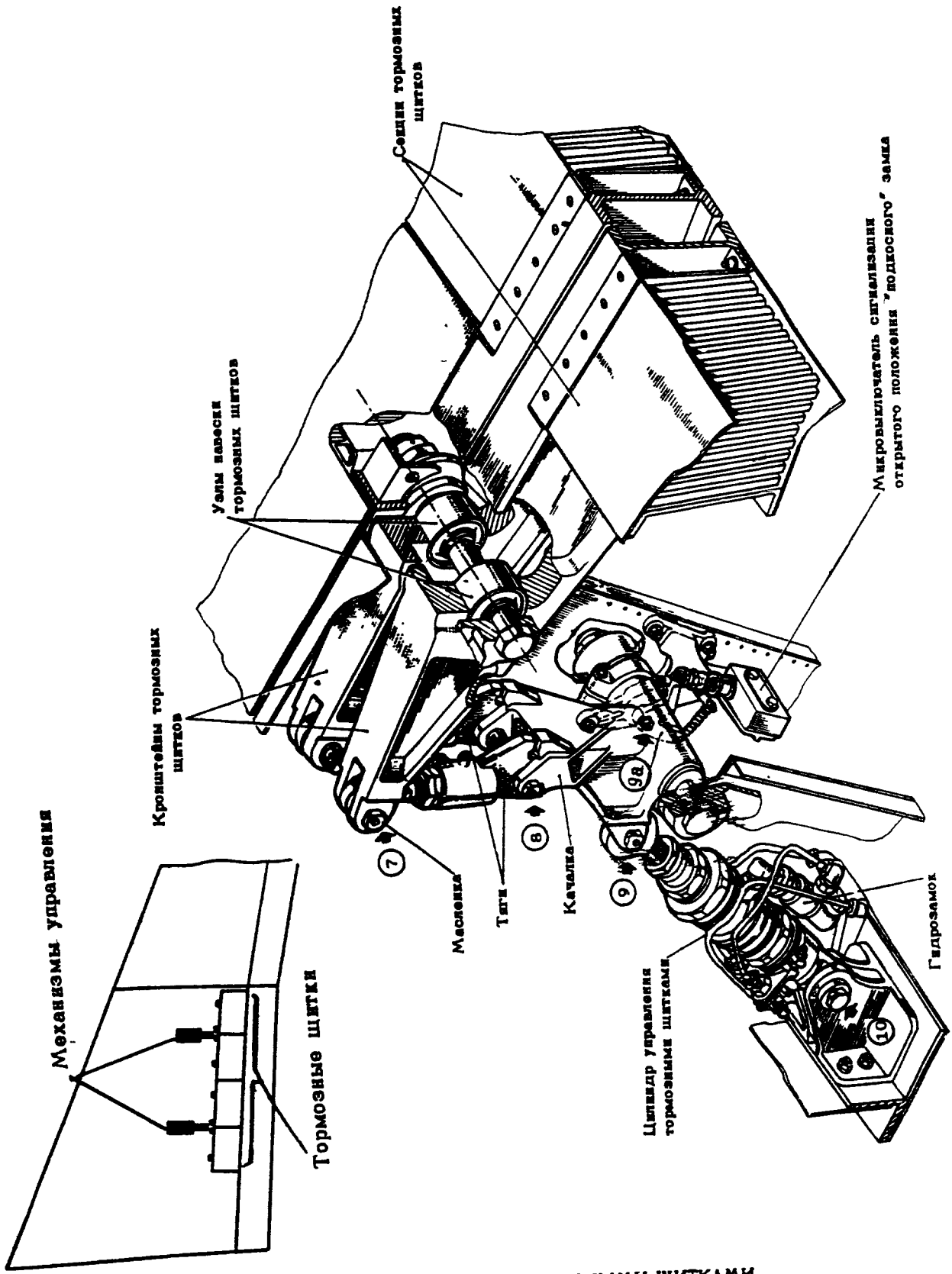


МЕХАНИЗМ УПРАВЛЕНИЯ ТОРМОЗНЫМИ ЩИТКАМИ

фиг.2

с 0013432961, по бюл. с 033401022 по 0013432960

20 сентября 1981

31 стр.10

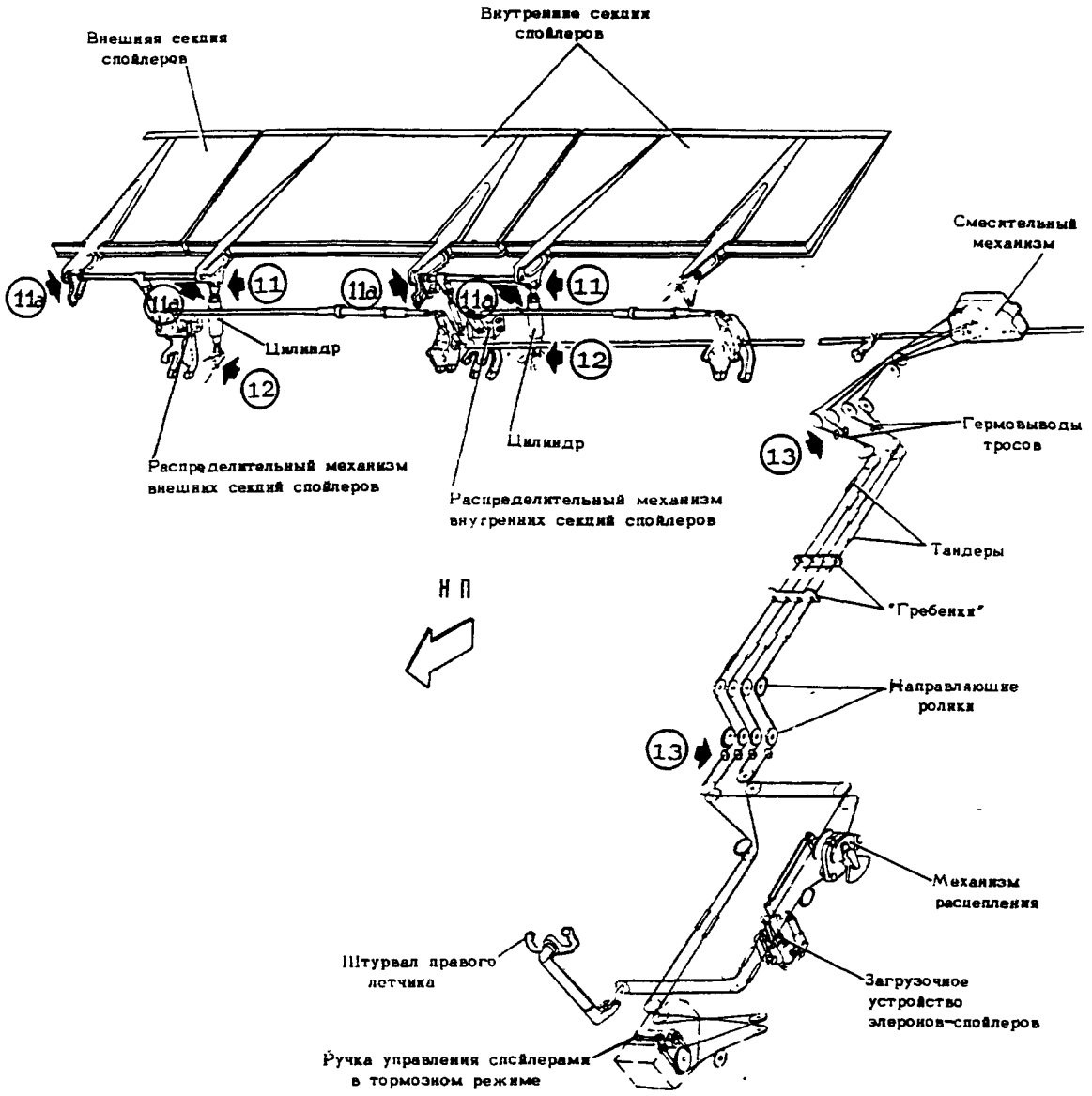


СХЕМА УПРАВЛЕНИЯ СПОЙЛЕРАМИ
фиг. 3

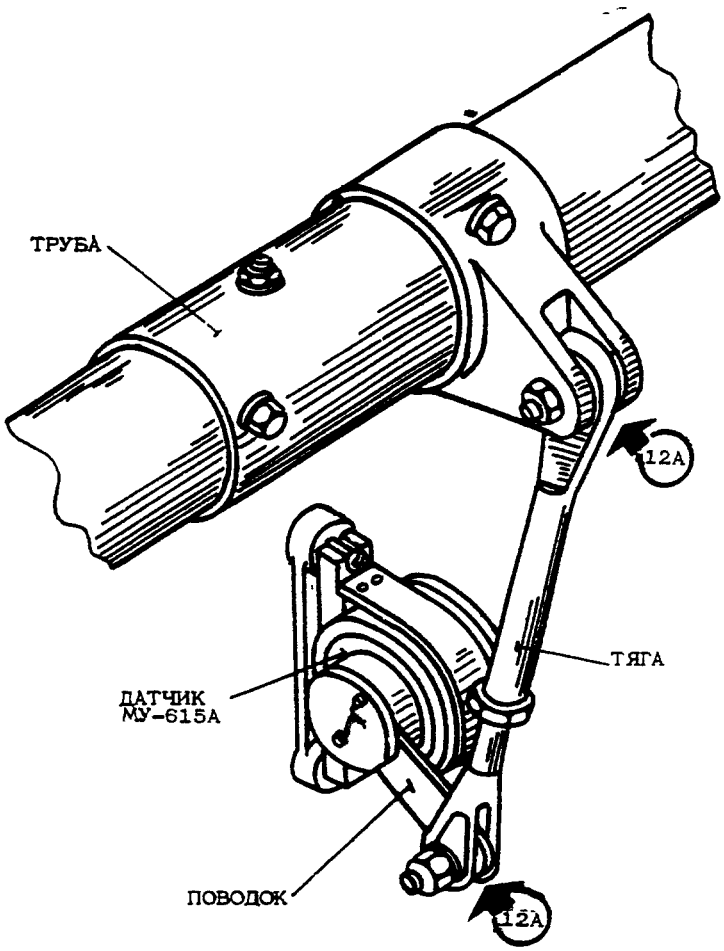


Проводка к датчику МУ-615А положения левой внешней секции спойлеров
фиг.3А

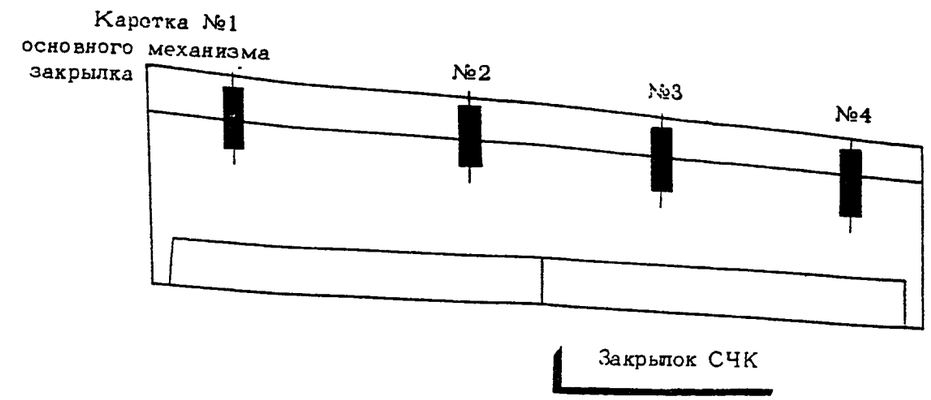


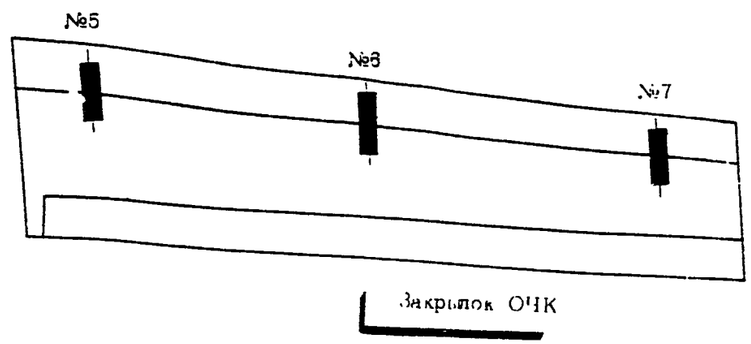


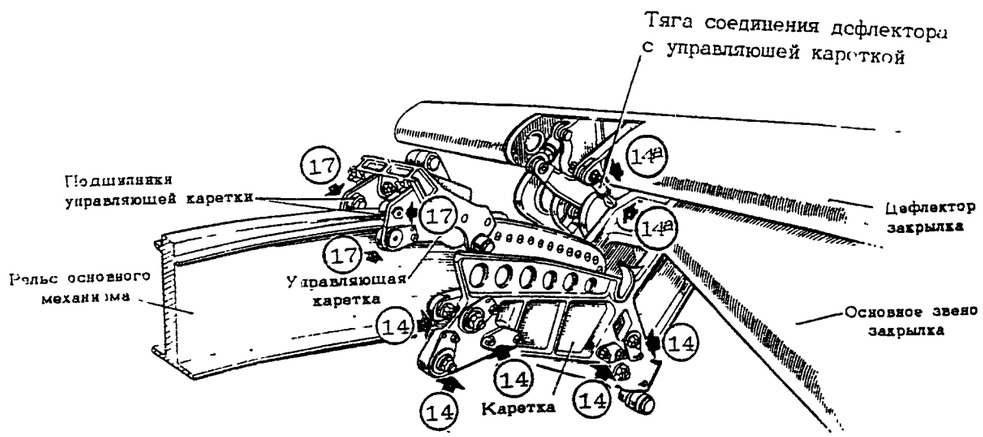


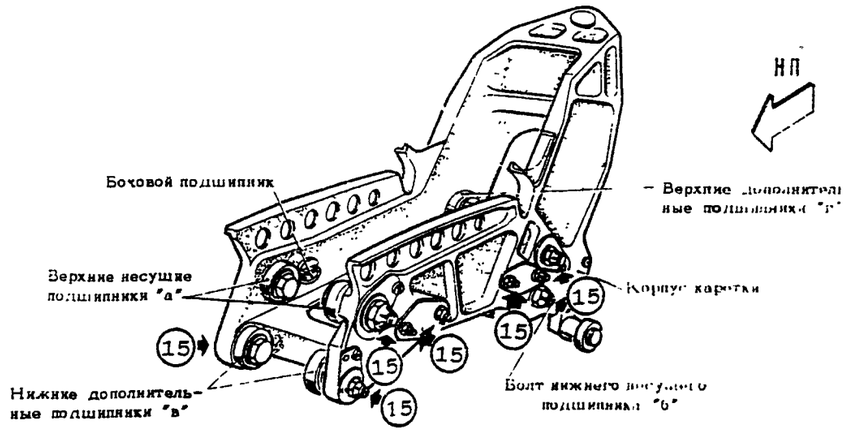


КАРЕТКИ ОСНОВНОГО МЕХАНИЗМА ЗАКРЫЛКА

фиг.4

КАРТЫ СМАЗКИ

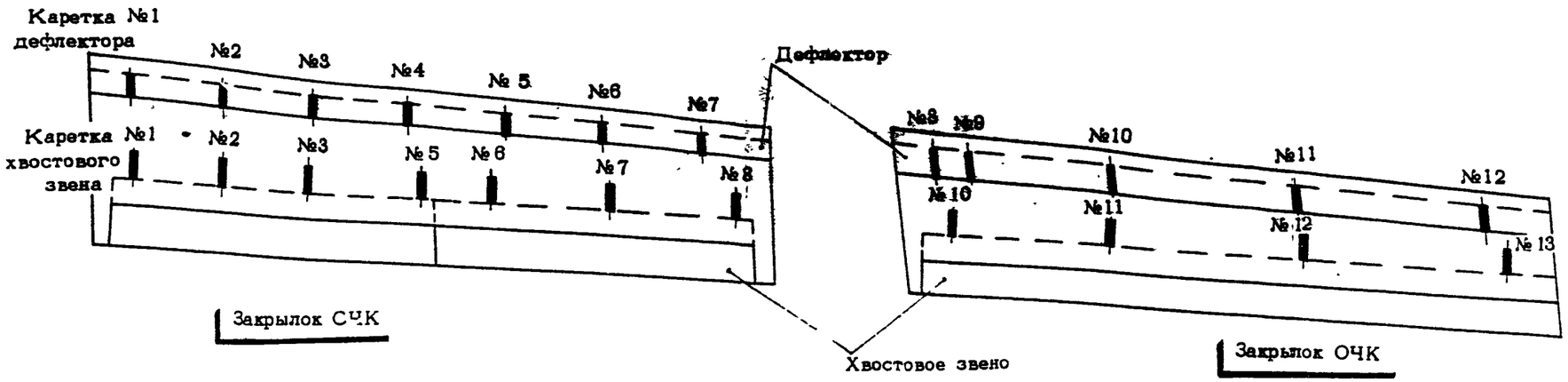


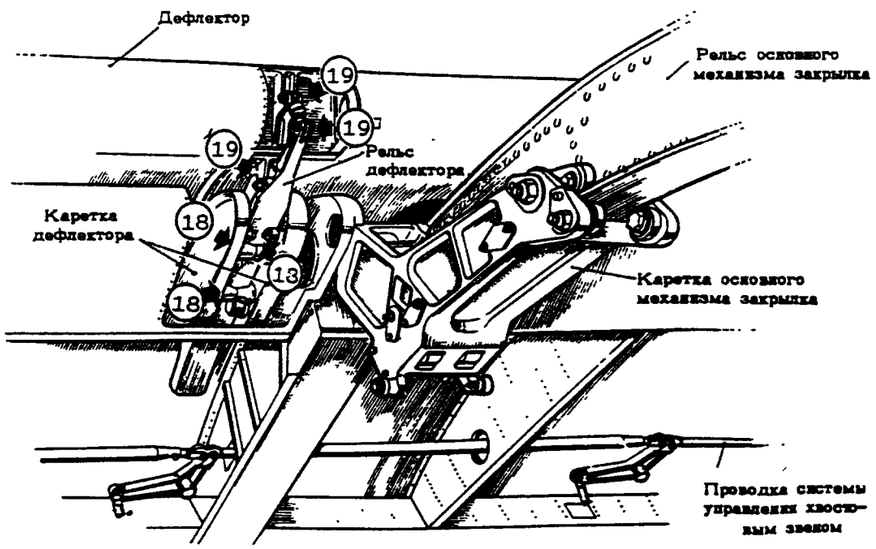


А Навеска дефлектора

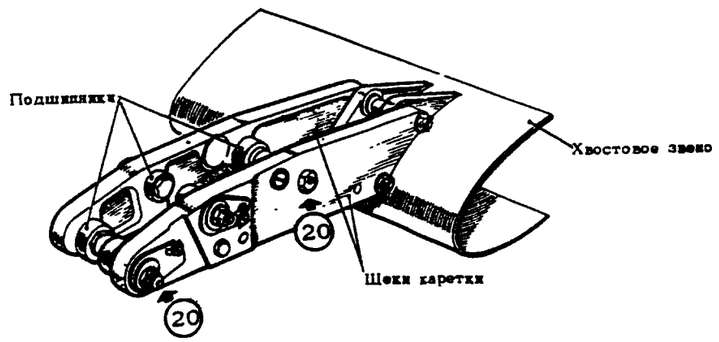


Б Каретка хвостового звена

ЭЛЕМЕНТЫ НАВЕСКИ ДЕФЛЕКТОРА И ХВОСТОВОГО ЗВЕНА ЗАКРЫЛКА

фиг.5

# КАРТЫ СМАЗКИ

Изменение № 244

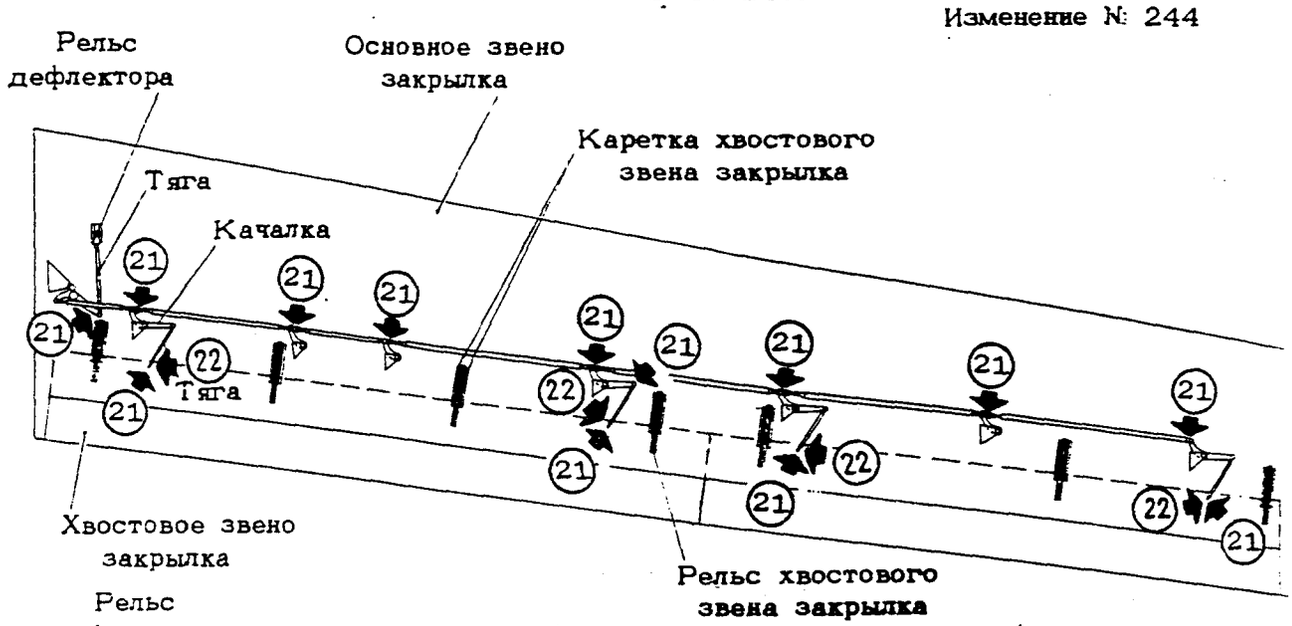


СЧК

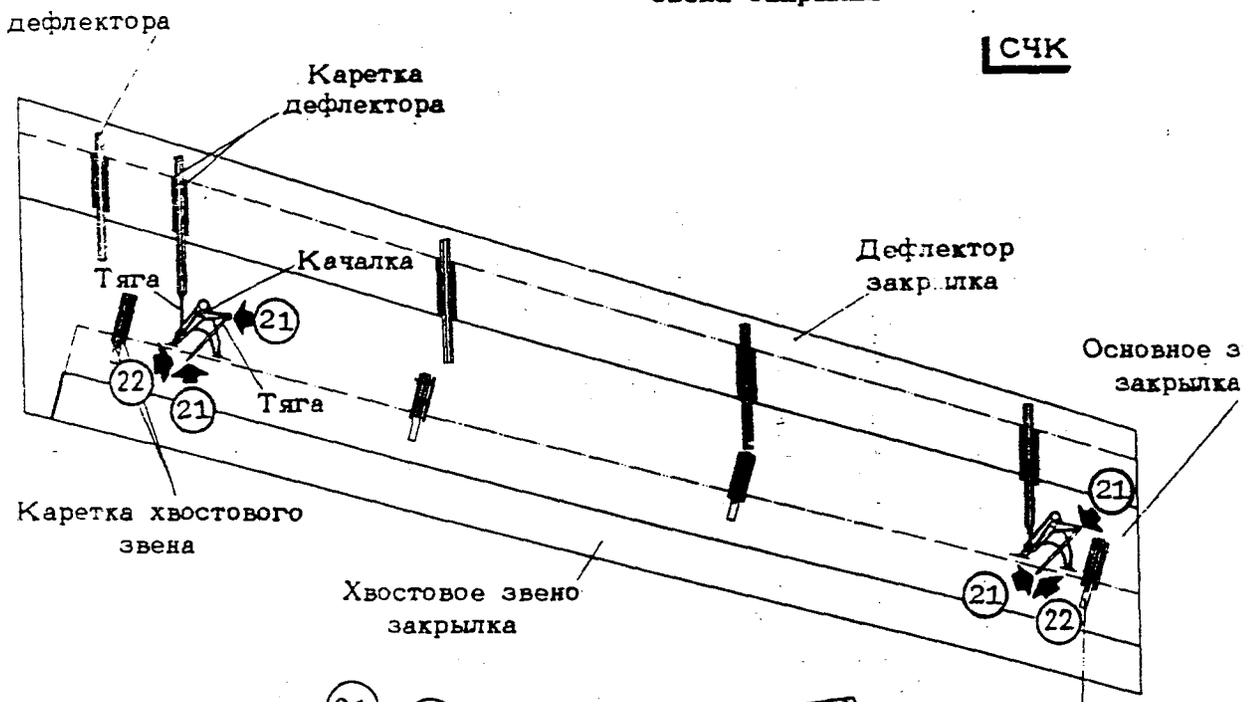


ОЧК

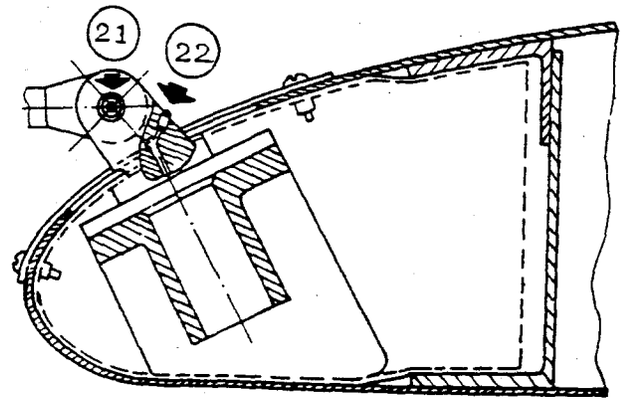


ШКВОРЕНЬ

СХЕМА УПРАВЛЕНИЯ ХВОСТОВЫМ ЗВЕНОМ ЗАКРЫЛКА

фиг.6

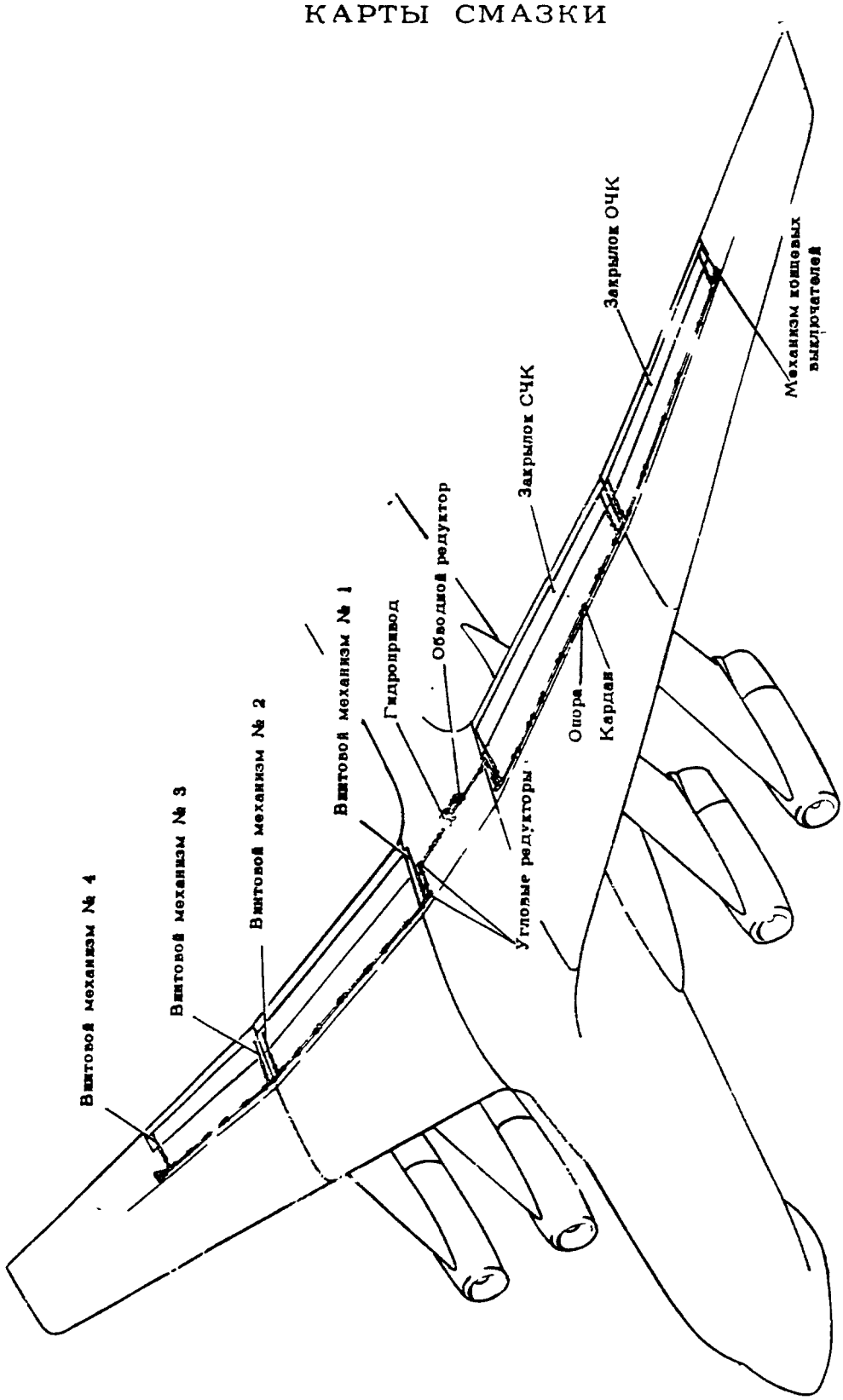


ОБЩИЙ ВИД УПРАВЛЕНИЯ ЗАКРЫЛКАМИ

фиг.7

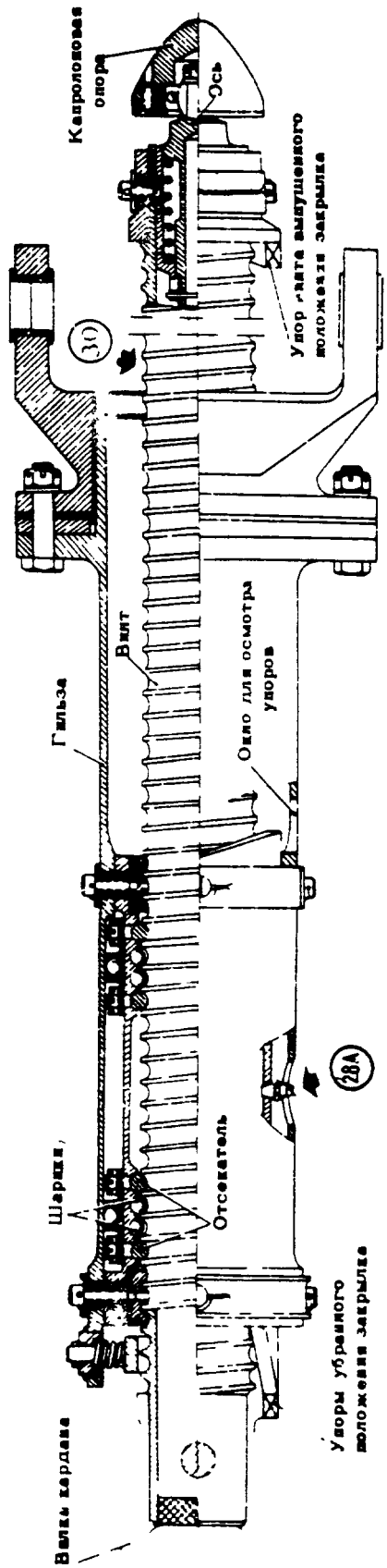


ВИНТОВОЙ МЕХАНИЗМ № 4

фиг. 8

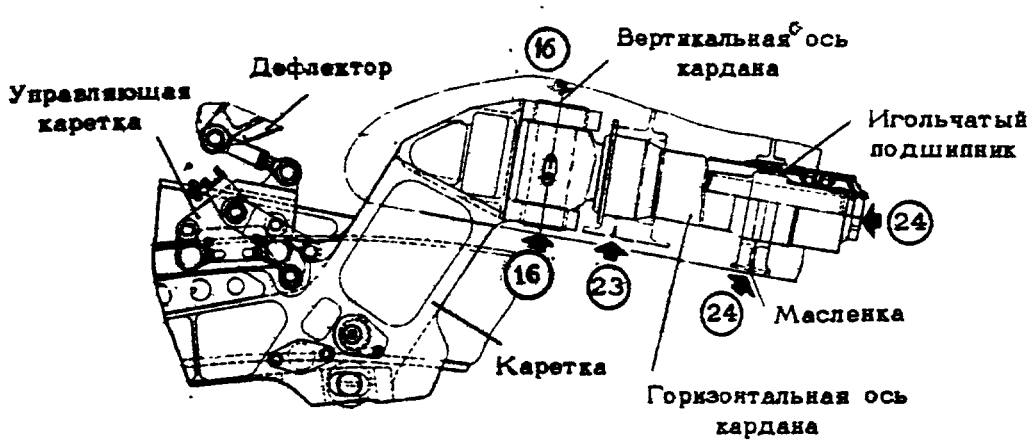


УСТАНОВКА ОСНОВНЫХ МЕХАНИЗМОВ ЗАКРЫЛКА СЧК и ОЧК

фиг. 9

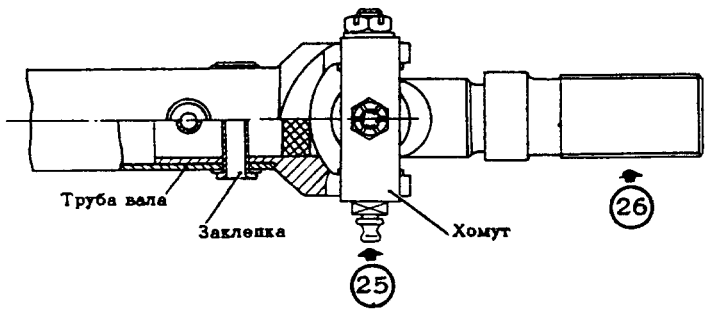


Типовой кардан

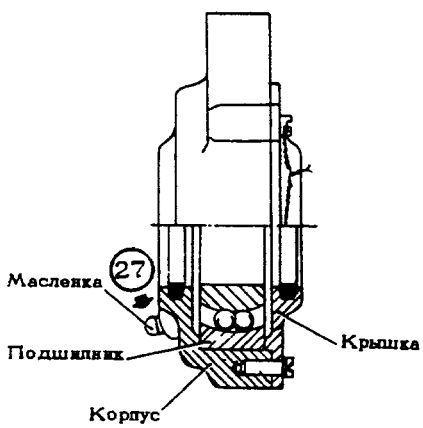


Головка опоры

ОПОРЫ И КАРДАНЫ ТРАНСМИСИИ ЗАКРЫЛКОВ

фиг.10

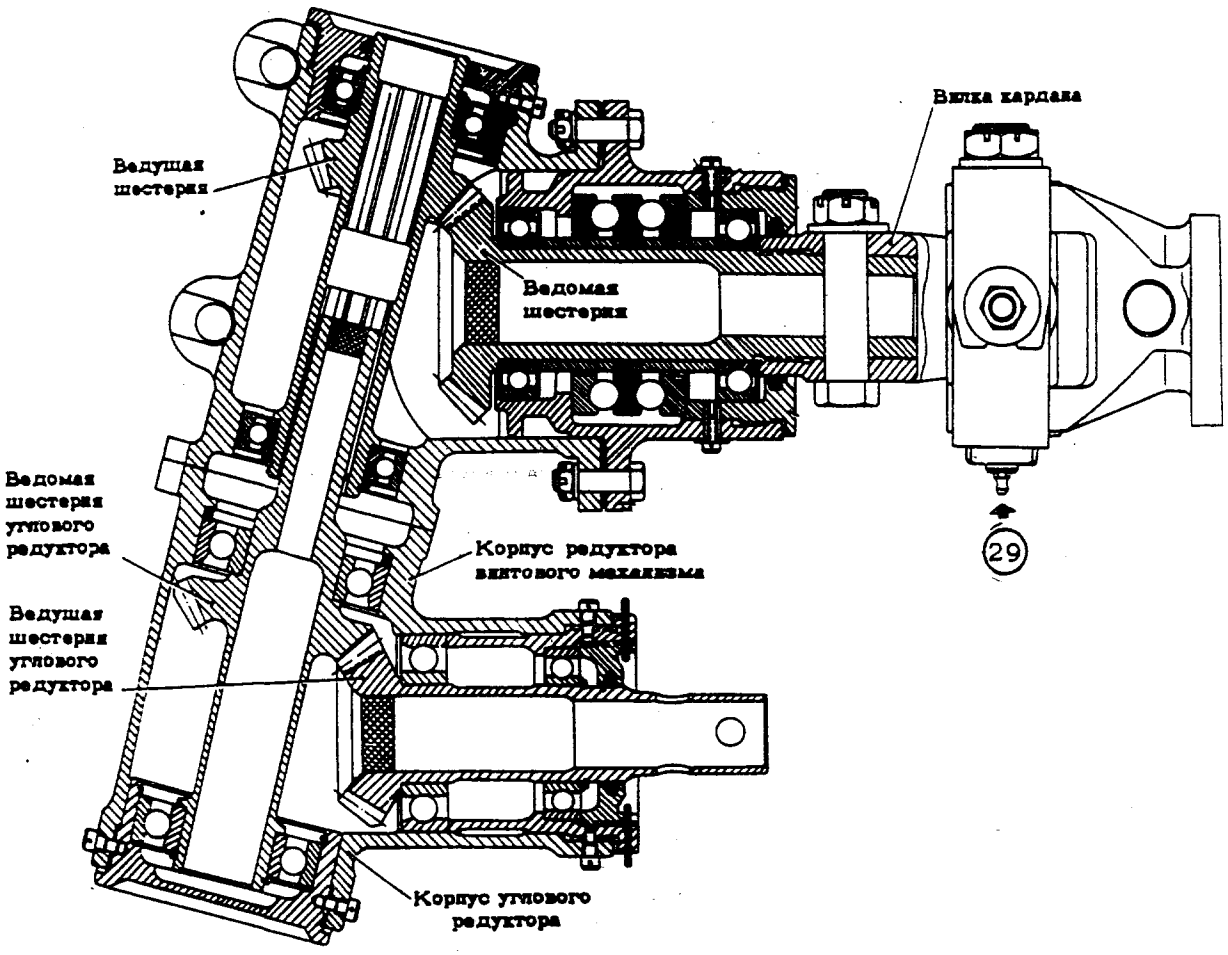


РЕДУКТОР ВИНТОВОГО МЕХАНИЗМА

фиг.11

# КАРТЫ СМАЗКИ

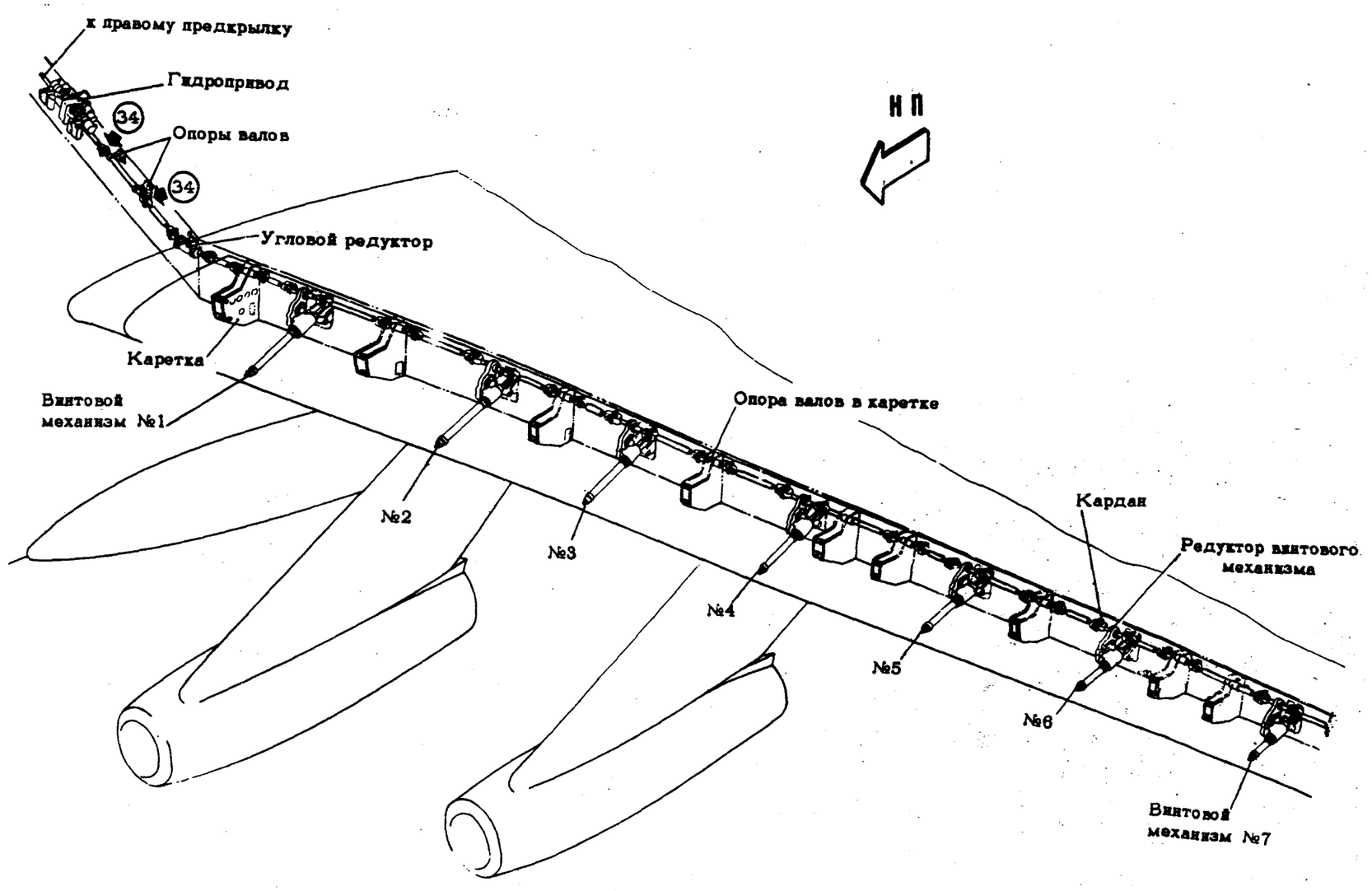


ОБЩИЙ ВИД УПРАВЛЕНИЯ ПРЕДКРЫЛКАМИ

(Секции предкрылков, рельсы и винтовые механизмы с №8 по 12 условно не показаны)

фиг.12

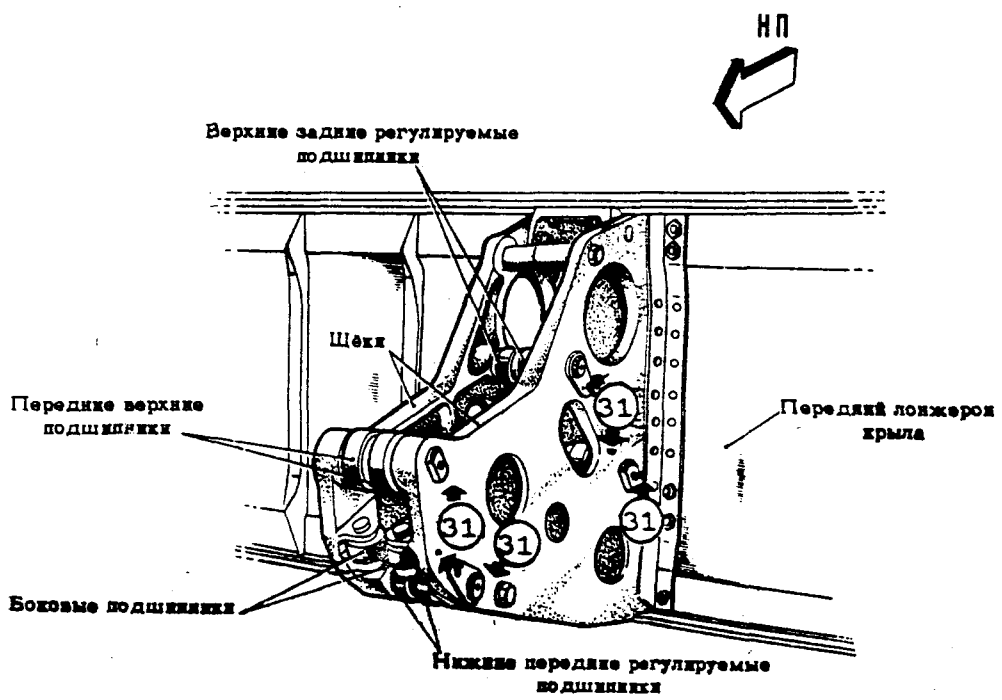


КАРЕТКА ПРЕДКРЫЛКА

фиг.13

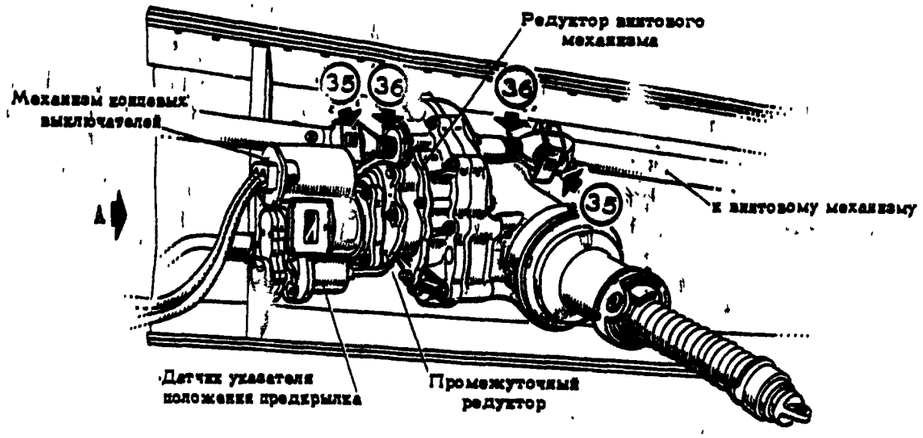


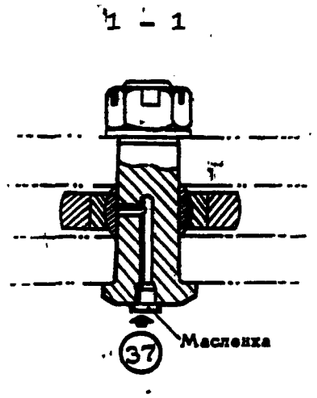


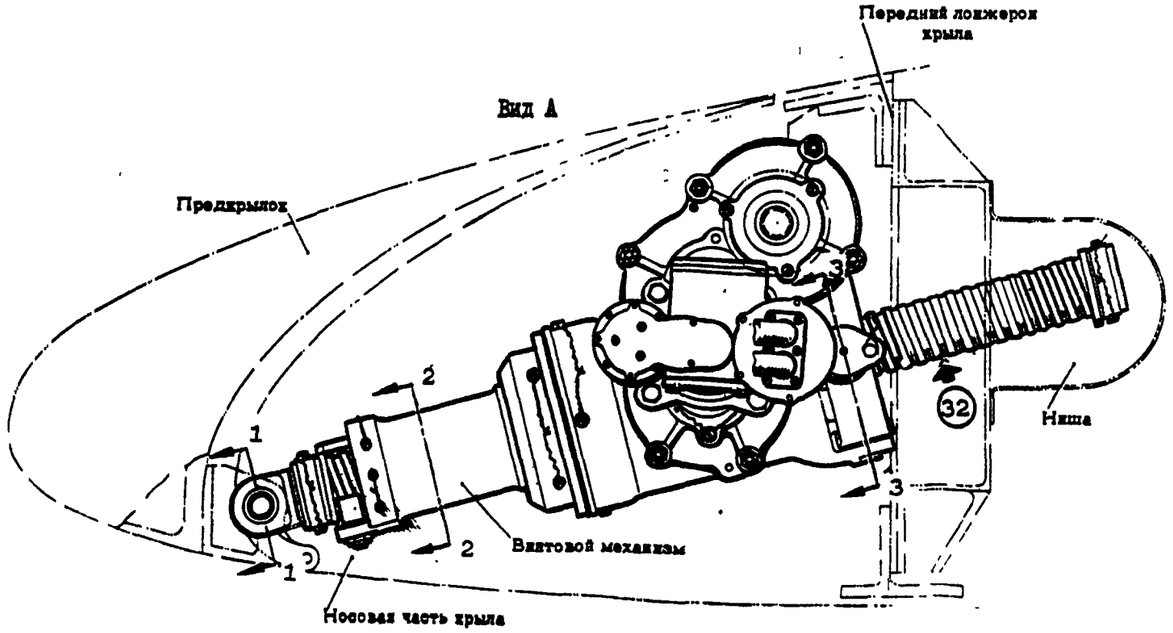


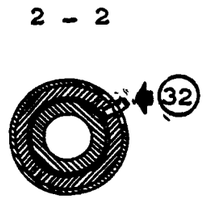


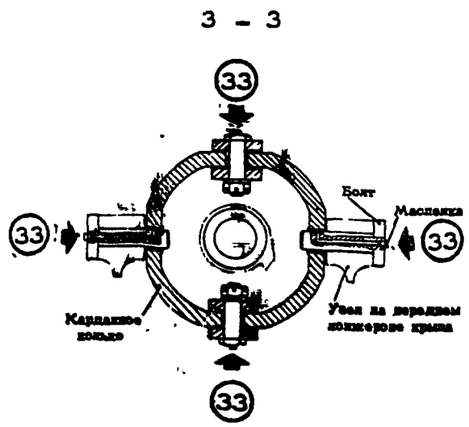


УСТАНОВКА ВИНТОВОГО МЕХАНИЗМА УПРАВЛЕНИЯ ПРЕДКРЫЛКАМИ

фиг.14

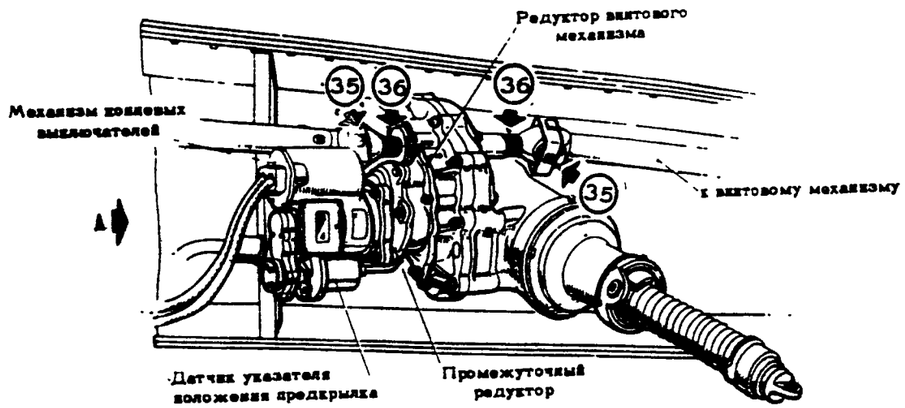


1 – 1

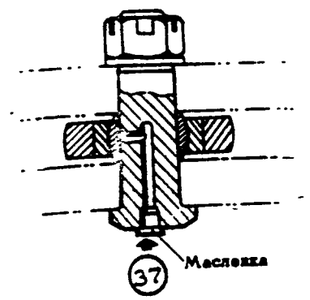


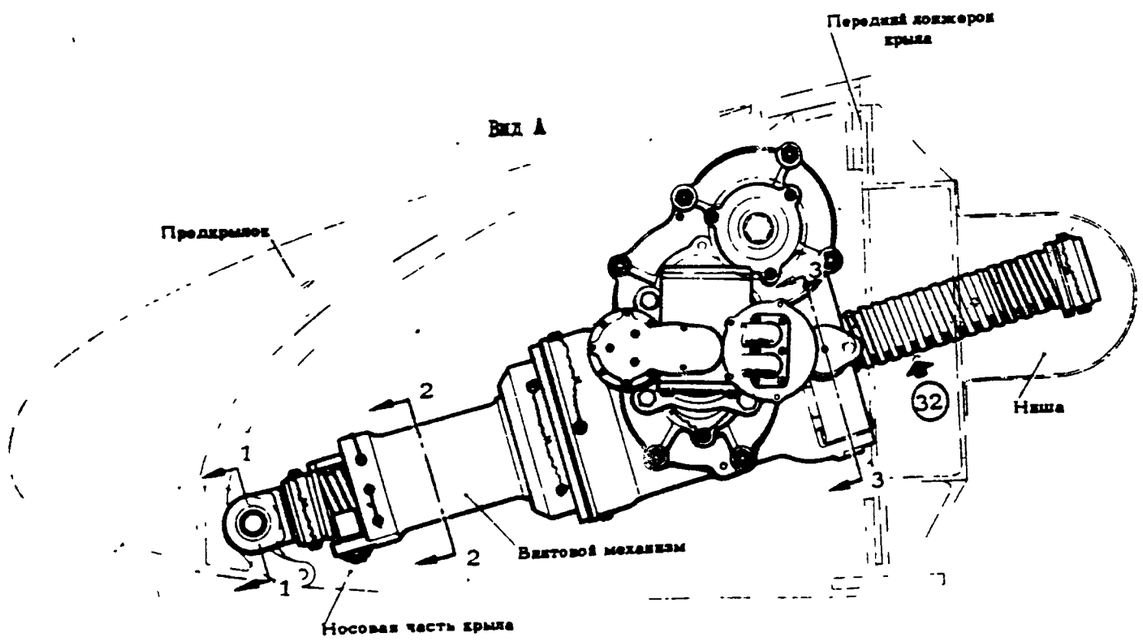


2 – 2

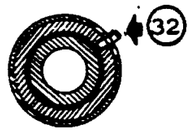


3 – 3

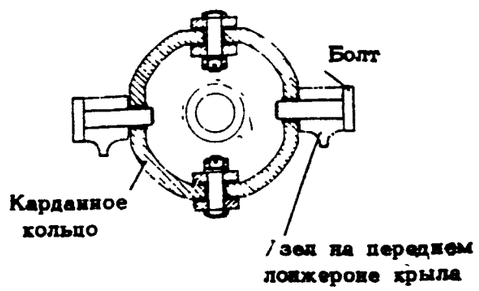


УСТАНОВКА ВИНТОВОГО МЕХАНИЗМА УПРАВЛЕНИЯ ПРЕДКРЫЛКАМИ

фиг.14

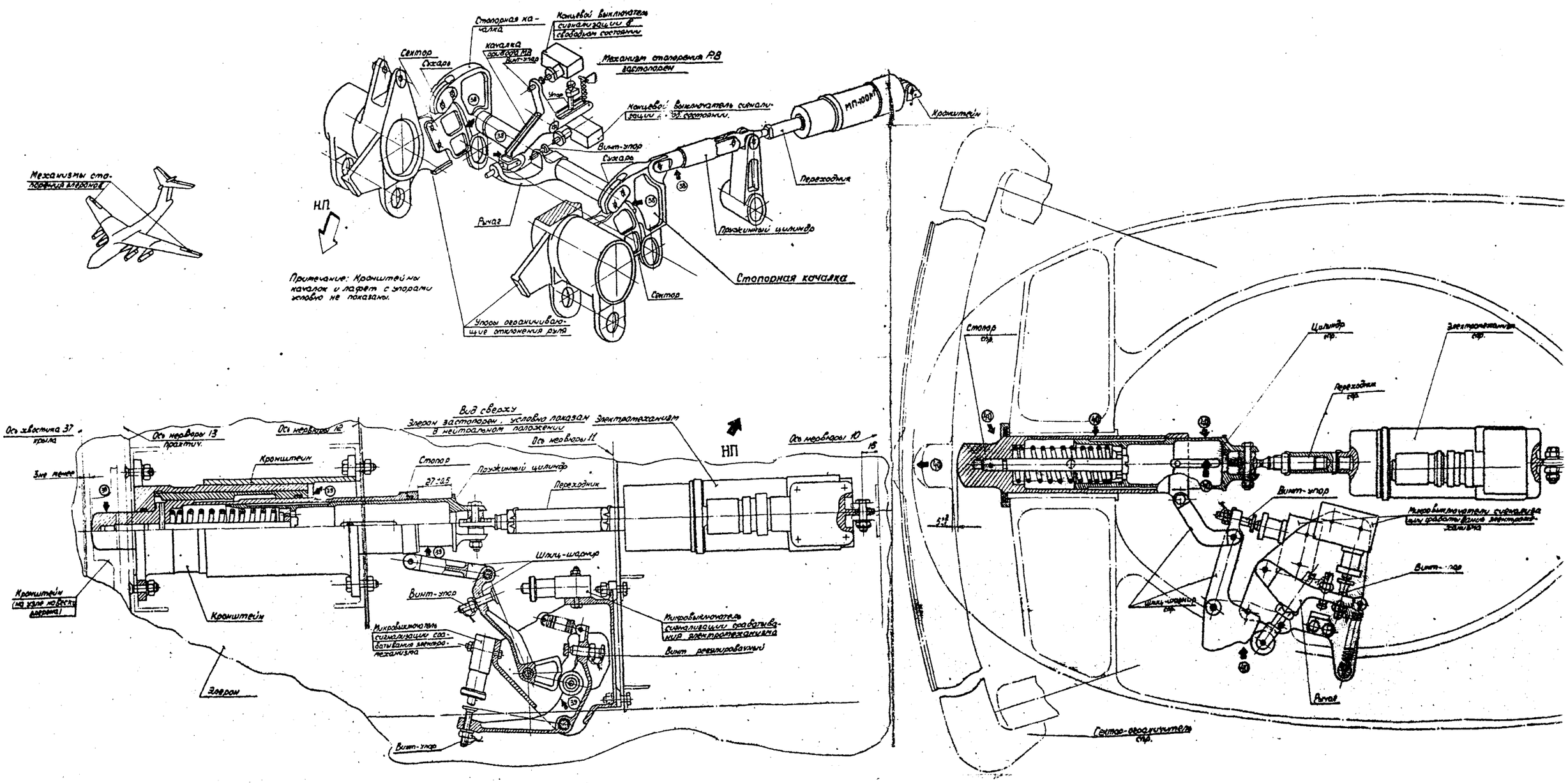


ЭЛЕМЕНТЫ СТОПОРЕНИЯ РУЛЕЙ И ЭЛЕРОНОВ

Фиг.15

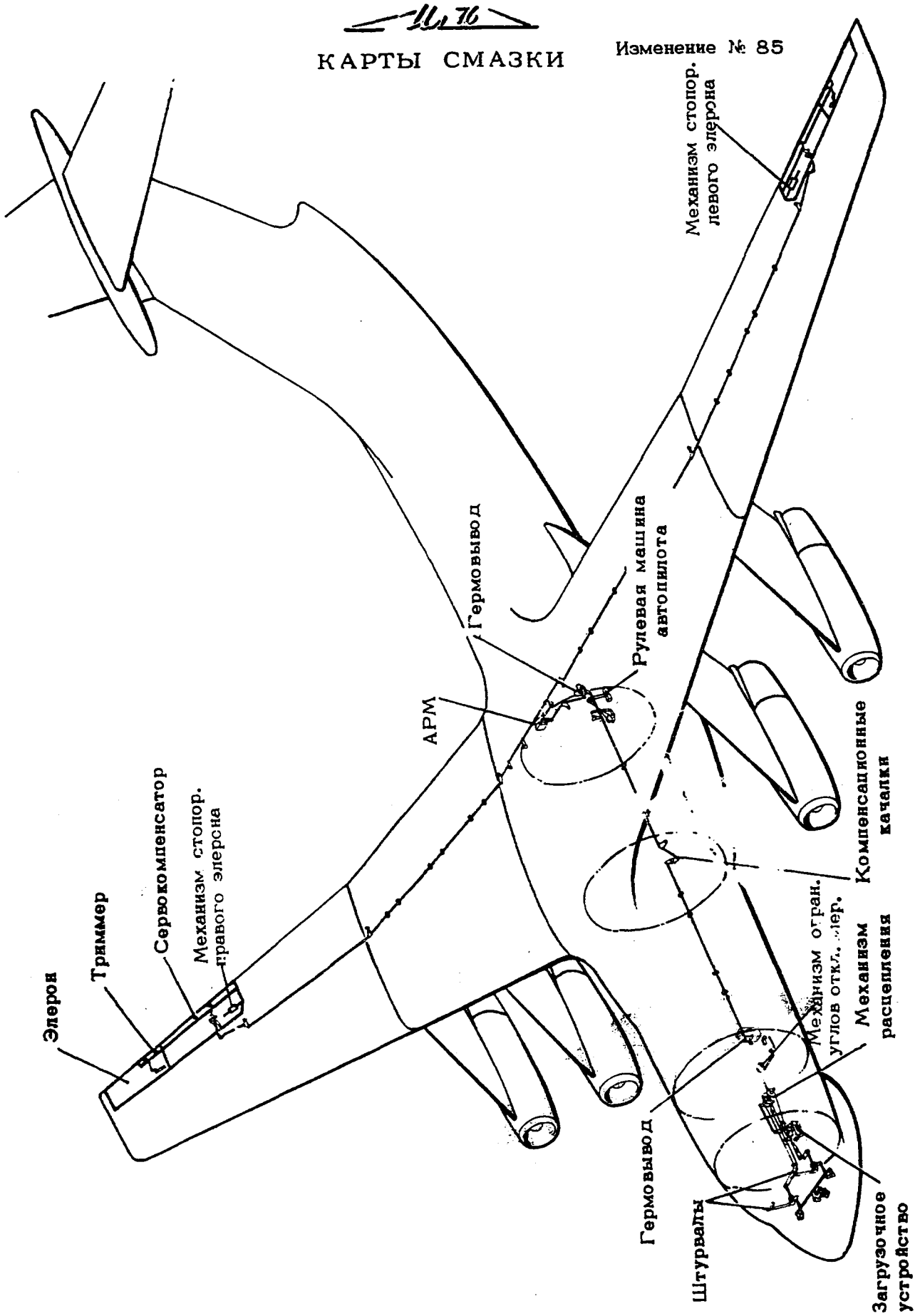


ПРИНЦИПИАЛЬНАЯ СХЕМА УПРАВЛЕНИЯ ЭЛЕРОНАМИ

фиг.16

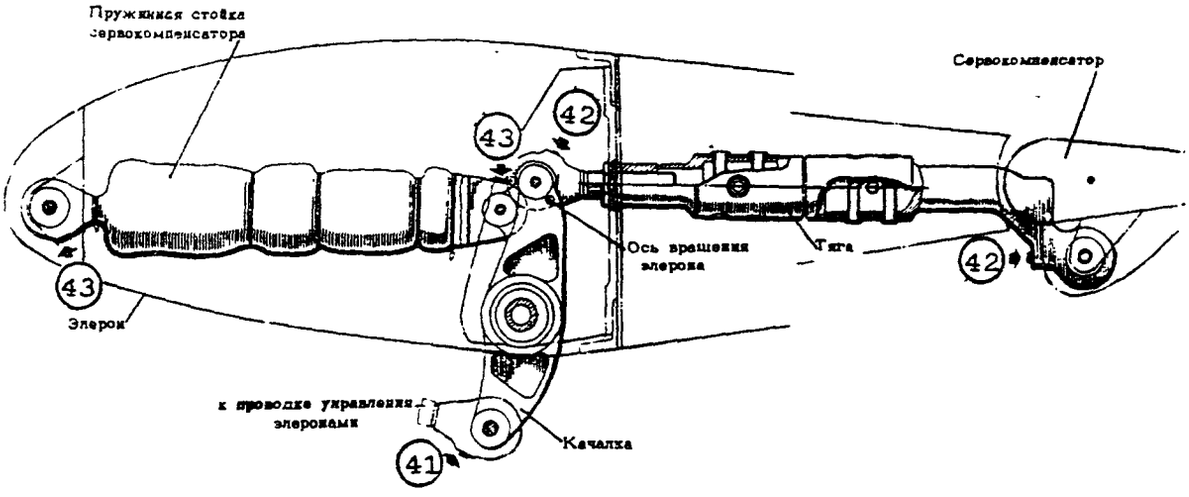


Механизм управления сервокомпенсатором элерона

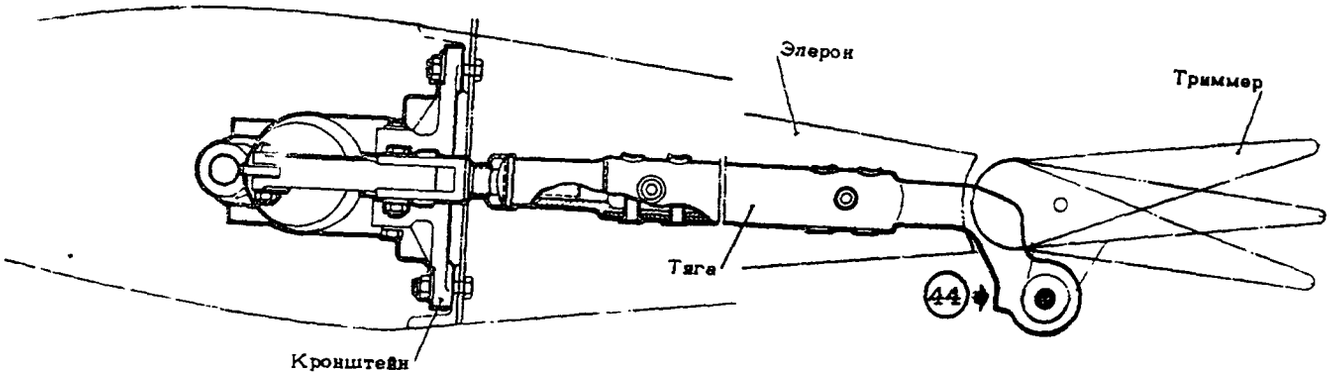


Механизм управления триммером элерона

МЕХАНИЗМЫ УПРАВЛЕНИЯ СЕРВОКОМПЕНСАТОРОМ И ТРИММЕРОМ ЭЛЕРОНА

фиг.17

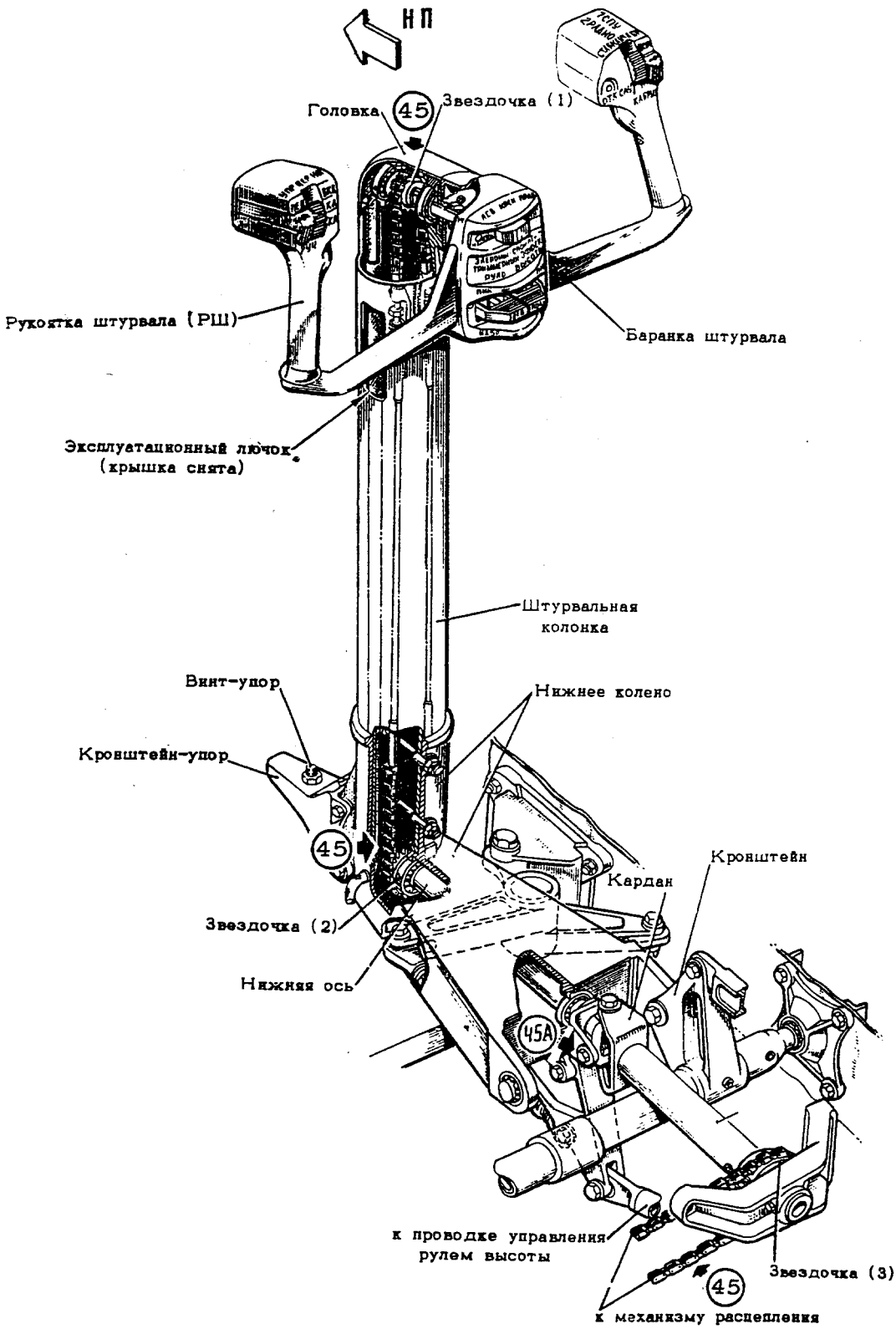


УСТАНОВКА ШТУРВАЛА

фиг.18

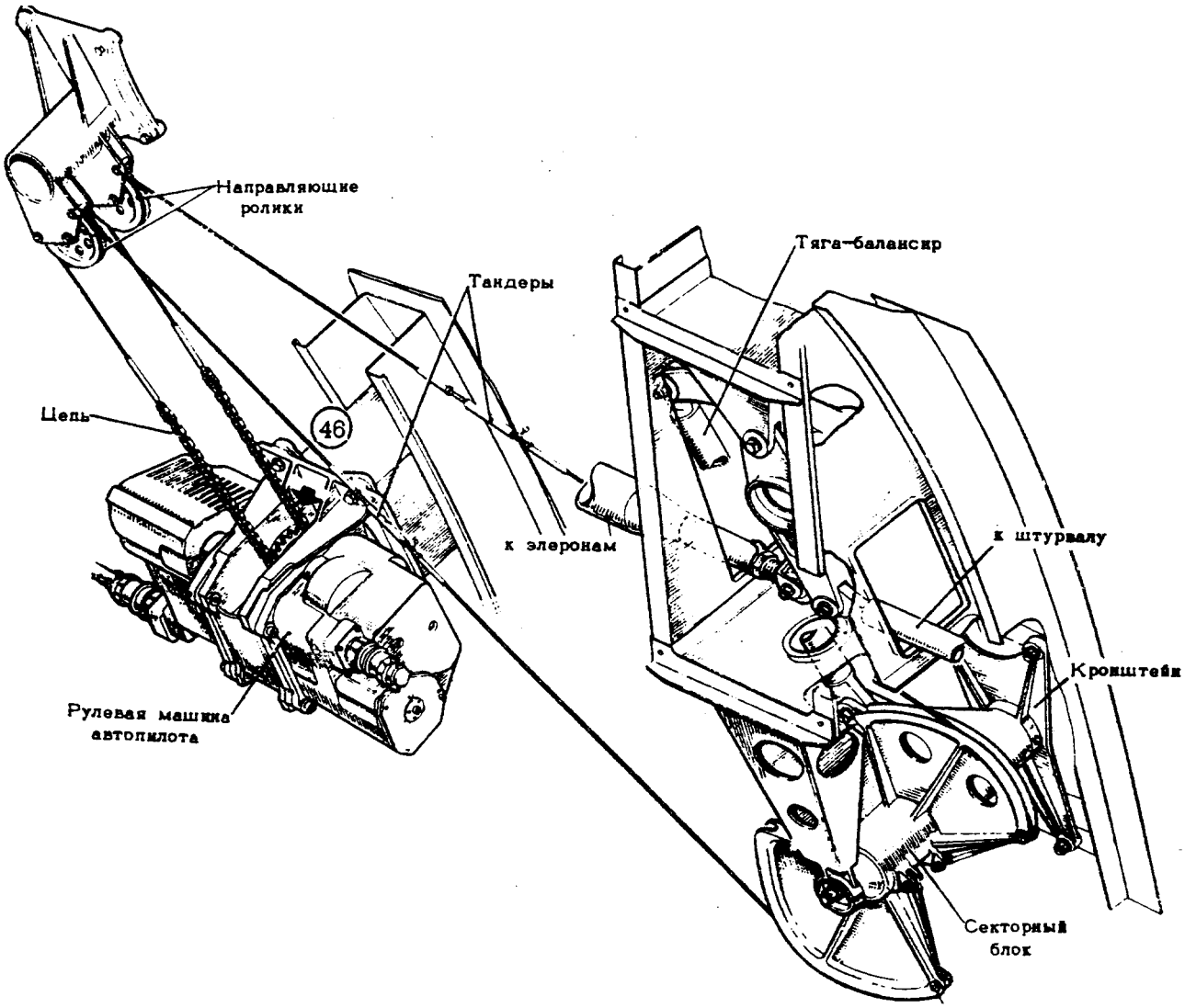


УСТАНОВКА РУЛЕВОЙ МАШИНЫ АВТОПИЛОТА
УПРАВЛЕНИЯ ЭЛЕРОНАМИ

фиг. 19

# КАРТЫ СМАЗКИ

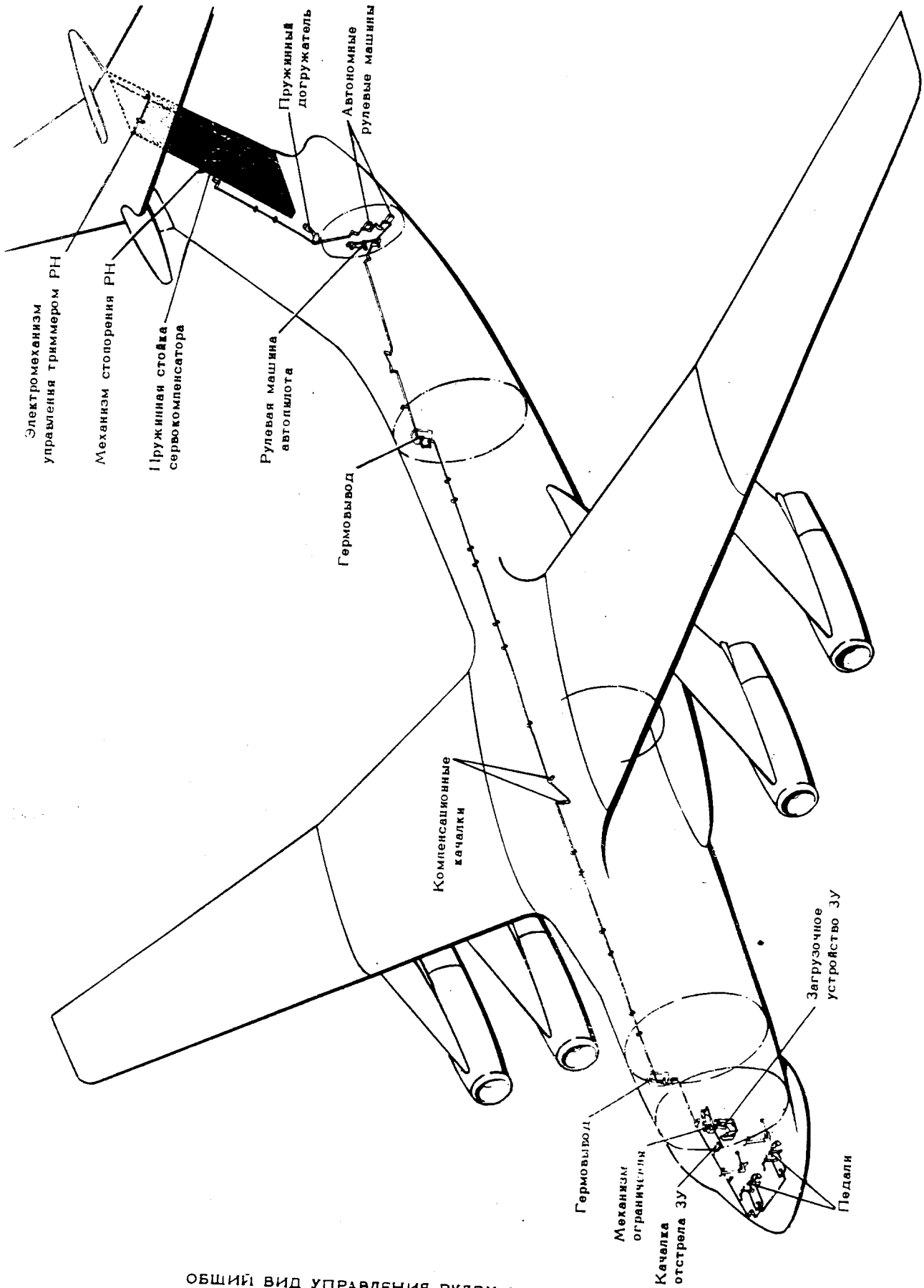


ОБЩИЙ ВИД УПРАВЛЕНИЯ РУЛЕМ НАПРАВЛЕНИЯ

фиг.20

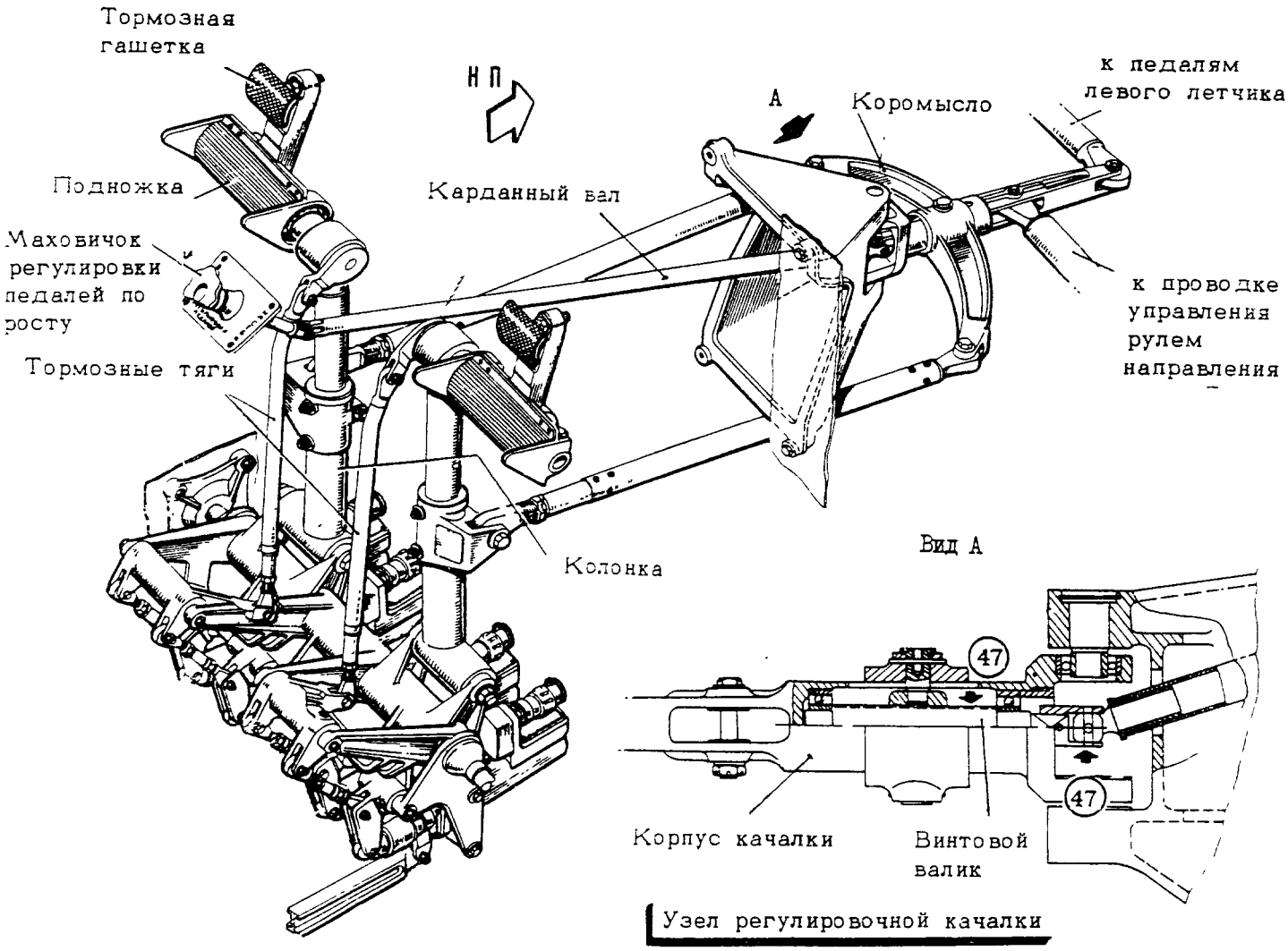


ПЕДАЛИ УПРАВЛЕНИЯ РУЛЕМ НАПРАВЛЕНИЯ

фиг.21

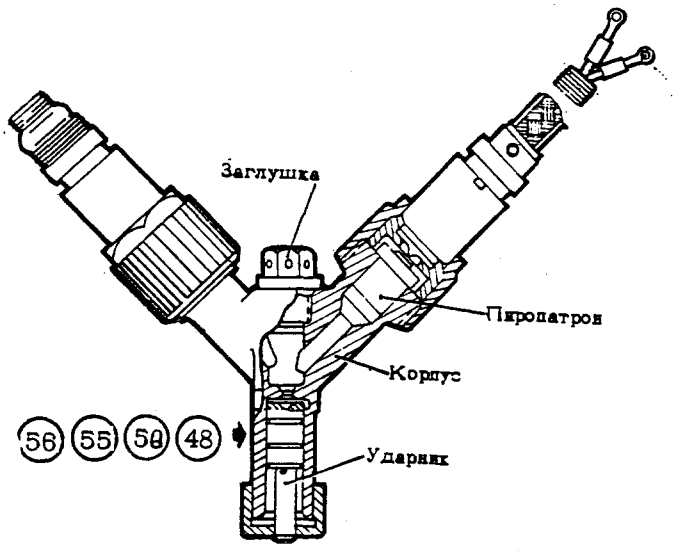


ПИРОПИСТОЛЕТ

фиг.22

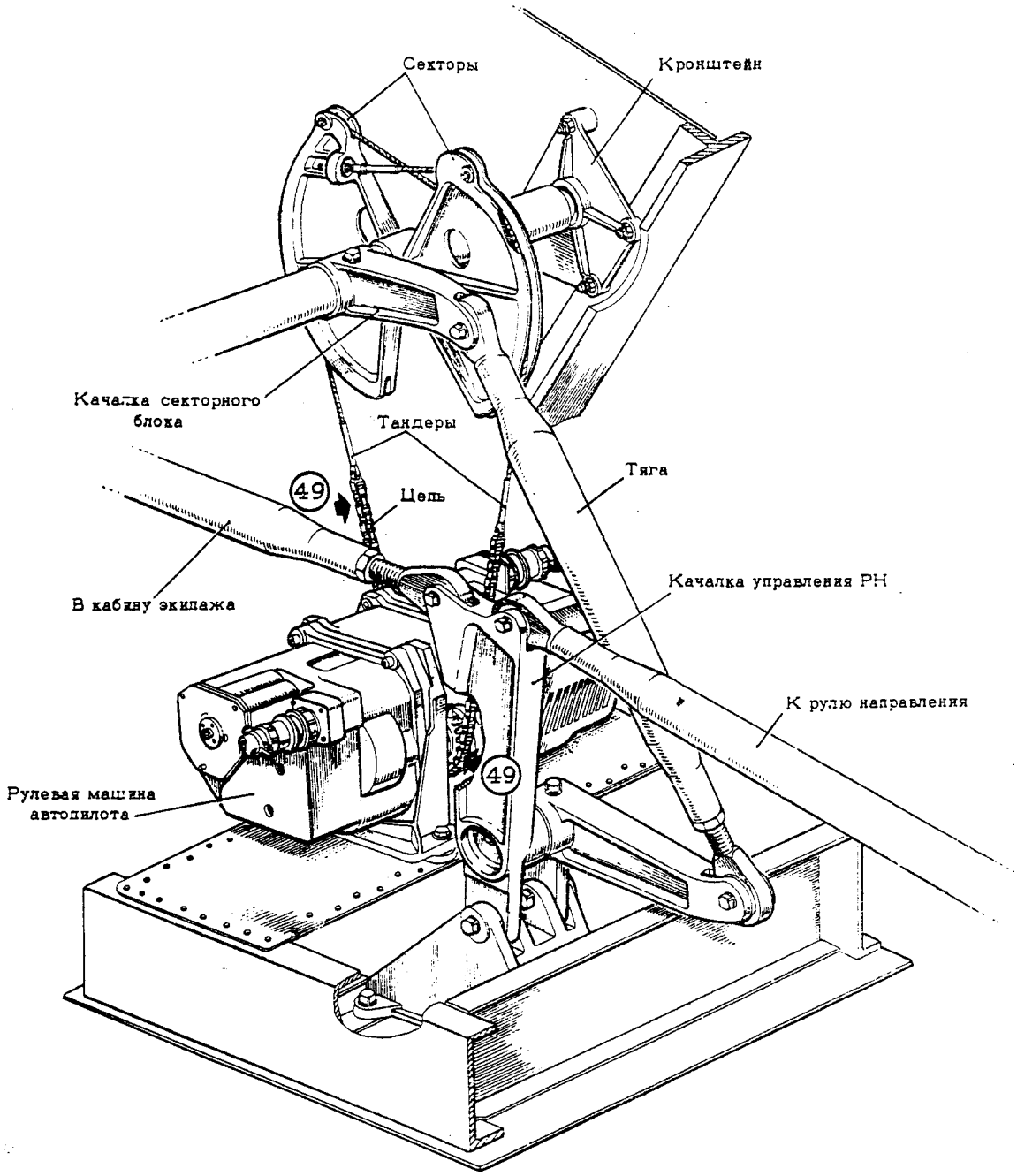


УСТАНОВКА РУЛЕВОЙ МАШИНЫ АВТОПИЛОТА УПРАВЛЕНИЯ РУЛЕМ НАПРАВЛЕНИЯ

фиг.23

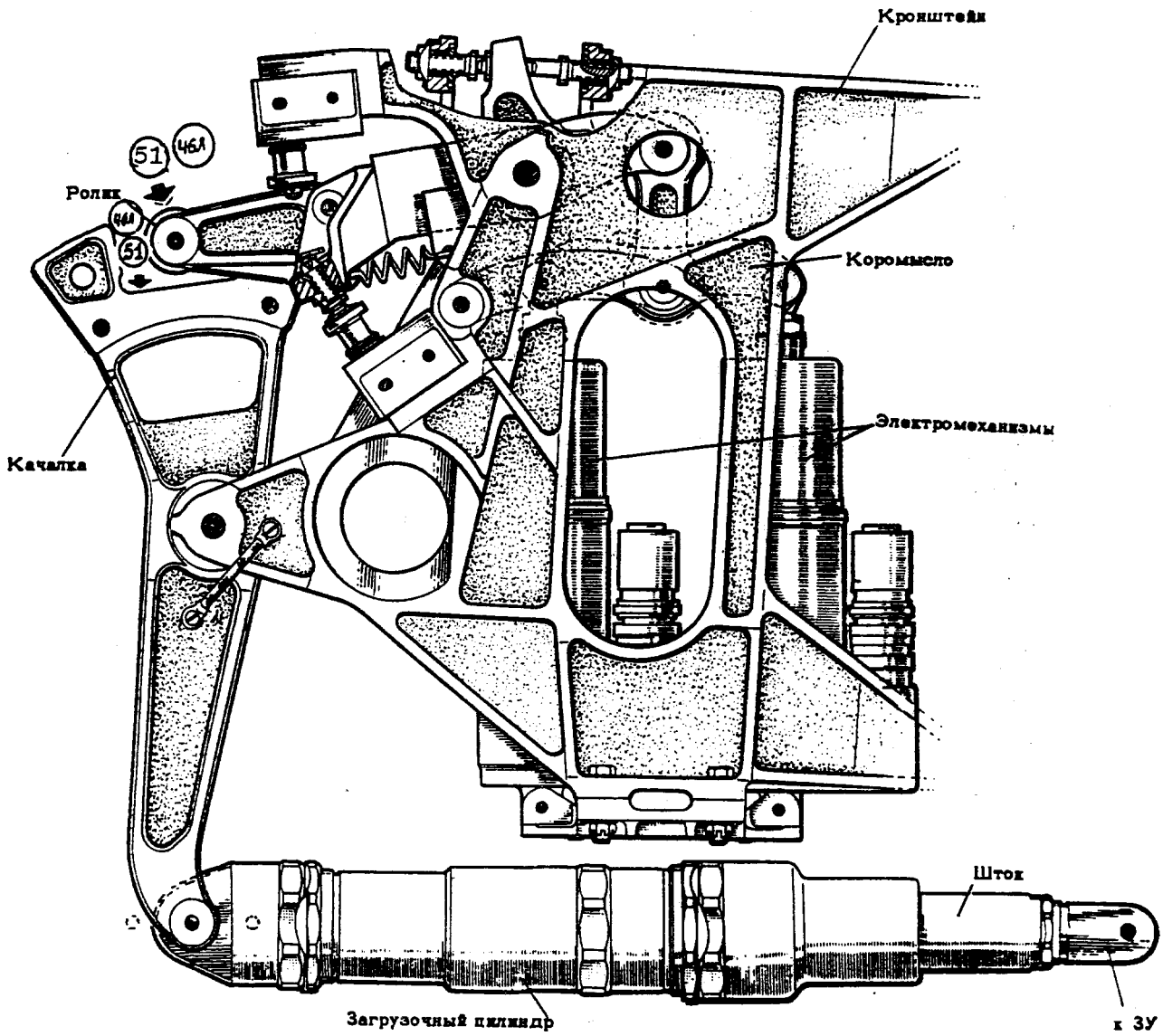


МЕХАНИЗМЫ ОГРАНИЧЕНИЯ УГЛОВ ОТКЛОНЕНИЯ РН И ЭЛЕРОНОВ

фиг.24

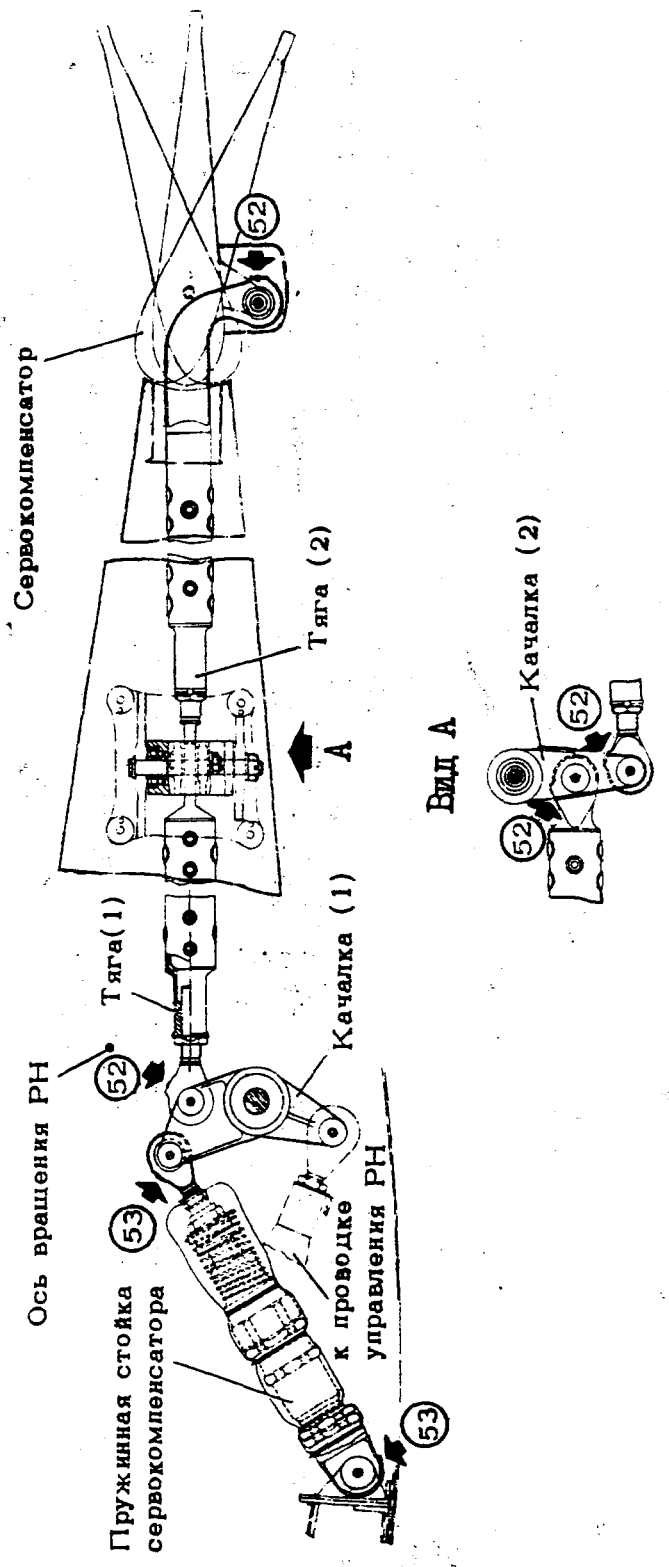


МЕХАНИЗМ УПРАВЛЕНИЯ СЕРВОКОМПЕНСАТОРОМ РУЛЯ НАПРАВЛЕНИЯ

фиг.25

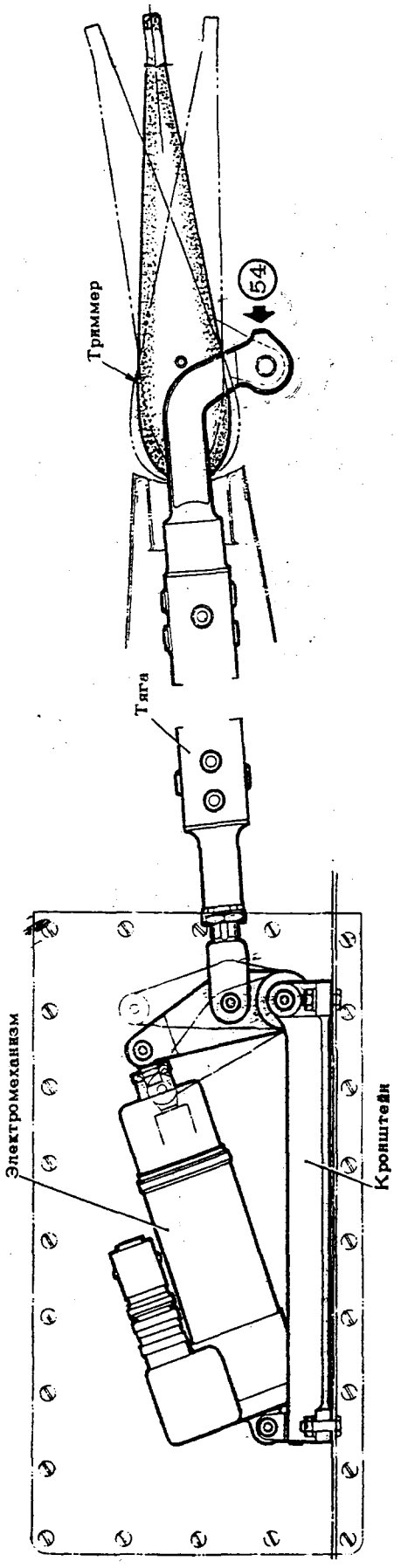


МЕХАНИЗМ УПРАВЛЕНИЯ ТРИММЕРОМ РУЛЯ НАПРАВЛЕНИЯ

фиг.26

# КАРТЫ СМАЗКИ

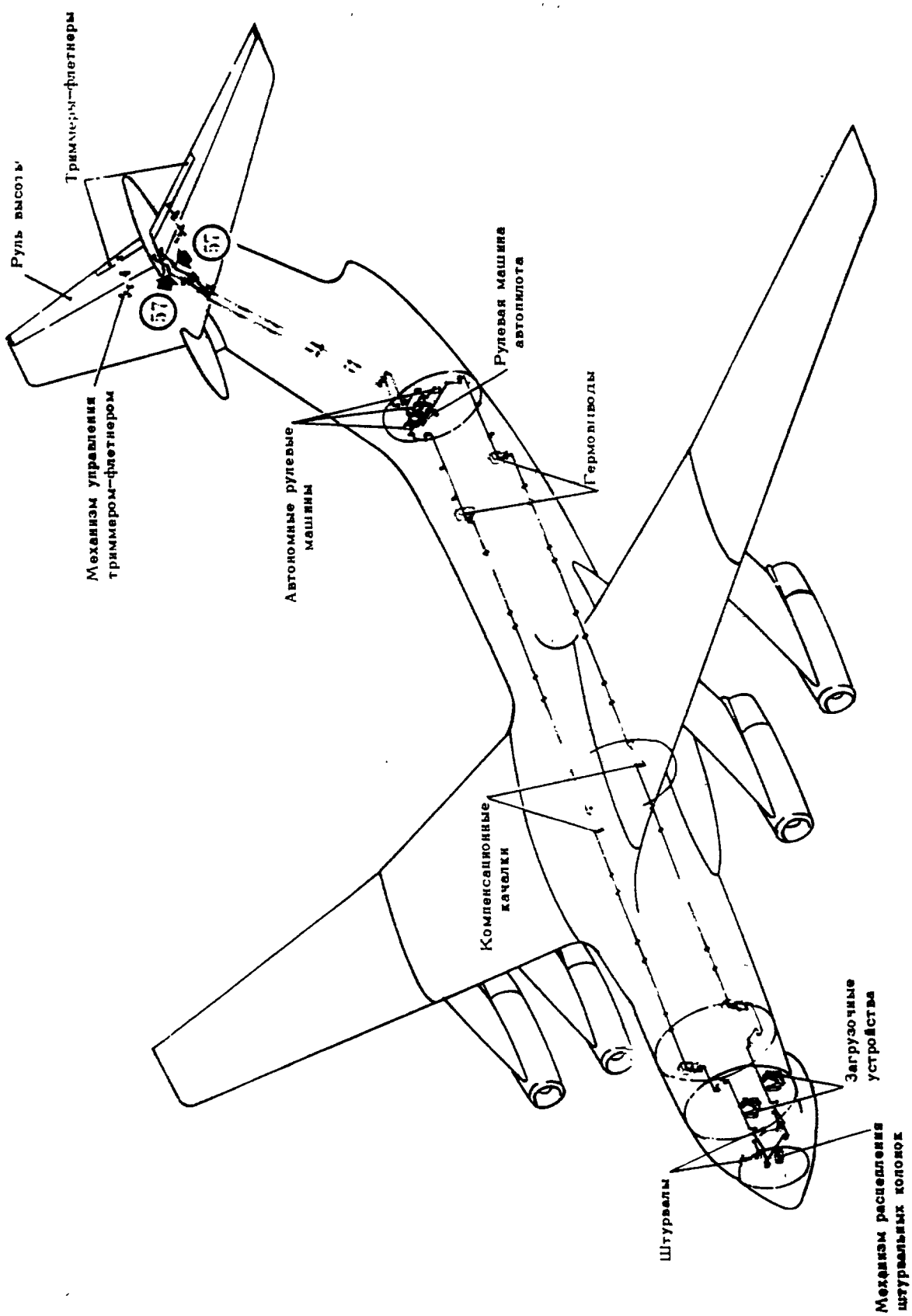


ПРИНЦИПИАЛЬНАЯ СХЕМА УПРАВЛЕНИЯ РУЛЕМ ВЫСОТЫ

фиг.27

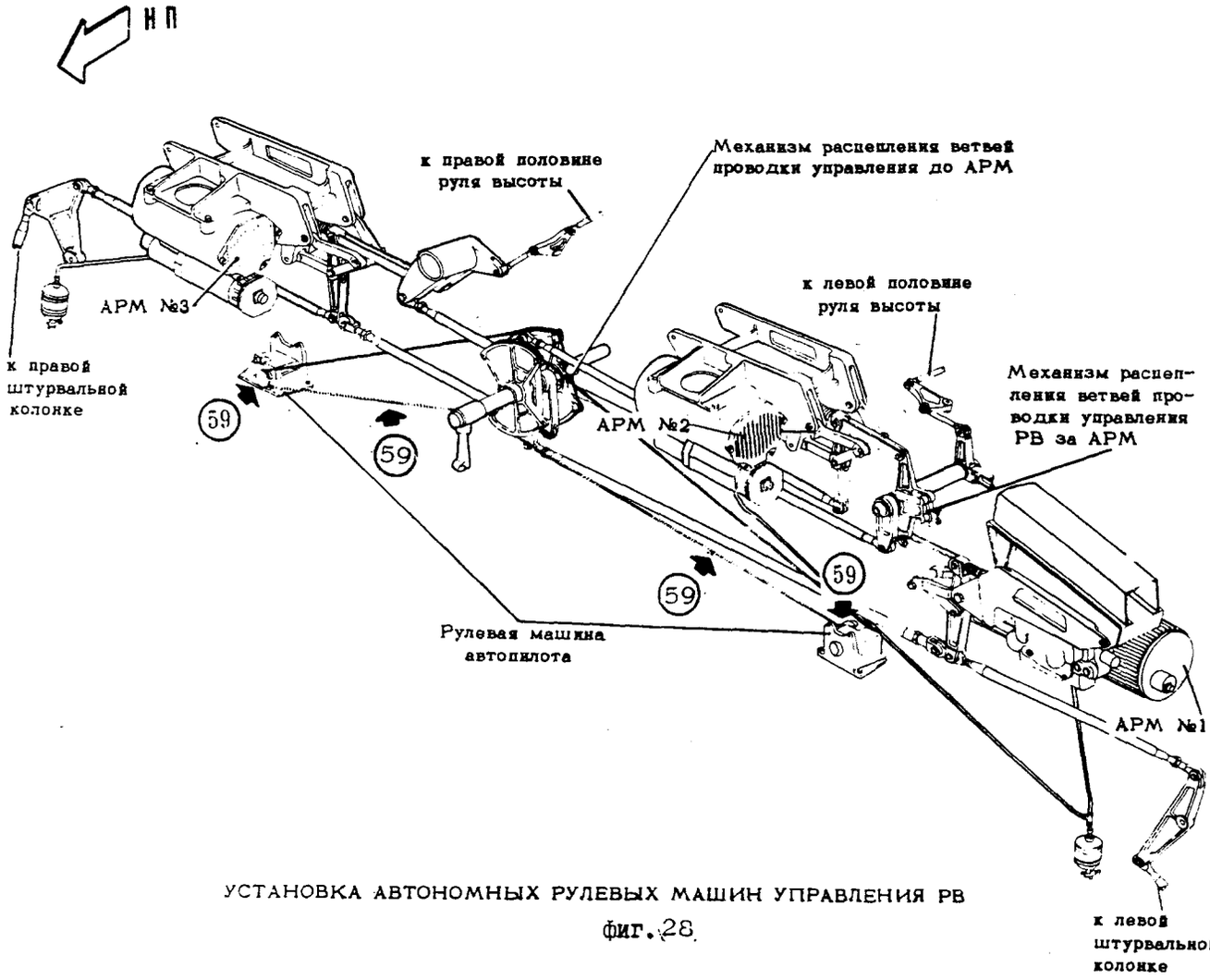


УСТАНОВКА АВТОНОМНЫХ РУЛЕВЫХ МАШИН УПРАВЛЕНИЯ РВ

фиг. 28

# КАРТЫ СМАЗКИ

Изменение № 58

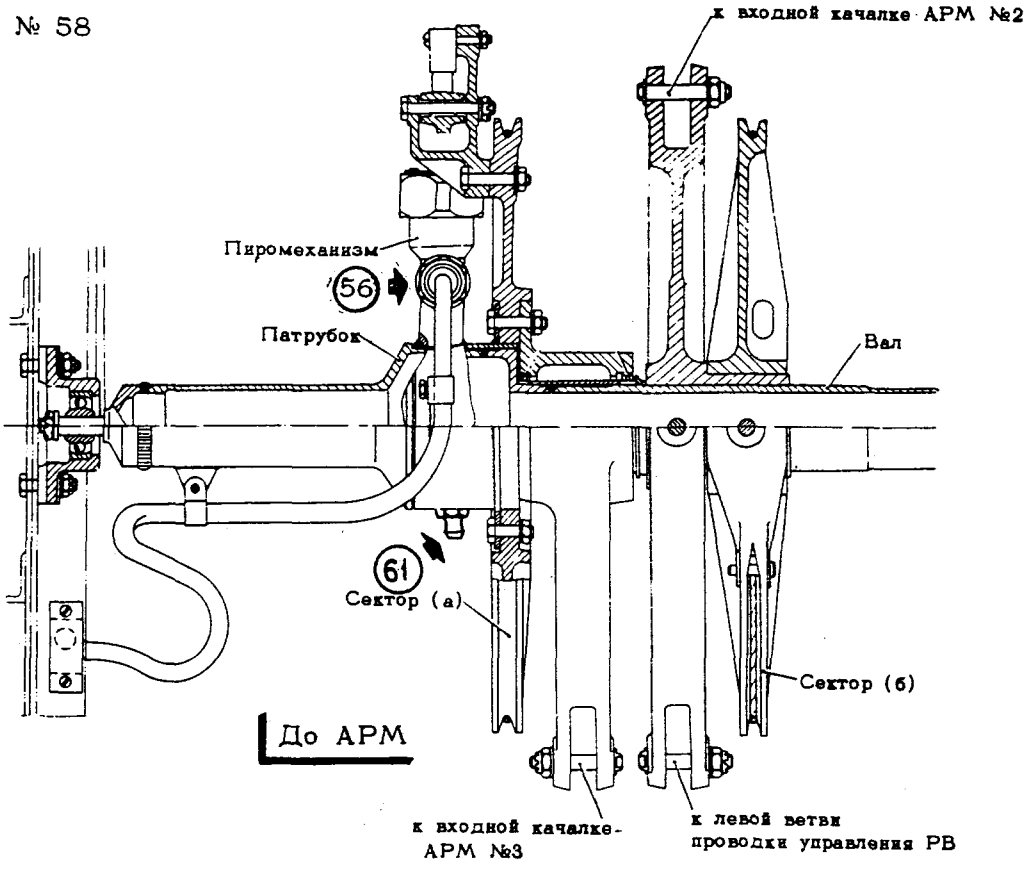


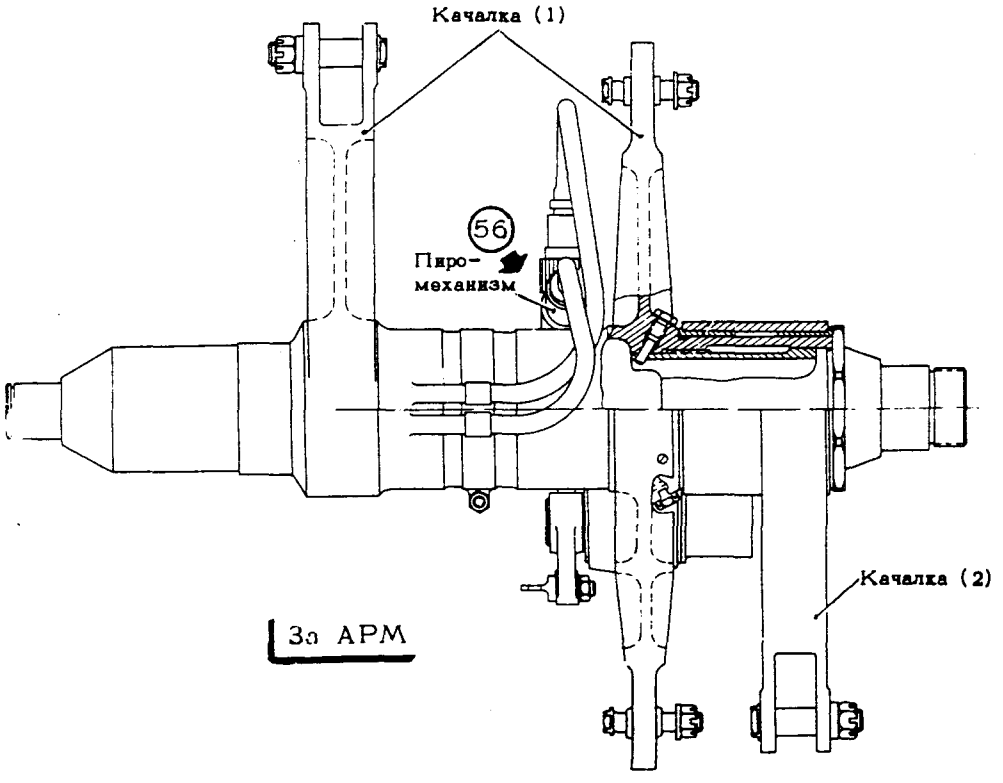


МЕХАНИЗМЫ РАСЦЕПЛЕНИЯ ВЕТВЕЙ
ПРОВОДКИ УПРАВЛЕНИЯ РВ

фиг.29

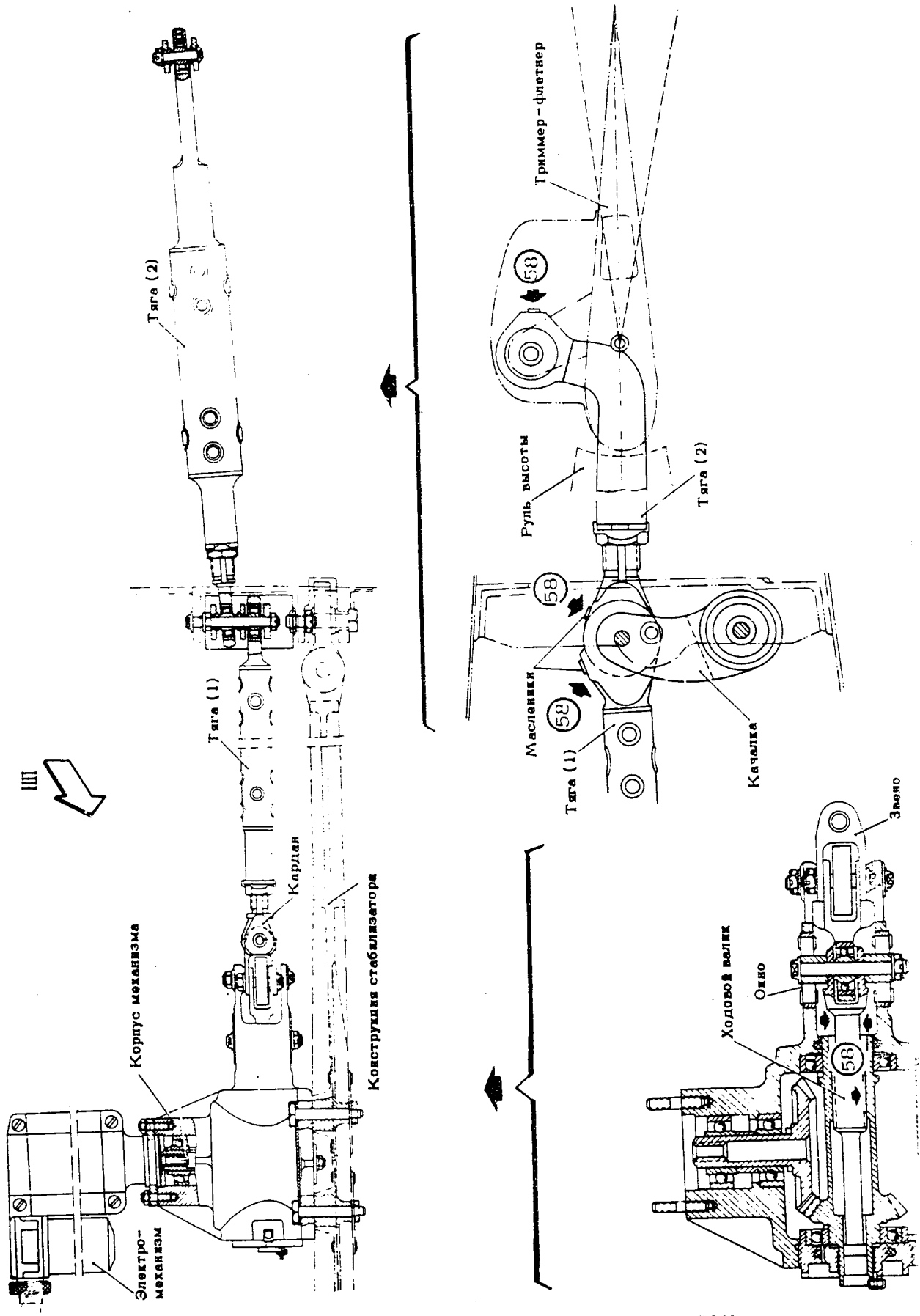


МЕХАНИЗМ УПРАВЛЕНИЯ ТРИММЕРОМ-ФЛЕТНЕРОМ

Изменение № 690.

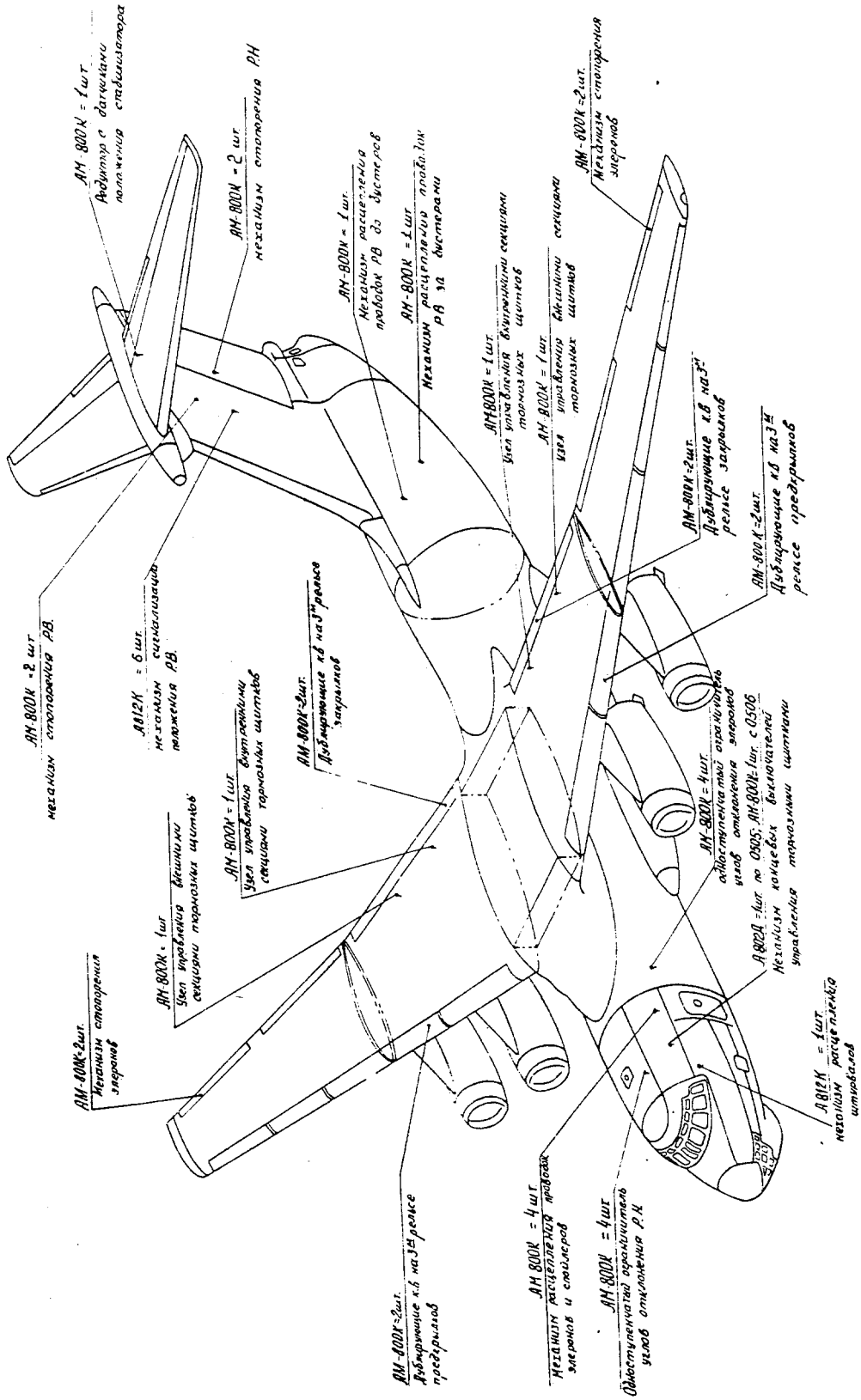


СХЕМА РАСПОЛОЖЕНИЯ КОНЦЕВЫХ ВЫКЛЮЧАТЕЛЕЙ СИГНАЛИЗАЦИИ ПОЛОЖЕНИЯ ЭЛЕМЕНТОВ УПРАВЛЕНИЯ

ФИГ.31



Серийно с 10327. С 07206 по 09319 после выполнения бюл. 1989 - БЭГ.

10 декабря 1991

# КАРТЫ СМАЗКИ

ГЛАВА 32 - ШАССИ

| № ТОЧКИ СМАЗКИ | НАИМЕНОВАНИЕ УЗЛОВ И СОЕДИНЕНИЙ | КОЛИЧ. ТОЧЕК СМАЗКИ | ПРИМЕНЯЕМАЯ СМАЗКА | ПЕРИОД СМАЗКИ | ДОПОЛНИТЕЛЬНЫЕ УКАЗАНИЯ |
|---|---|---|---|---|---|
| | Главные ноги | | | | |
| I | Цапфы траверс. | 8 | ЦИАТИМ-203 | I | 32, фиг.I (спр.ИТЭ 32-I0-0) |
| 2 | Шарнирные соединения цилиндров подъема-выпуска ног. | 8 | -"- | I | -"- |
| 3 | Проушины на поперечных балках отсека шасси, предназначенные для подсоединения к ним верхних звеньев складывающихся подкосов. | 4 | -"- | I | -"- |
| 4 | Болты подсоединения к траверсам проушин нижних звеньев складывающихся подкосов. | 4 | -"- | I | -"- |
| 5 | Соединение деталей замков складывающихся подкосов. | 4 | -"- | I | 32, фиг.2 (спр.ИТЭ 32-30-4) |
| | Рабочие поверхности крюков и защелок. | 8 | -"- | I | -"- |
| 6<br>7 | Соединение деталей замков складывающихся подкосов. | 8 | -"- | I | -"- |
| 8 | Узлы крепления гидравлических цилиндров складывающихся подкосов. | 8 | -"- | I | 32, фиг.I (спр.ИТЭ 32-I0-0) |
| 9 | Траверсы ног. | 8 | -"- | I | -"- |
| I0<br>II<br>I2 | Звенья шлиц-шарниров. | 20 | -"- | I | -"- |
| I3 | Болты крепления серег подвески ног на верхние замки. | 4 | -"- | I | -"- |
| I4 | Шарнирные соединения трубопроводов гидравлической системы. | I32 | -"- | 3 | -"- |
| I5 | Втулки серег подвески ног на верхние замки. | 4 | -"- | I | -"- |

# КАРТЫ СМАЗКИ

| № точки смазки | Наименование узлов и соединений | Колич. точек смазки | Применяемая смазка | Период смазки | Дополнительные указания |
|---|---|---|---|---|---|
| I6 | Шарниры тяг разворота. | 8 | ЦИАТИМ-203 | I | 32, фиг.I (спр.ИТЭ 32-I0-0) |
| I7 | Полости амортстоек над сальниками поршней | 4 | -"- | I | -"- |
| I8 | Штоки цилиндров амортизаторов. | 4 | -"- | - | -"- |
| I9 | Штоки цилиндров уборки ног | 4 | -"- | - | -"- |
| 20 | Штоки цилиндров складывающихся подкосов. | 4 | -"- | - | -"- |
| 2I | Штоки цилиндров-выключателей замков складывающихся подкосов. | 4 | -"- | - | -"- |
| | Створки главных ног | | | | |
| 22 | Узлы навески больших створок. | I2 | -"- | I | 32, фиг.3 (спр.ИТЭ 32-II-0) |
| 23 | Узлы навески малых створок | I6 | -"- | I | -"- |
| 24 | Узлы крепления гидравлических цилиндров. | I6 | -"- | I | -"- |
| 25 | Узлы крепления тяг и щитка | I6 | -"- | I | -"- |
| 26 | Штоки гидравлических цилиндров | 8 | -"- | - | -"- |
| 27 | Оси серег замков убранного положения. | 8 | -"- | I | -"- |
| | Замок большой створки отсека главной ноги шасси | | | | |
| 28 | Соединение замков (оси крюков и защелок) | I6 | -"- | I | 32, фиг.4 (спр.ИТЭ 32-II-I) |
| 29 | Рабочие поверхности крюков и защелок. | 8 | -"- | I | -"- |
| | Механизмы управления замками створок | | | | |
| 30 | Соединение деталей механизма. | 4 | -"- | I | 32, фиг.5 (спр.ИТЭ 32-II-2) |
| | Штоки гидравлических цилиндров-выключателей | 2 | -"- | - | -"- |

# КАРТЫ СМАЗКИ

Изменение № 656

| № точки смазки | Наименование узлов и соединений | Колич. точек смазки | Применяемая смазка | Период смазки | Дополнительные указания |
|---|---|---|---|---|---|
| | **Носовая нога** | | | | |
| 31 | Цапфы траверсы. | 2 | ЦИАТИМ-203 | I | 32, фиг.6 (спр.ИТЭ 32-50-0) |
| 32 | Шарнирные крепления гидроцилиндров поворота колес. | 4 | -"- | I | -"- |
| 33 | Узлы крепления штоков гидроцилиндров поворота колес | 2 | -"- | I | 32, фиг.6 (спр.ИТЭ 32-50-0) Смазывать на самолетах по 0043453597 включительно |
| 34 | Узлы крепления гидроцилиндров выпуска/уборки ноги. | 2 | -"- | I | 32, фиг.6 (спр.ИТЭ 32-50-0) |
| 35 | Верхний поворотный хомут. | 2 | -"- | I | -"- |
| 36 | Нижний поворотный хомут. | 4 | -"- | I | -"- |
| 37 | Стопор поворотного хомута | I | ПВК | 3 | -"- |
| 38. | Коромысло. | 2 | ЦИАТИМ-203 | I | -"- |
| 39 | Звено амортизатора | 2 | -"- | I | -"- |
| 40 | Шарнирные звенья гидравлической проводки. | 20 | -"- | 3 | -"- |
| 41 | Шток цилиндра амортизатора. | I | -"- | - | -"- |
| 42 | Штоки гидравлических цилиндров управления поворотом колес. | 2 | -"- | - | -"- |
| 43. | Шток гидравлического цилиндра уборки ноги | I | -"- | - | -"- |
| 44 | Серьга замка выпущенного положения ноги и её рабочая поверхность. | I | -"- | I | 32, фиг.6 (спр.ИТЭ 32-50-0) Дополнительно смазывать при ОЗН и ВЛН |
| 45 | Серьга замка убранного положения ноги. | I | -"- | I | 32, фиг.6 (спр.ИТЭ 32-50-0) |
| | Ролик на кронштейне аварийного открытия створок | I | -"- | I | -"- |

# КАРТЫ СМАЗКИ

Изменение № 385

| № точки смазки | Наименование узлов и соединений | Колич. точек смазки | Применяемая смазка | Период смазки | Дополнительные указания |
|---|---|---|---|---|---|
| | Створки носовой ноги | | | | |
| 46 | Болты навески больших створок. | 4 | ЦИАТИМ-203 | I | 32, фиг.7 (спр.ИТЭ 32-2I-0) |
| 47 | Болты навески малых створок. | 6 | -"- | I | -"- |
| 48 | Узлы навески щитка створок (по 649I9) | 2 | -"- | I | -"- |
| 49 | Тяга щитка створок. | I | -"- | I | -"- |
| 50 | Тяга щитка створок. | I | -"- | I | -"- |
| 5I | Задние замки больших створок. | 6 | -"- | I | -"- |
| 52 | Узлы подсоединения тяг управления малыми створками. | 8 | -"- | I | -"- |
| 53 | Узлы подсоединения цилиндров створок. | 2 с 0013432961 4 по 0013432960 | -"- | I | -"- |
| 54 | Штоки гидравлических цилиндров управления створками. | 2 | -"- | - | -"- |
| 55 | Детали передних замков больших створок. | 2 | -"- | I | -"- |
| 56 | Шток гидравлического цилиндра-выключателя механизма управления створками носовой ноги. | I | -"- | - | -"- |
| 57 | Кулачок механизма управления створками носовой ноги | I | -"- | I | -"- |
| | Замок убранного положения носовой ноги | | | | |
| 58 | Оси крюка и защелки. | 2 | -"- | I | 32, фиг.8 (спр.ИТЭ 32-30-I) |
| 59 | Детали замка (рабочие поверхности крюка и защелки). | 3 | -"- | I | -"- |
| 60 | Шток гидравлического цилиндра-выключателя. | I | -"- | - | -"- |

Приложение к Ук.ФСНСТ № 5.10-19ГА от 02.02.07.

| № ТОЧКИ СМАЗКИ | НАИМЕНОВАНИЕ УЗЛОВ И СОЕДИНЕНИЙ | КОЛИЧ. ТОЧЕК СМАЗКИ | ПРИМЕНЯЕМАЯ СМАЗКА | ПЕРИОД СМАЗКИ | ДОПОЛНИТЕЛЬНЫЕ УКАЗАНИЯ |
|---|---|---|---|---|---|
| | Замок выпущенного положения носовой ноги. | | | | |
| 61 | Оси крюка и защёлки. | 2 | ЦИАТИМ-203 | 1 | 32, фиг. 9 (спр. ИТЭ 32-30-2) |
| 62 | Детали замка (рабочие поверхности крюка, защёлки и щёки). | 3 | -"- | 1 | 32, фиг. 9 (спр. ИТЭ 32-30-2). Дополнительно смазывать при ОЗН и ВЛН. |
| 63 | Шток гидравлического цилиндра-выключателя. | 1 | -"- | -- | 32, фиг. 9 (спр. ИТЭ 32-30-2) |
| | Замки убранного положения главных ног. | | | | |
| 64 | Оси крюков и защёлок. | 8 | -"- | 1 | 32, фиг. 10 (спр. ИТЭ 32-30-3) |
| 65 | Детали замка (рабочие поверхности крюка и защёлки). | 12 | -"- | 1 | -"- |
| 66 | Шток гидравлического цилиндра выключателя. | 4 | -"- | -- | -"- |
| | Центрирующие цилиндры управления поворотом колёс от педалей и штурвальчиков. | | | | |
| 67 | Штоки цилиндров. | 2 | ЦИАТИМ-201 | -- | 32, фиг. 13 и 14 (спр. ИТЭ 32-30-0) |
| 68 | Штоки концевых выключателей (кроме АМ-800К). | 46 | ОКБ-122-7 или ЭРА ТУ 38101950 | 1 | -"- |
| 68а | Штоки концевых выключателей аварийного выпуска. | 2 | -"- | ОЗН-ВЛН | 32, фиг. 15 |
| 69 | Подшипники колёс главных опор. | 16 | ВНИИ НП-261 или НК-50 | Выполнять при каждой замене авиашин, но не реже, чем через 200 посадок. | Смазка должна заполнять свободный объём между роликами, покрывая торцы роликов и беговые дорожки качения внутреннего и наружного колец подшипников. |
| 70 | Подшипники колёс носовой опоры. | 4 | -"- | Выполнять при каждой замене авиашин, но не реже, чем через 200 посадок. | Смазка должна заполнять свободный объём между роликами, покрывая торцы роликов и беговые дорожки качения внутреннего и наружного колец подшипников. |
| 71 | Шарнирные узлы наконечников тяг управления створками главных ног. | 96 | ЦИАТИМ-203 | 1 | 32, фиг. 3 |

# *Ил-76 Т*
# КАРТЫ СМАЗКИ

Приложение к Ук.ФСНСТ № 5.10-19ГА от 02.02.07.

ВНИМАНИЕ. ПРИ ЭКСПЛУАТАЦИИ САМОЛЁТА С ГРУНТОВЫХ АЭРОДРОМОВ СРОКИ ПРОВЕДЕНИЯ СМАЗКИ, УКАЗАННЫЕ В ГРАФЕ «ПЕРИОДИЧНОСТЬ ПРОВЕДЕНИЯ СМАЗКИ», УМЕНЬШАЕТСЯ В ДВА РАЗА.

ПРИМЕЧАНИЕ. 1. Смазку узлов (точки) № 1-14, 16-17, 22-25, 27, 28, 30-36, 38-40, 45-53, 58, 61, 64 производите под давлением, введя смазку через пресс-маслёнки с помощью шприца до появления из зазоров свежей смазки, в пресс-маслёнки (точки № 9 и 16) введите от 50 до 100 см$^3$ смазки.

2. Перед смазкой узлы (точки) № 5, 15, 18-21, 26, 27, 29, 30, 41-45, 54-57, 59, 60, 62, 63, 65- 67, промойте керосином и протрите сухой ветошью. Смазку этих узлов производите, обмазав наружные рабочие поверхности тонким слоем чистой смазки ЦИАТИМ-203.
Смазку штоков амортизаторов, силовых цилиндров и цилиндров-выключателей производите при условии длительной стоянки самолёта (выше 15 суток).
Перед вылетом смазку указанных узлов тщательно удалите.

3. Смазку (заполнение смазкой ПВК) полости стопора (точка № 37) производите перед каждым застопориванием поворотных хомутов или при выполнении работ по переходу на ВЛН.

4. После промывки ног и створок шасси и их шарнирных узлов и агрегатов струёй воды из шланга смазка в узлах и шарнирах должна быть возобновлена.

5. Смазка ВНИИ НП-261 несовместима со смазкой НК-50. Дозаправка узлов трения (точки) № 69 и 70 смазкой ВНИИ НП-261 требует тщательного удаления ранее применяемой смазки НК-50 и наоборот.

# КАРТЫ СМАЗКИ

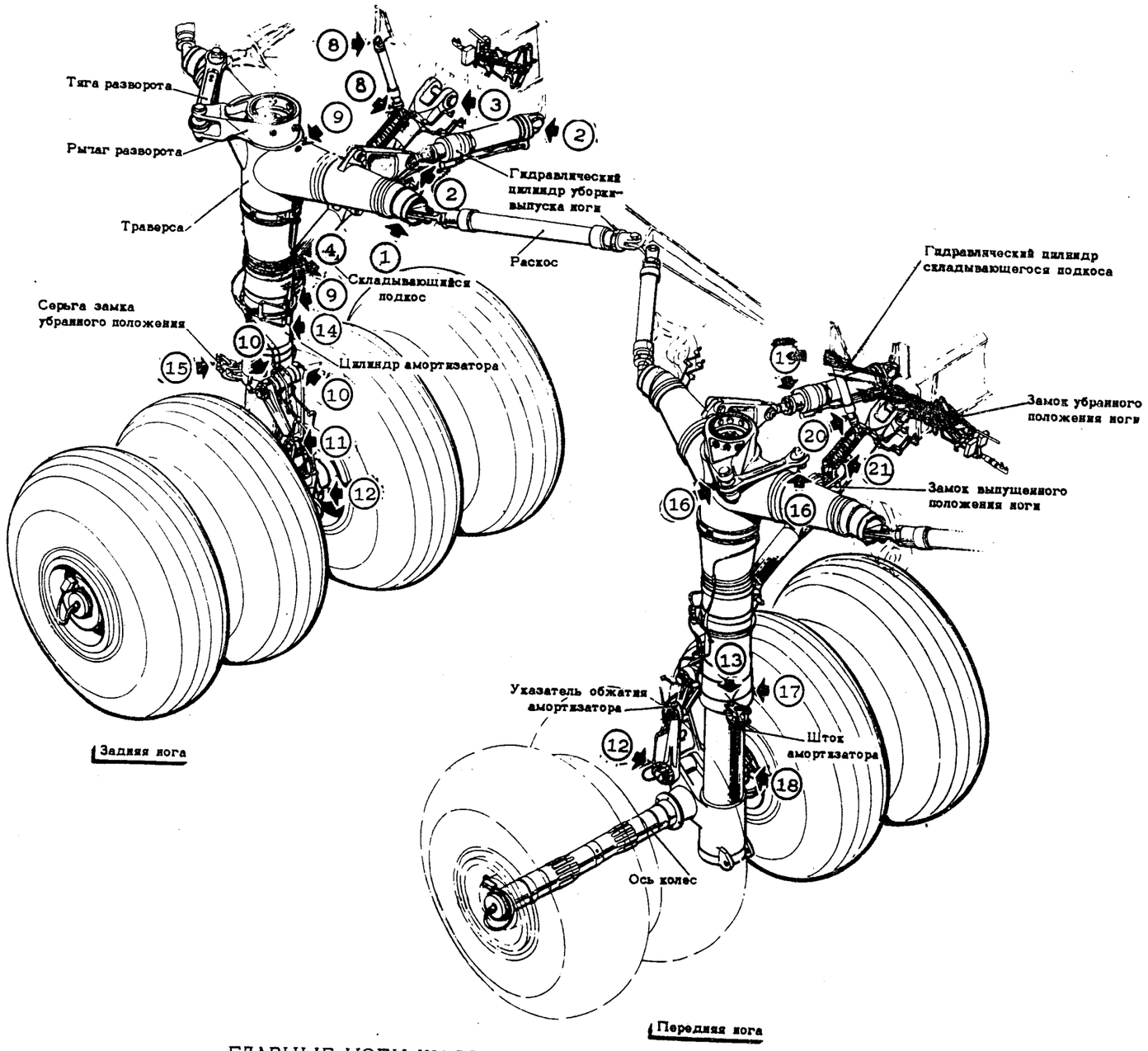


ГЛАВНЫЕ НОГИ ШАССИ

(правые по полету)

фиг.1

# КАРТЫ СМАЗКИ

Приложение к Ук. ФСНСТ № 5.10-19ГА от 02.02.07.

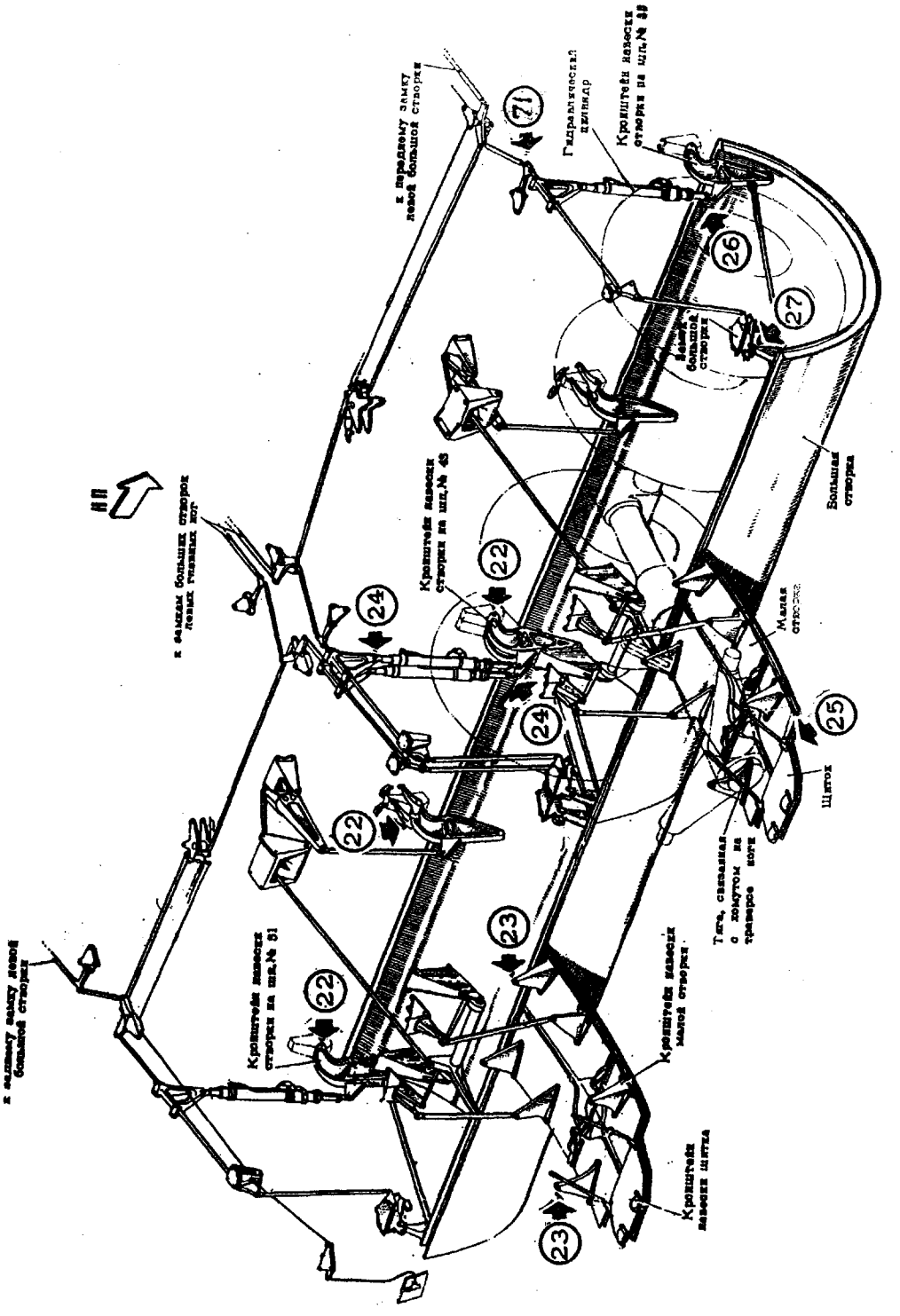


**СТВОРКИ ПРАВЫХ ГЛАВНЫХ НОГ ШАССИ**

**фиг.3**

# КАРТЫ СМАЗКИ

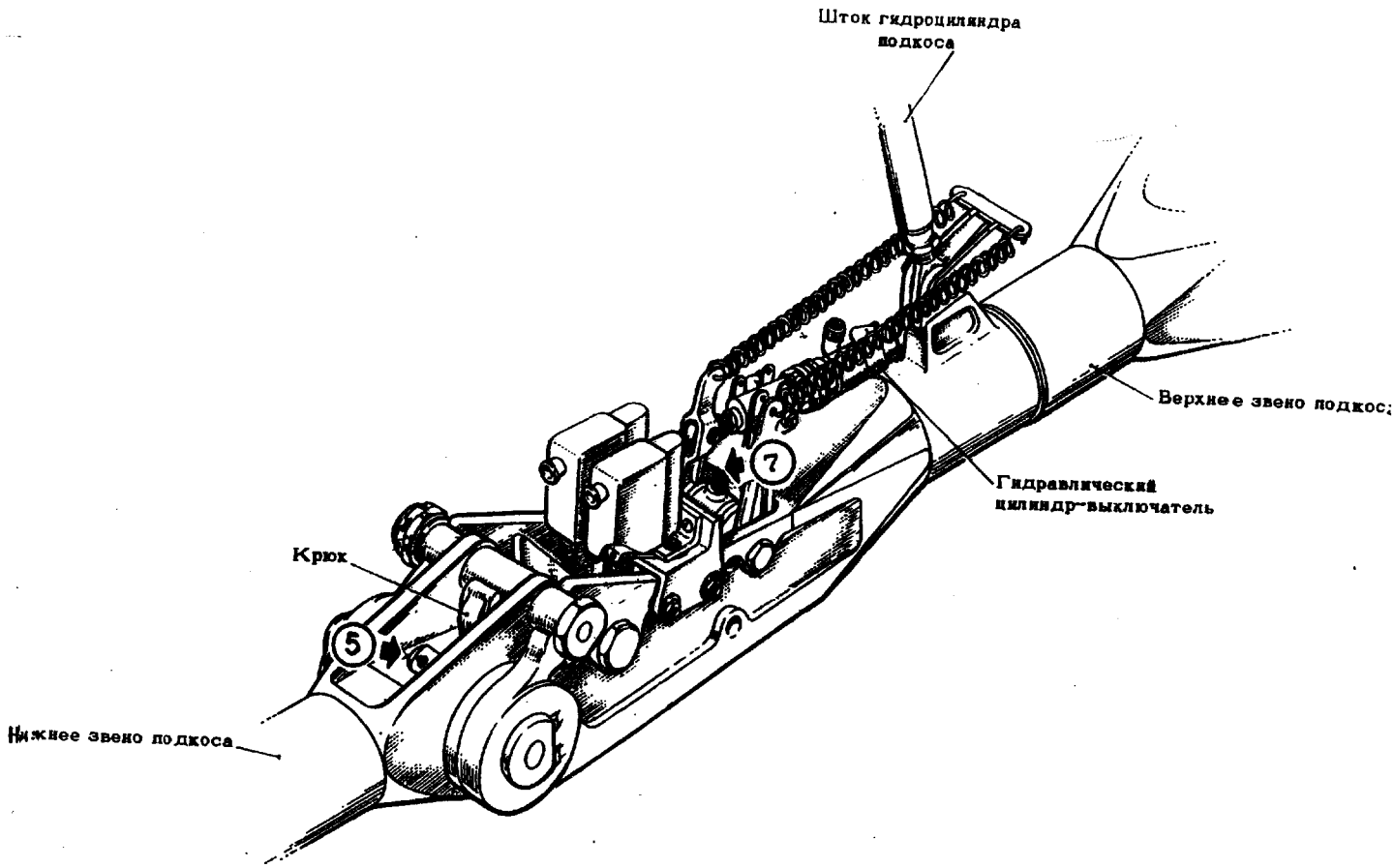


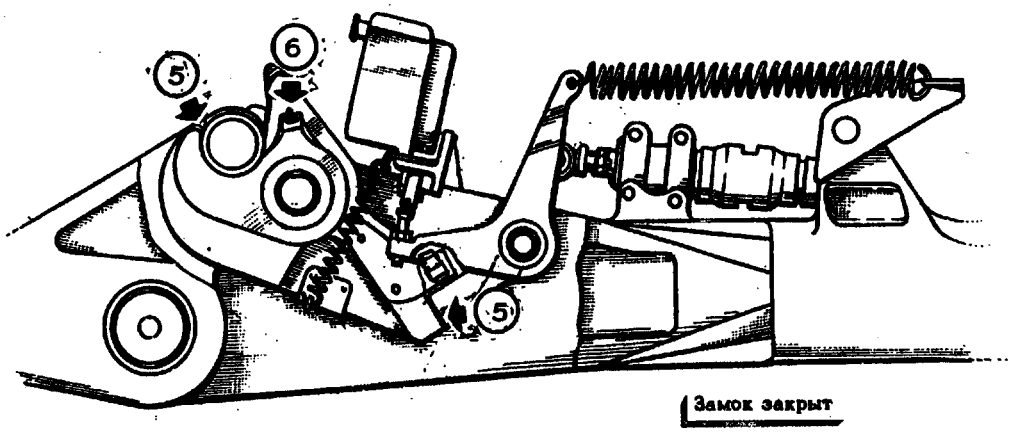


ЗАМОК СКЛАДЫВАЮЩЕГО ПОДКОСА

(замок выпущенного положения ноги)

фиг. 2

# КАРТЫ СМАЗКИ

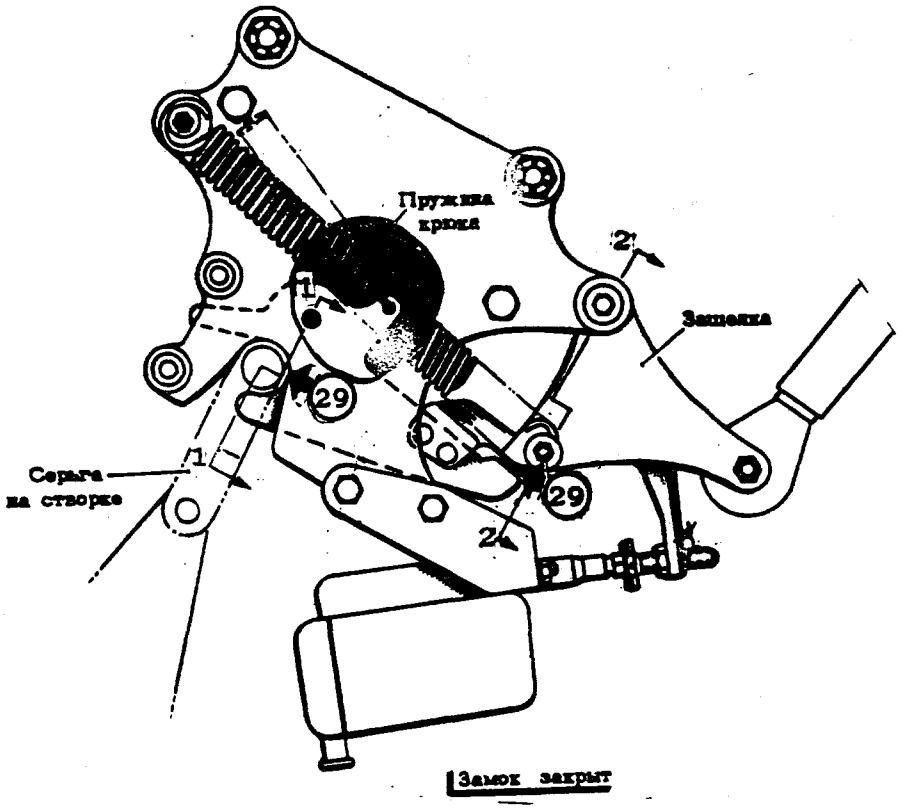


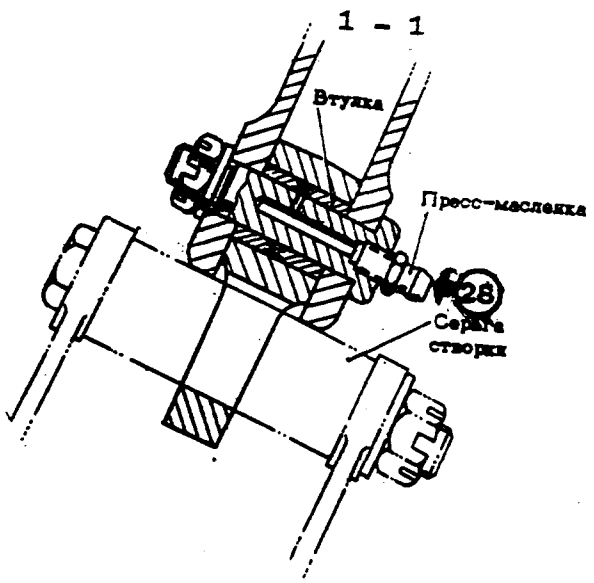


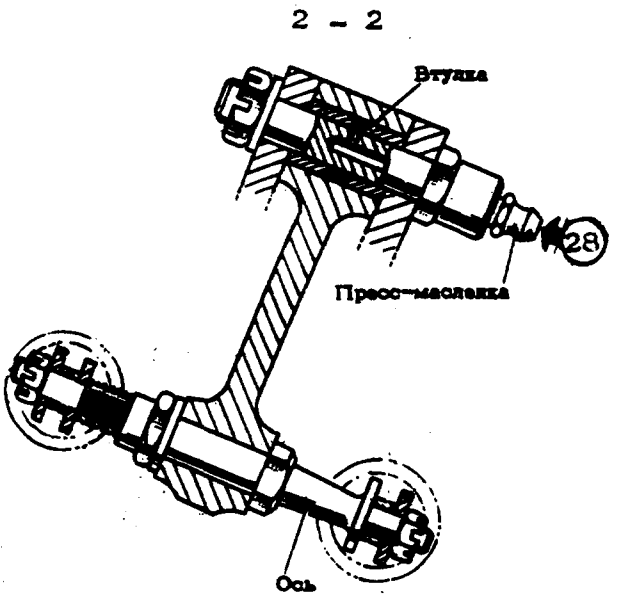


ЗАМОК СТВОРКИ ГЛАВНОЙ НОГИ ШАССИ

фиг.4

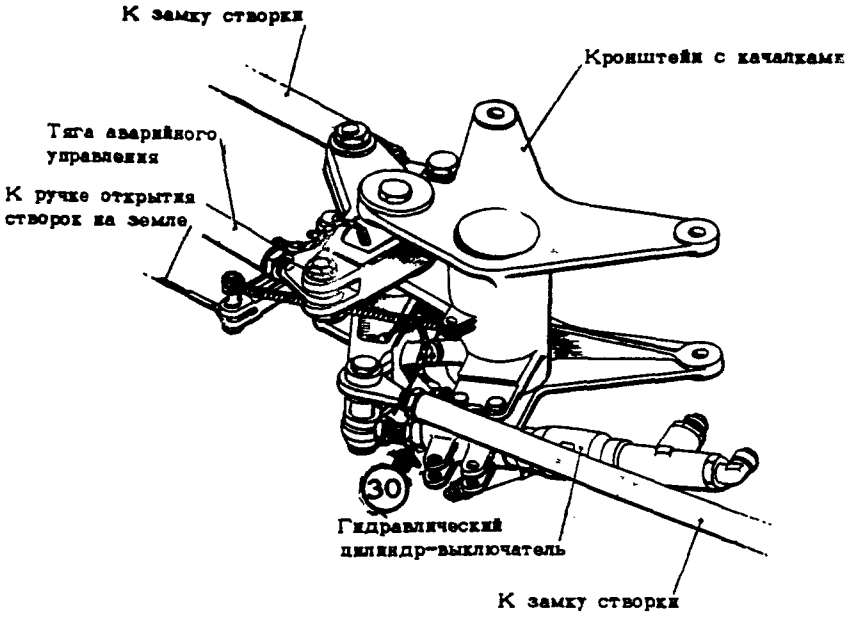


Механизм показан в положении "Замки створок закрыты".
Замки убранного положения главных ног шасси закрыты.

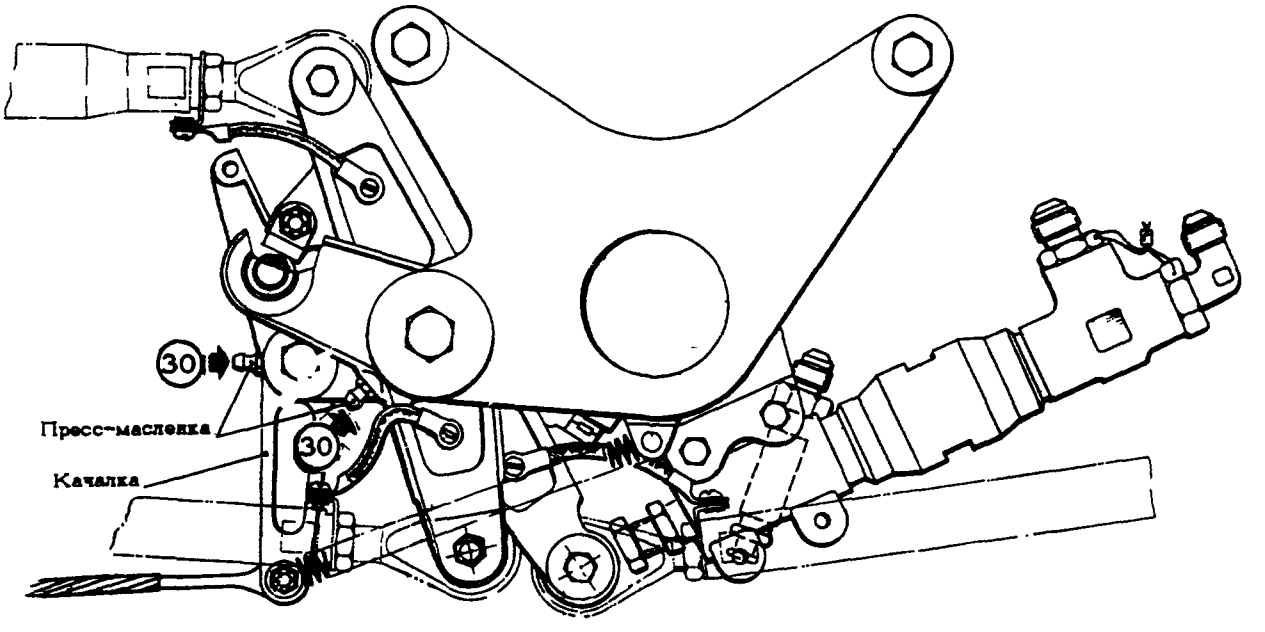


МЕХАНИЗМ УПРАВЛЕНИЯ ЗАМКАМИ БОЛЬШИХ СТВОРОК ГЛАВНЫХ НОГ ШАССИ

фиг.5

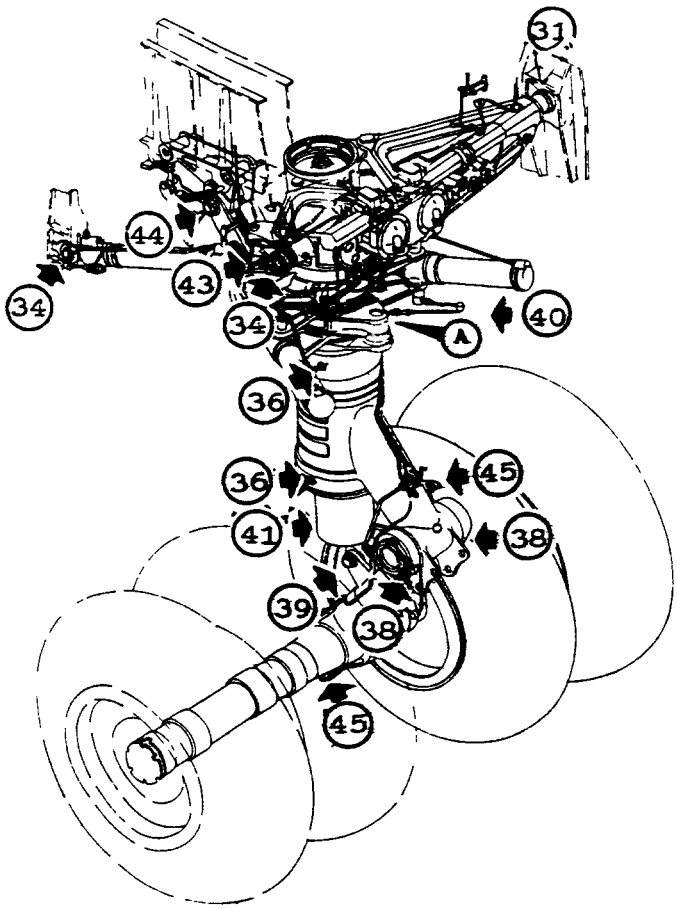


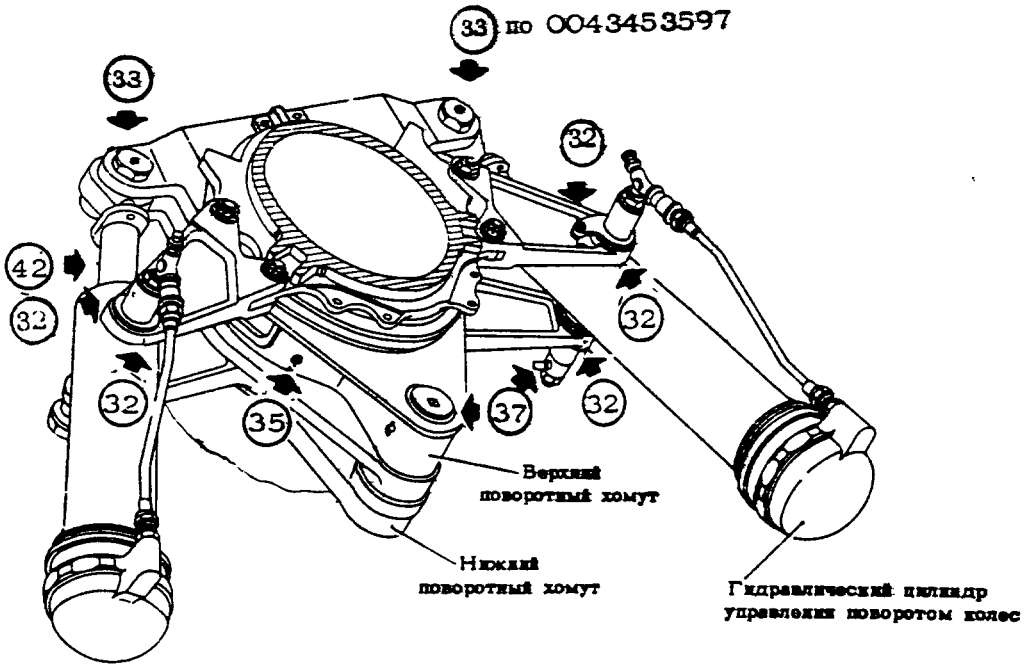


НОСОВАЯ НОГА ШАССИ

фиг.6

Изменение № 385

# КАРТЫ СМАЗКИ

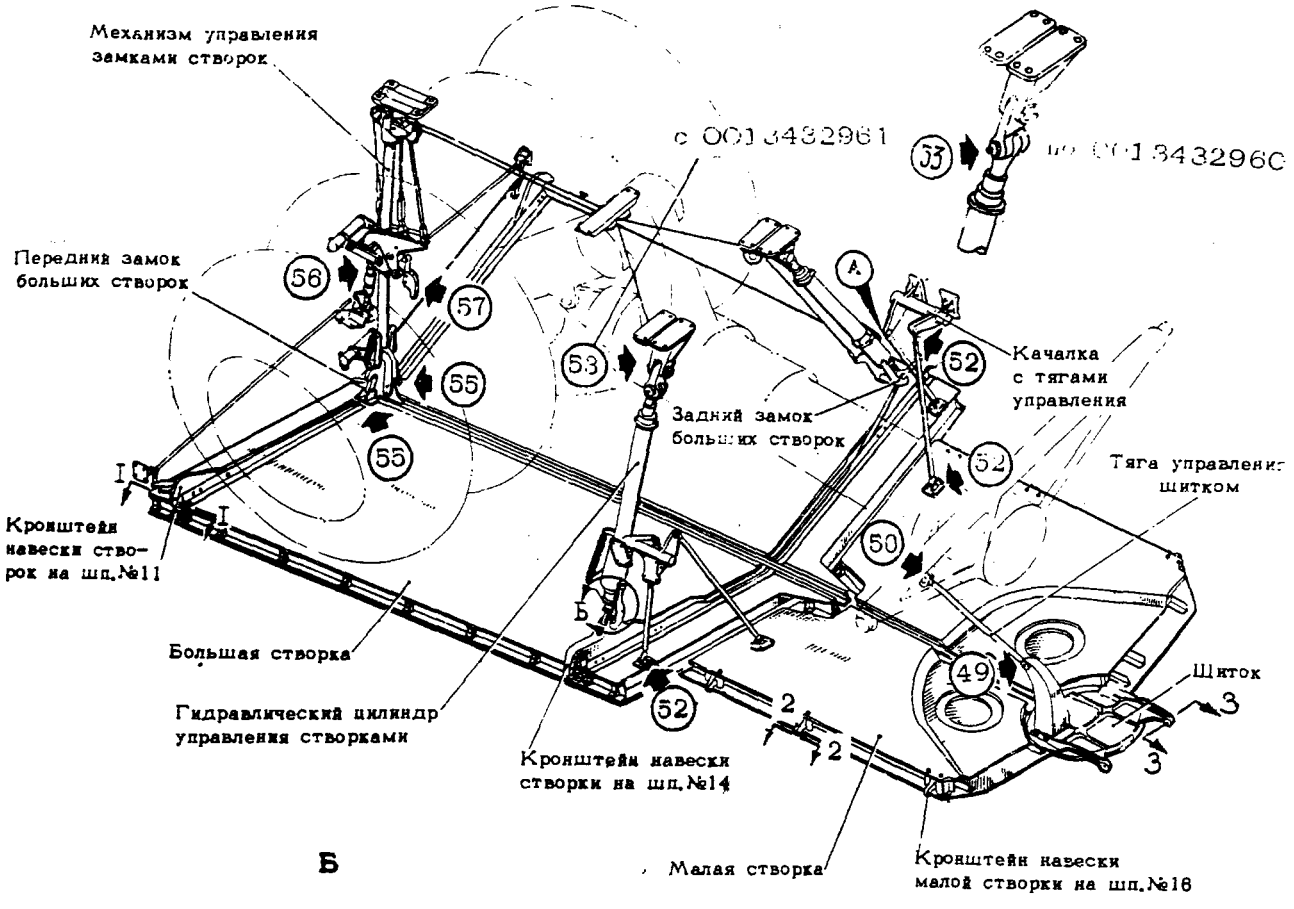


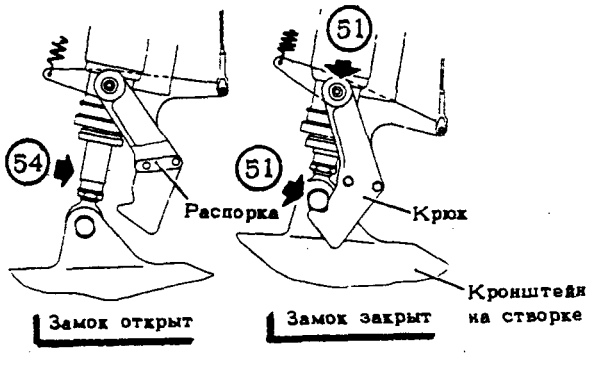


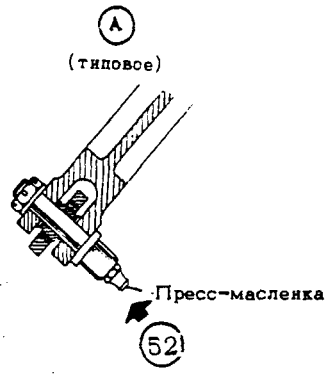


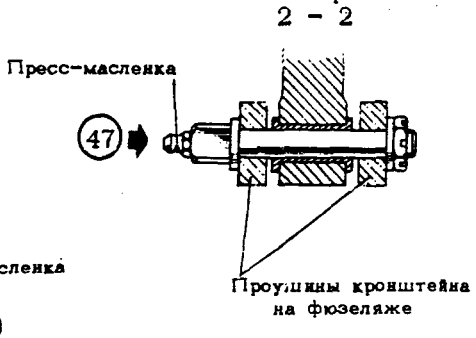


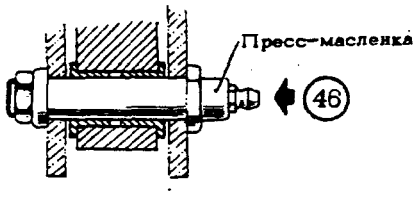


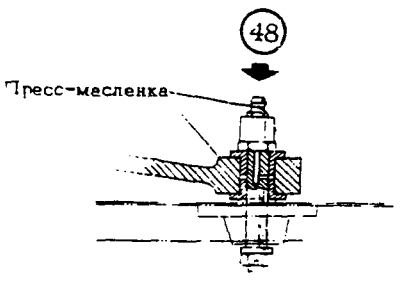


СТВОРКИ НОСОВОЙ НОГИ

фиг.7



с 0013432961

10 сентября 1985

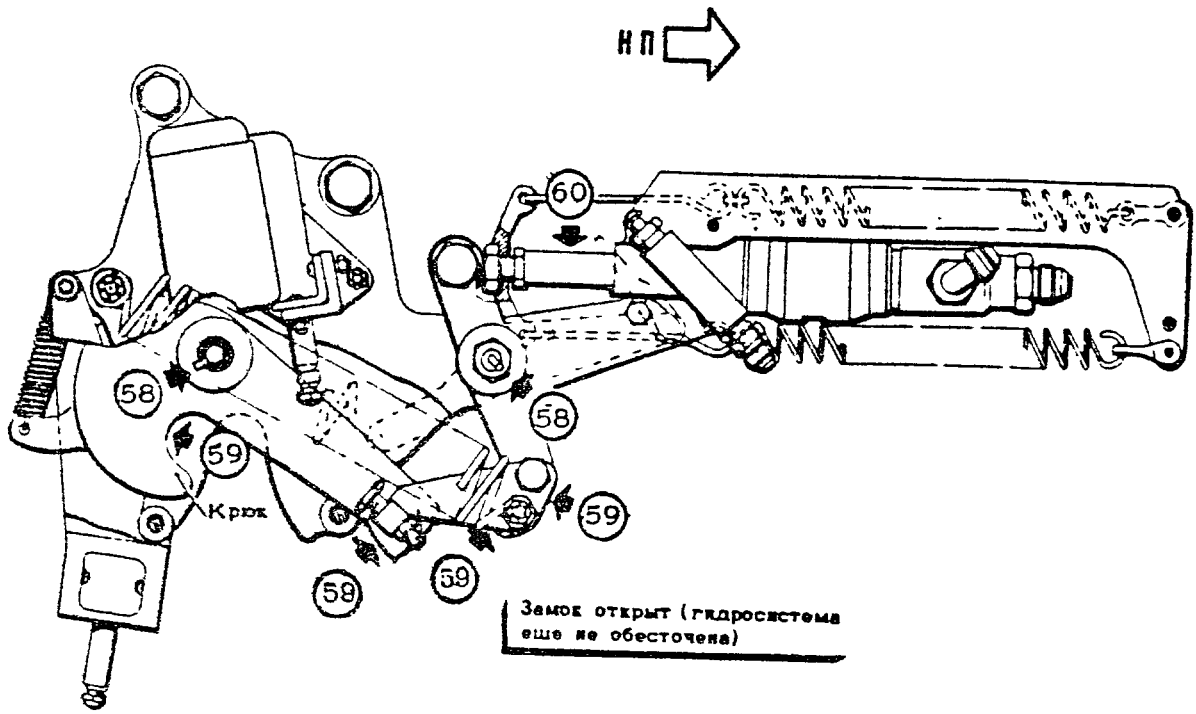


ЗАМОК УБРАННОГО ПОЛОЖЕНИЯ НОСОВОЙ НОГИ

фиг.8

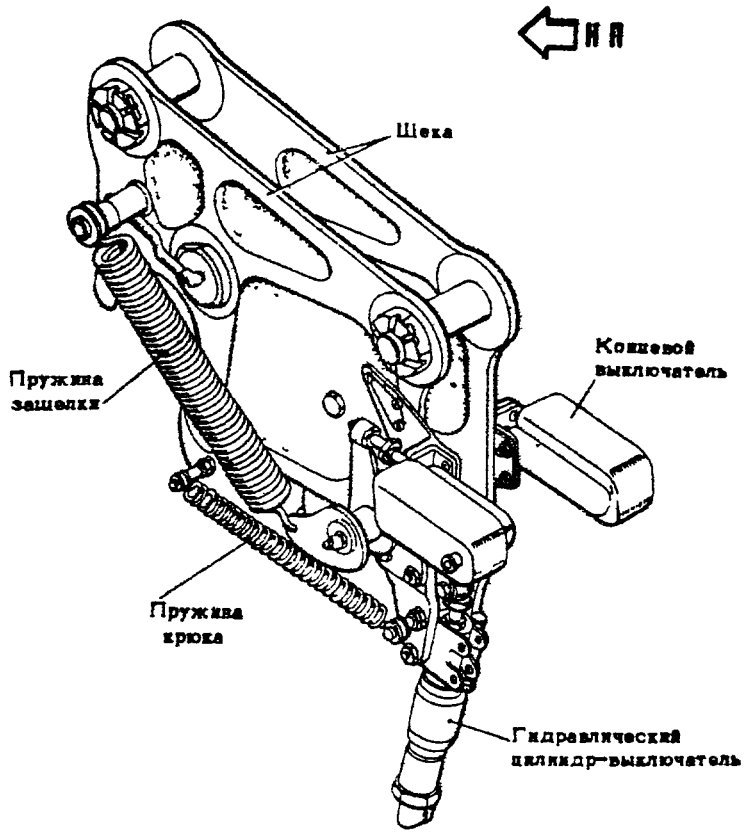


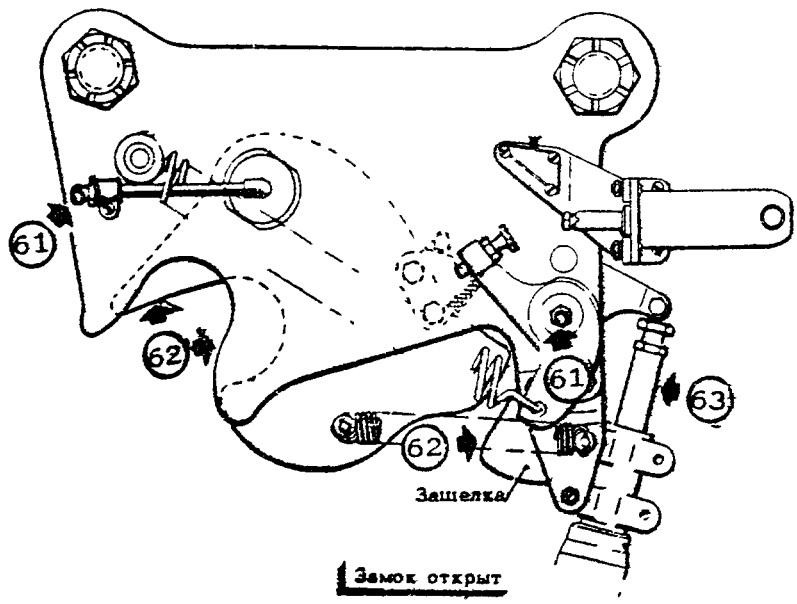


ЗАМОК ВЫПУЩЕННОГО ПОЛОЖЕНИЯ НОСОВОЙ НОГИ
фиг.9

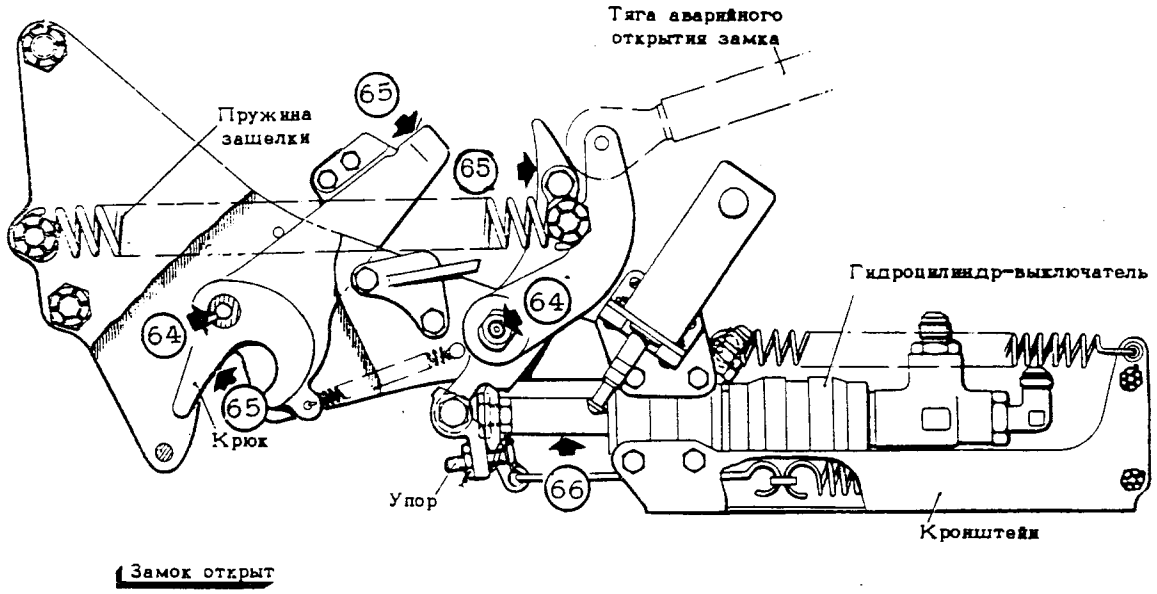


ЗАМОК УБРАННОГО ПОЛОЖЕНИЯ ГЛАВНОЙ НОГИ

фиг.10

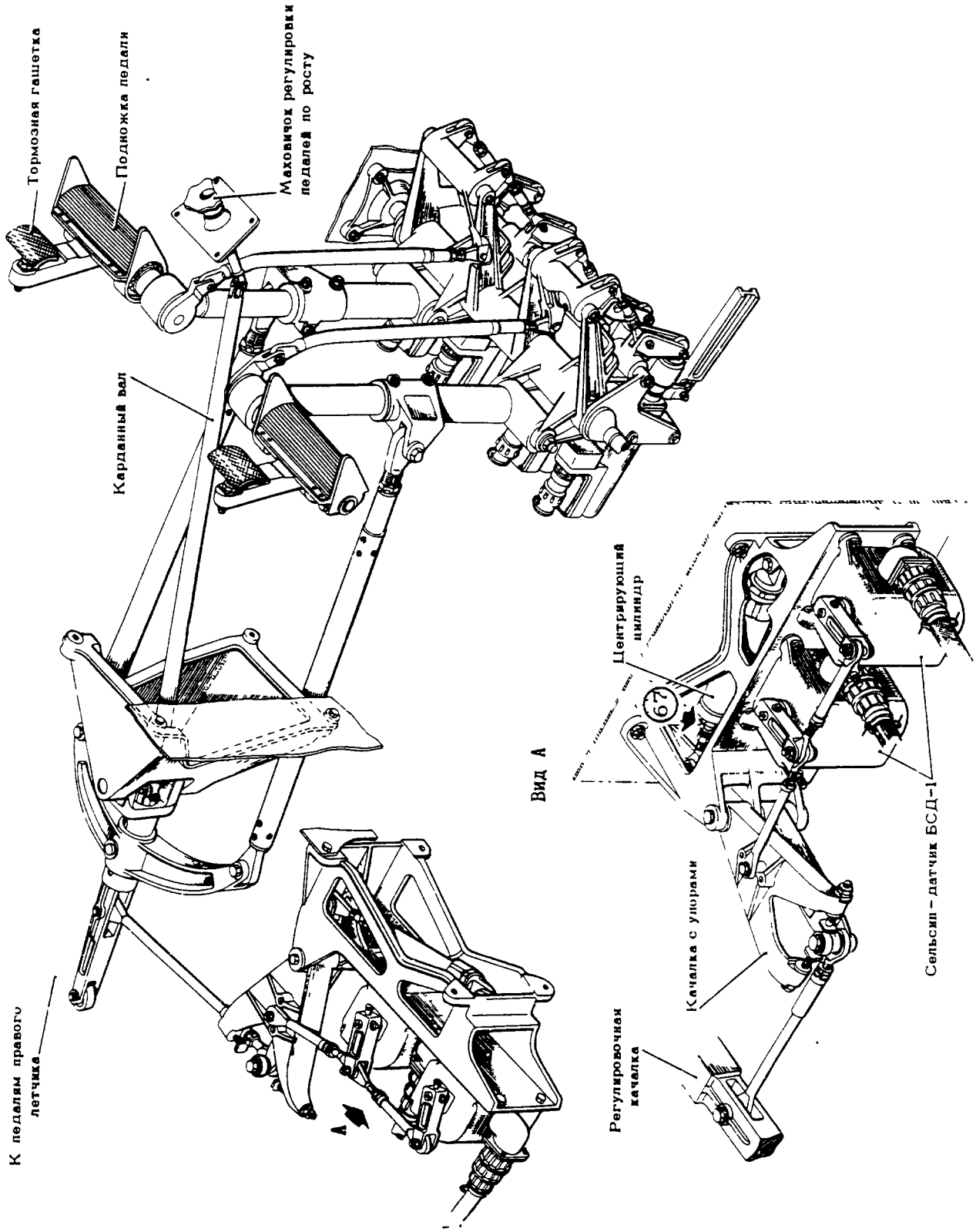


ПРОВОДКА УПРАВЛЕНИЯ ПОВОРОТОМ КОЛЕС НОСОВОЙ НОГИ

фиг.11

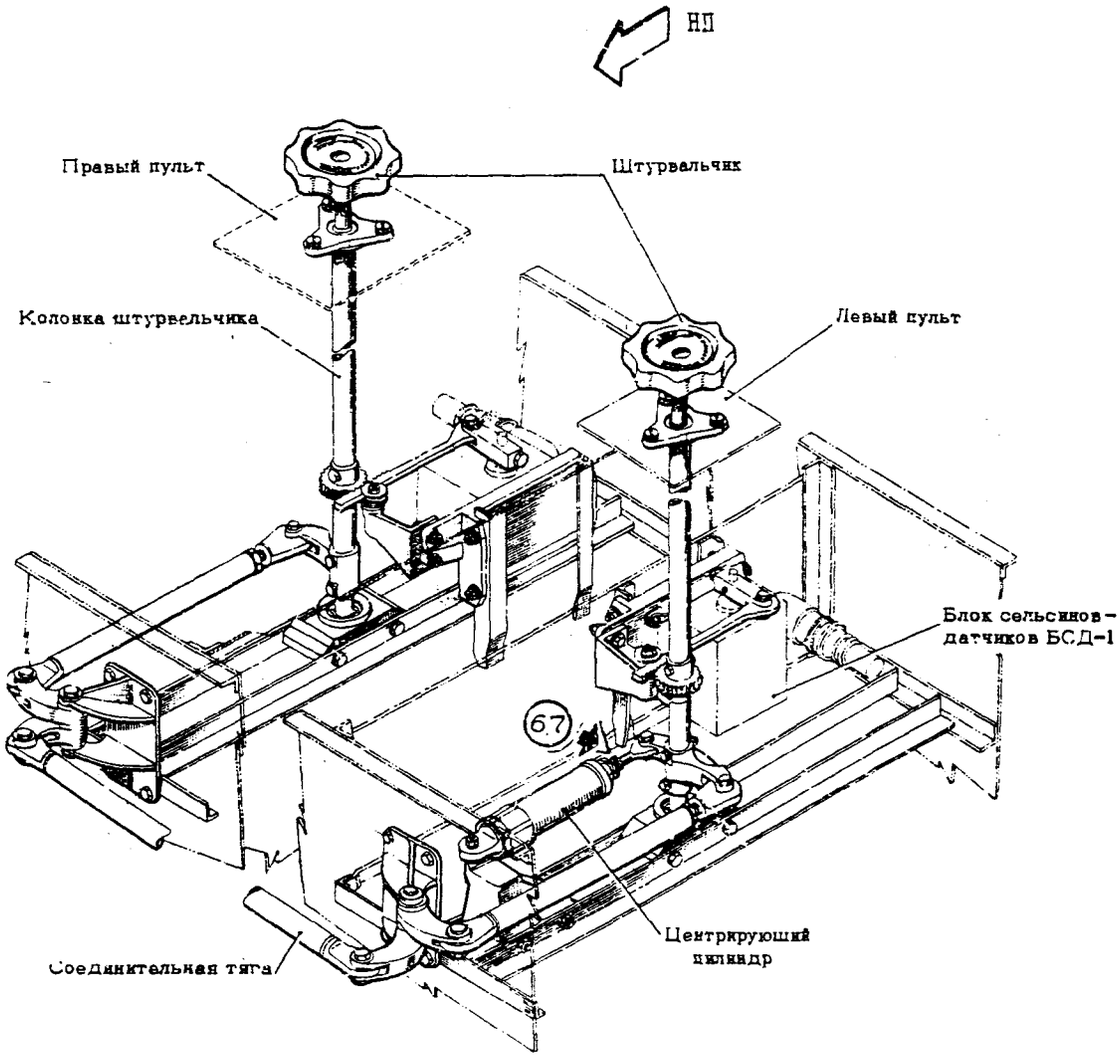


УСТАНОВКА ШТУРВАЛЬЧИКОВ УПРАВЛЕНИЯ ПОВОРОТОМ КОЛЕС НОСОВОЙ НОГИ

фиг. 12

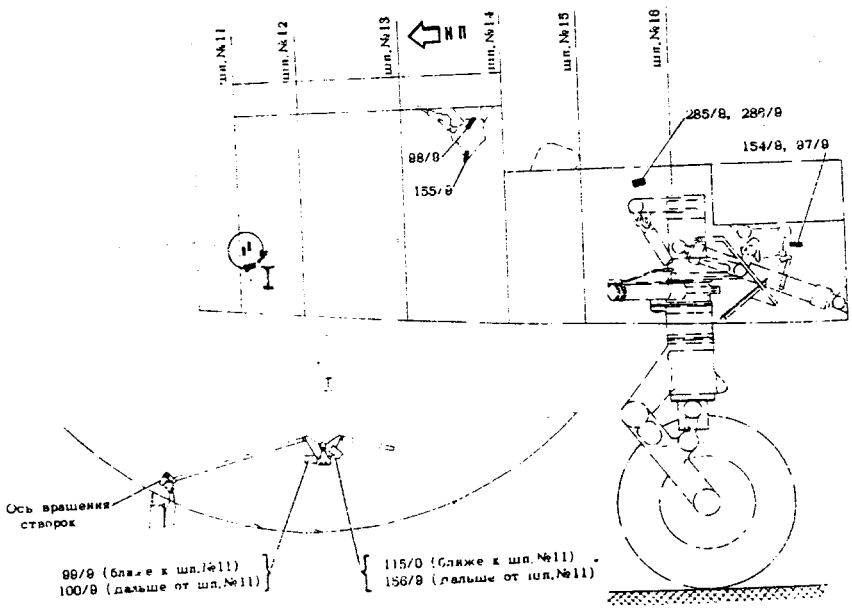


СХЕМА УСТАНОВКИ КОНЦЕВЫХ ВЫКЛЮЧАТЕЛЕЙ НОСОВОЙ НОГИ ШАССИ

фиг.13

# КАРТЫ СМАЗКИ

Изменение № 215

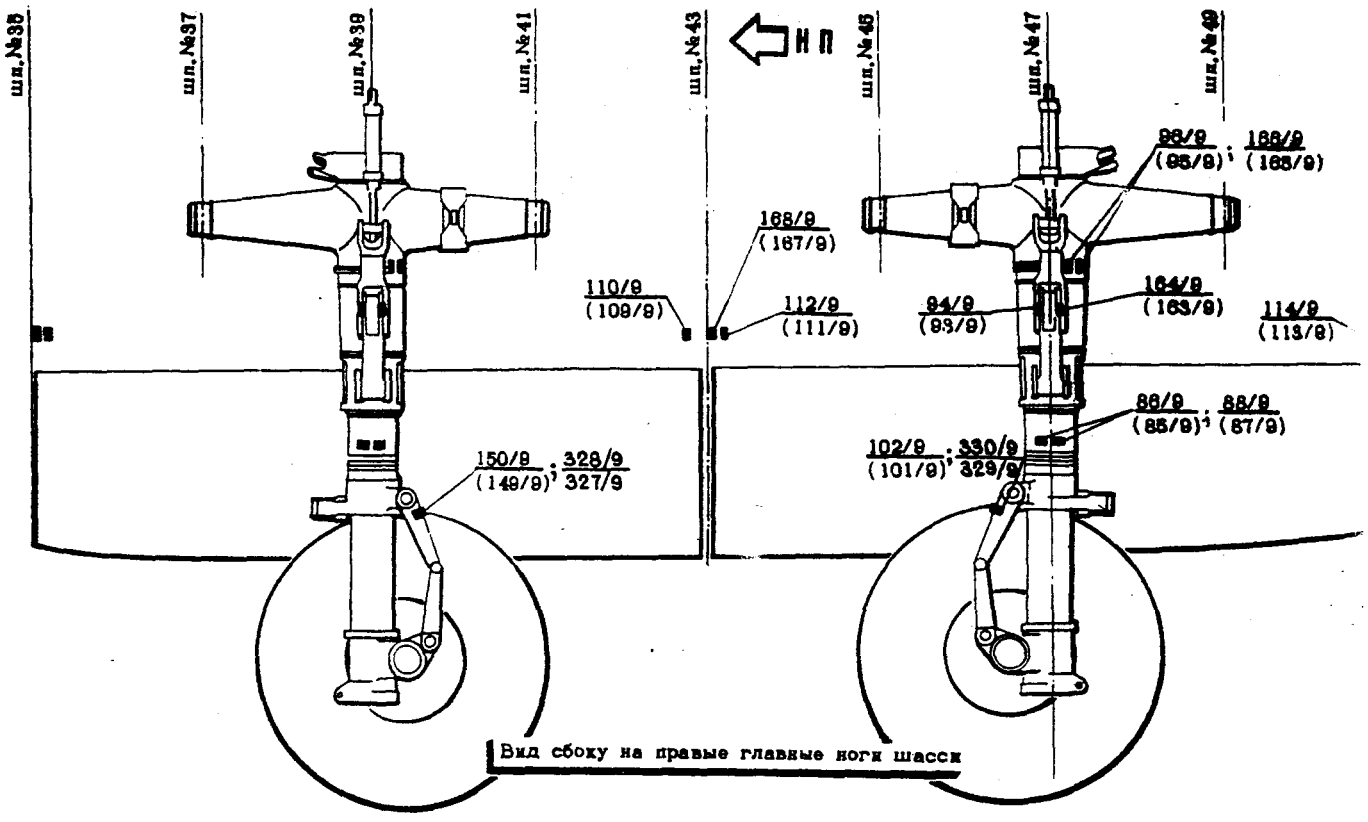


Вид сбоку на правые главные ноги шасси

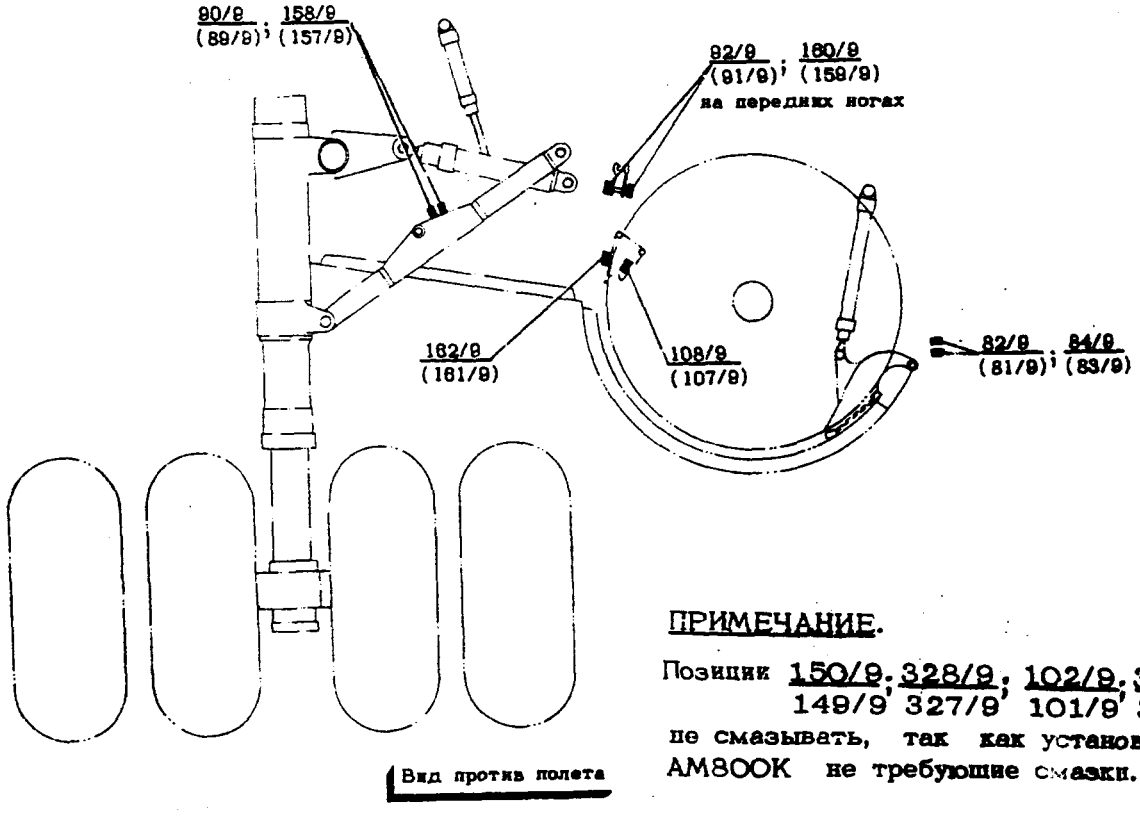


Вид против полета

ПРИМЕЧАНИЕ.

Позиции 150/9, 328/9, 102/9, 330/9
149/9 327/9 101/9 329/9
не смазывать, так как установлены АМ800К не требующие смазки.

УСТАНОВКА КОНЦЕВЫХ ВЫКЛЮЧАТЕЛЕЙ НА ГЛАВНЫХ НОГАХ ШАССИ И ИХ СТВОРКАХ

фиг.I4

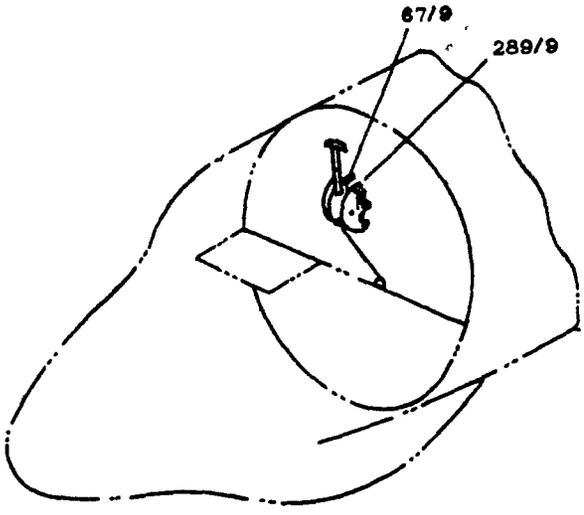


УСТАНОВКА КОНЦЕВЫХ ВЫКЛЮЧАТЕЛЕЙ НА АВАРИЙНОЙ РУЧКЕ УПРАВЛЕНИЯ ЗАМКАМИ ШАССИ

ФИГ. 15

Изменение № 502

ГЛАВА 35 - ПРОТИВООБЛЕДЕНИТЕЛЬНАЯ СИСТЕМА

| № ТОЧКИ СМАЗКИ | НАИМЕНОВАНИЕ УЗЛОВ И СОЕДИНЕНИЙ | КОЛИЧ. ТОЧЕК СМАЗКИ | ПРИМЕНЯЕМАЯ СМАЗКА | ПЕРИОД СМАЗКИ | ДОПОЛНИТЕЛЬНЫЕ УКАЗАНИЯ |
|---|---|---|---|---|---|
| | Механизм стеклоочистителя | | | | |
| I | Поводки щеток, направляющие шпильки, ось вращения ведущего рычага и кулисные механизмы стеклоочистителей, сухарик эксцентрика. | | ЦИАТИМ-22I | I | 35, фиг.I (спр.ИТЭ 35-5I-0) Для смазки сухарика эксцентрика необходимо снять крышку ведущего рычага. |
| 2 | Привод стеклоочистителя ПС5 | | ЦИАТИМ-22I | | |
| | Внутренняя полость приводного валика | 2 | -"- | I | 35, фиг.I (спр.ИТЭ 35-5I-I,2) |

# КАРТЫ СМАЗКИ

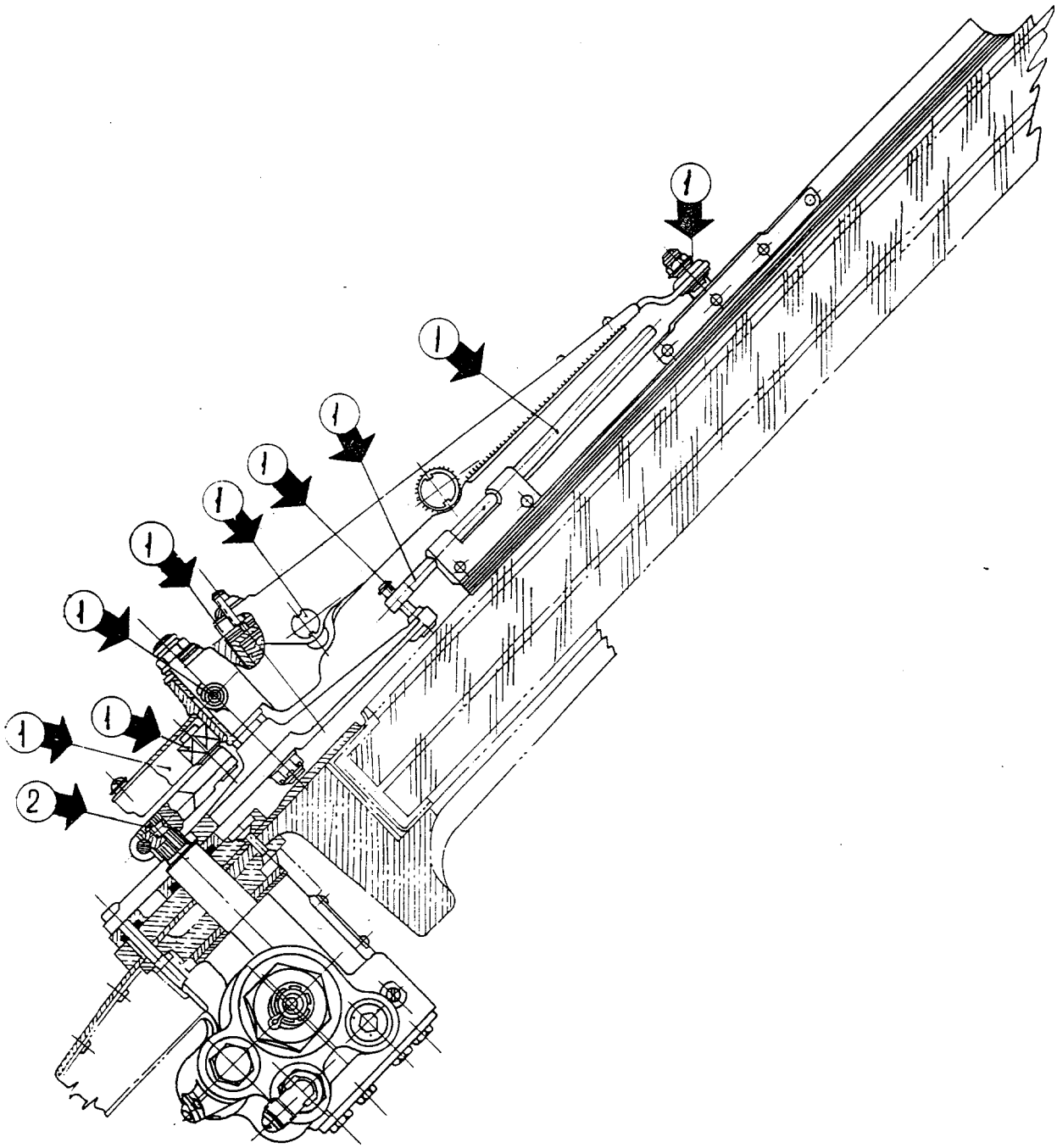


СТЕКЛООЧИСТИТЕЛЬ
фиг. I

# КАРТЫ СМАЗКИ

Изменение № 712[а].

ГЛАВА 36-БЫТОВОЕ ОБОРУДОВАНИЕ

| № точки смазки | НАИМЕНОВАНИЕ УЗЛОВ И СОЕДИНЕНИЙ | КОЛИЧ. ТОЧЕК СМАЗКИ | ПРИМЕНЯЕМАЯ СМАЗКА | ПЕРИОД СМАЗКИ | ДОПОЛНИТЕЛЬНЫЕ УКАЗАНИЯ |
|---|---|---|---|---|---|
| I | Кресло летчика (механизм подтяга ремней, замок, штыри фиксаторов и ролики). | 20 | ЦИАТИМ-20I | I | 36,фиг.I (спр. ИТЭ 36-I0-I) |
| 2 | Сиденье старшего бортового техника (штыри фиксаторов, ролики, плоскость вращения кронштейна каретки),(стопор подлокотника и пружины подъема - с I0284). | 8 | -"- | I | 36, фиг.2 (спр. ИТЭ 36-I0-2) |
| 3 | Сиденье штурмана (штыри фиксаторов, ролики, пружины подъема, плоскость вращения, стопоры подлокотников). | I0 | -"- | I | 36, фиг.3 (спр. ИТЭ 36-I0-3) |
| 4 | Сиденье радиста (фиксатор, плоскость вращения) (пружины подъема - с 09243). | I0 | -"- | I | 36, фиг.4 (спр. ИТЭ 36-I0-4) |
| 5 | Сиденье бортового техника по АДО (шарнирные соединения, плоскость вращения). | 8 | -"- | I | 36, фиг.5 (спр. ИТЭ 36-20-I) |
| 6 | Бортовое сиденье (узлы навески, сочленение сиденья с тягой замка, ось, пружина и крюк замка). | 232 | -"- | I | 36, фиг.6 (спр. ИТЭ 36-20-2) |

# КАРТЫ СМАЗКИ

Изменение № 85

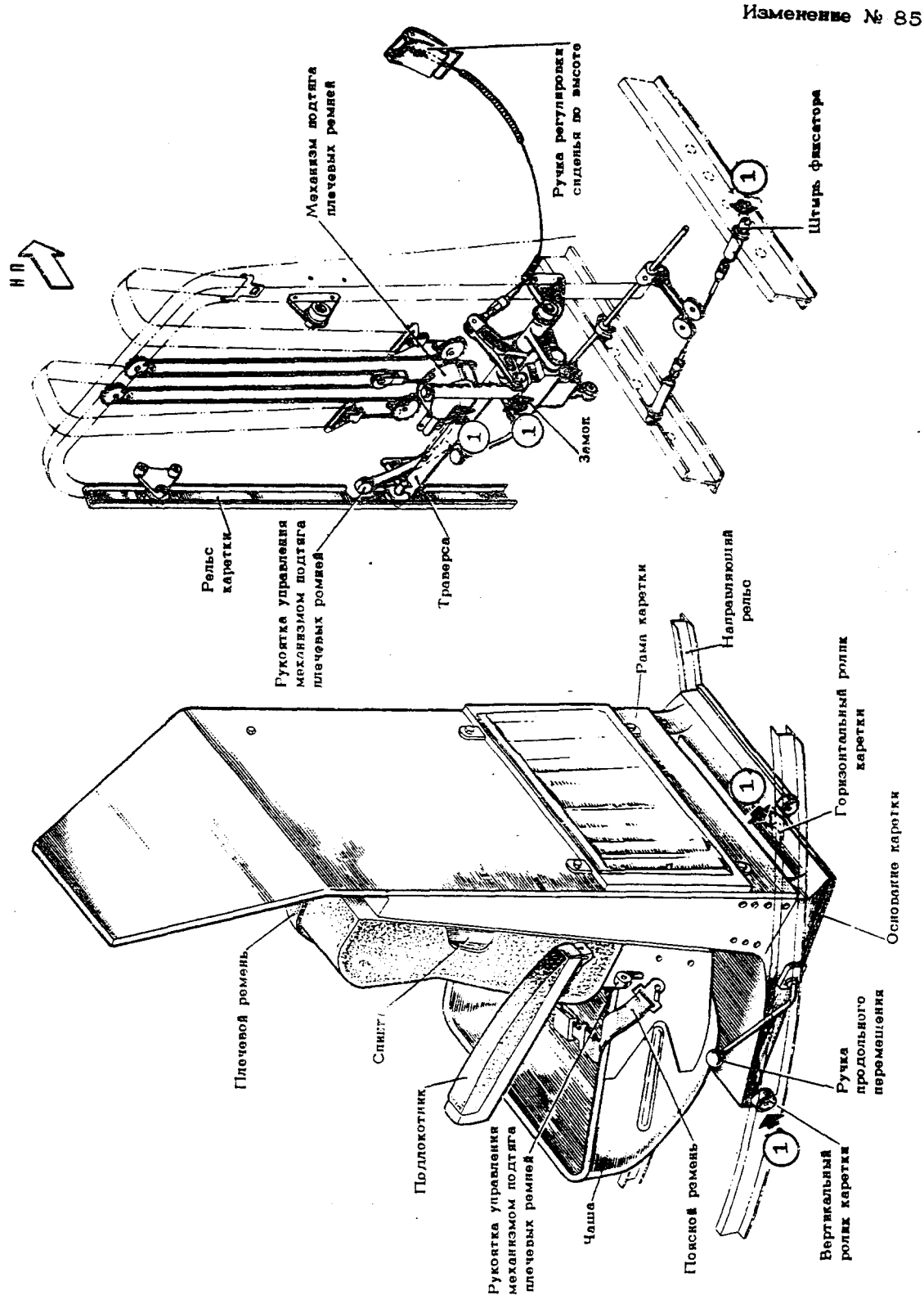


КРЕСЛО ЛЕТЧИКА
фиг.I

# КАРТЫ СМАЗКИ

Изменение № 85

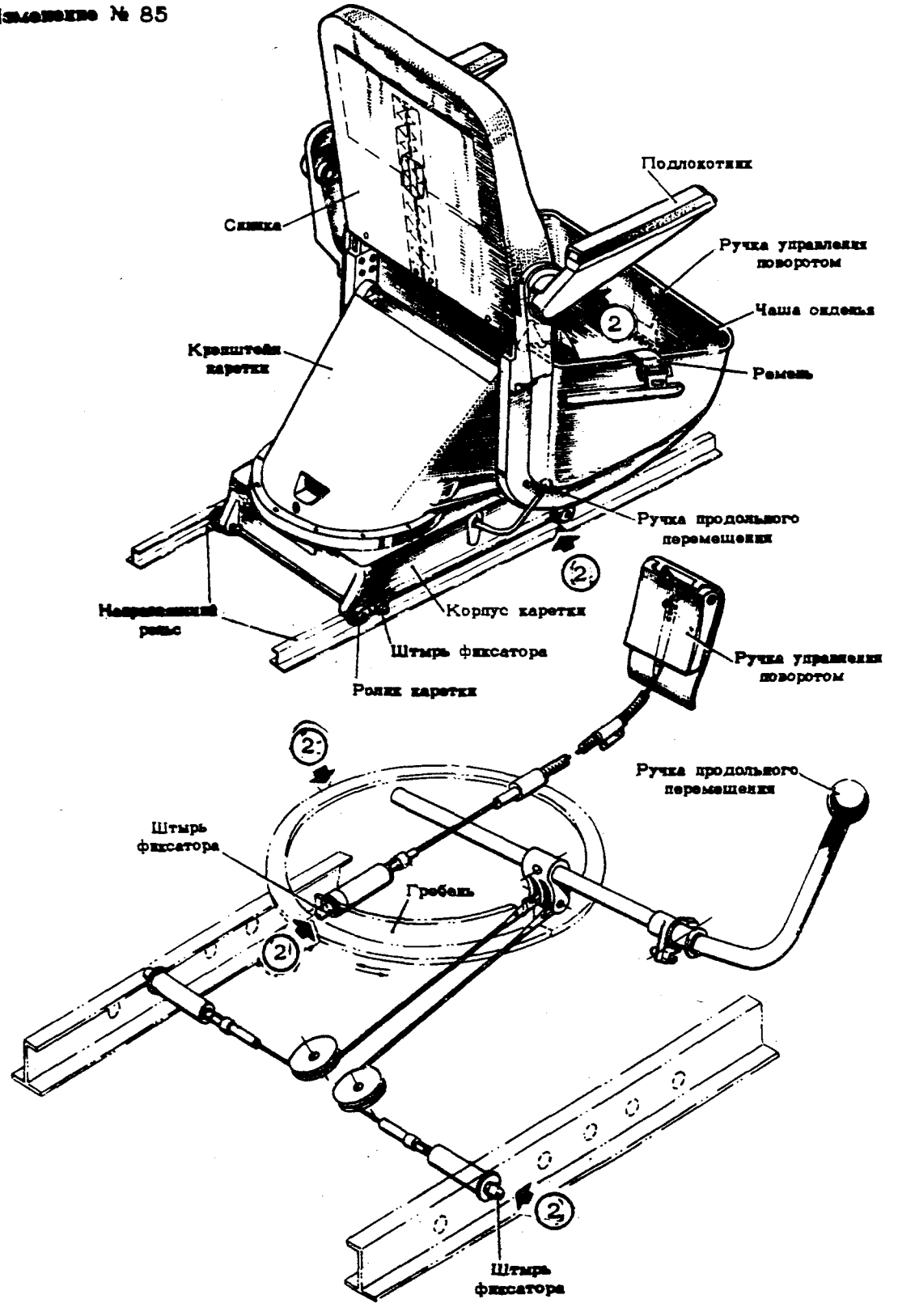


СИДЕНЬЕ СТАРШЕГО БОРТОВОГО ТЕХНИКА

фиг.2

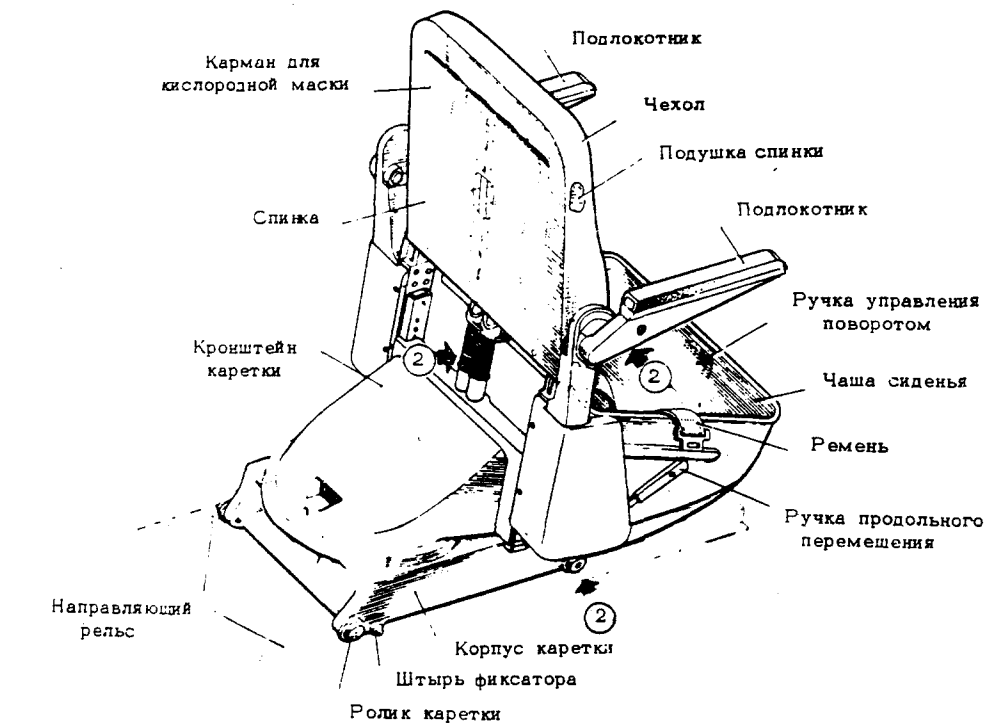


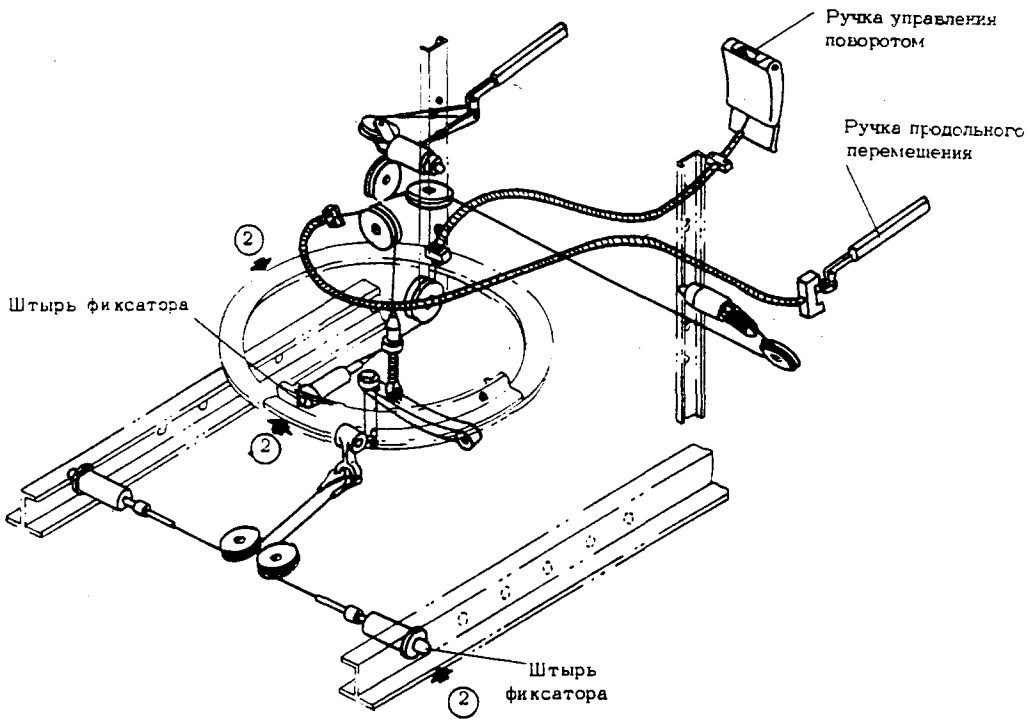


СИДЕНЬЕ СТАРШЕГО БОРТОВОГО ТЕХНИКА
фиг. 2

# КАРТЫ СМАЗКИ

Изменение № 85

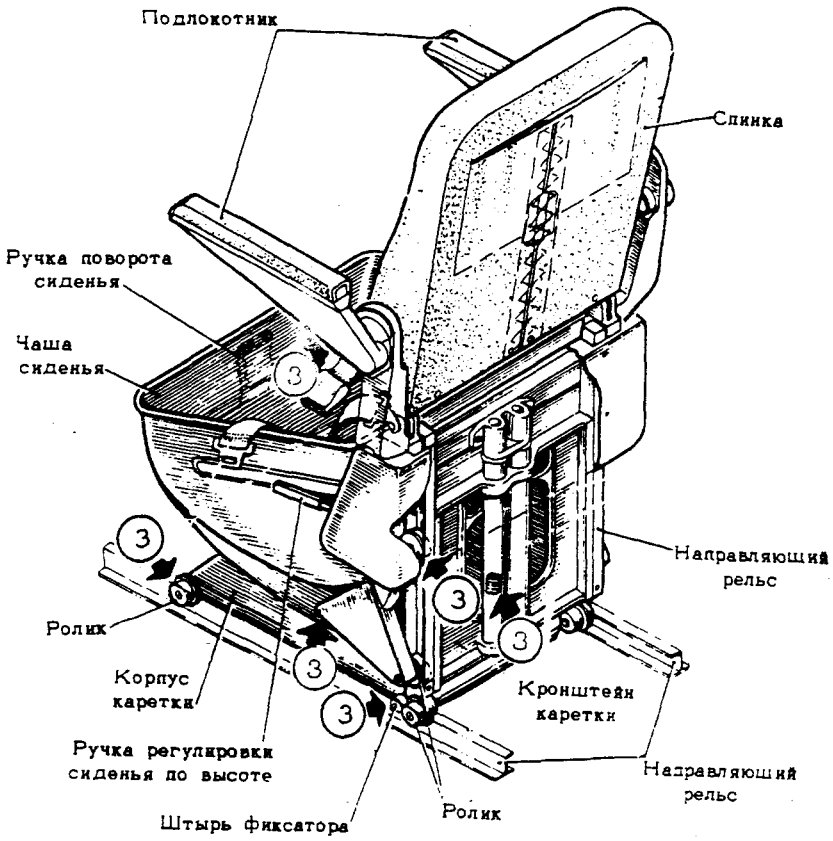


СИДЕНЬЕ ШТУРМАНА
фиг.3

с 0003423684, по бюл. с 033401022 по 0003423679



10 февраля 1980

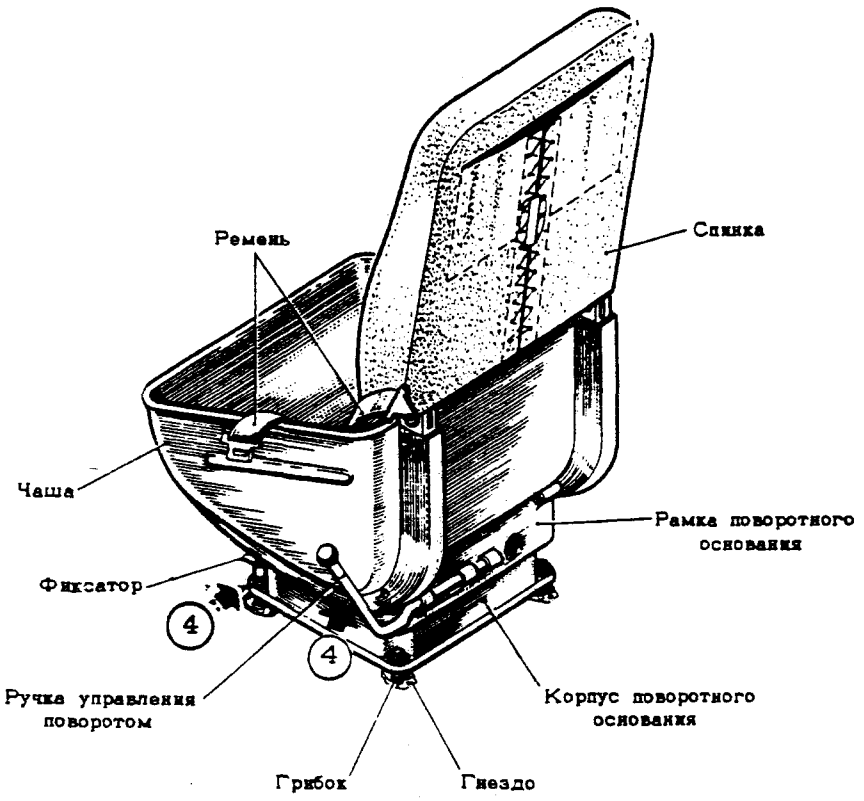


СИДЕНЬЕ РАДИСТА

фиг.4

Изменение № 85

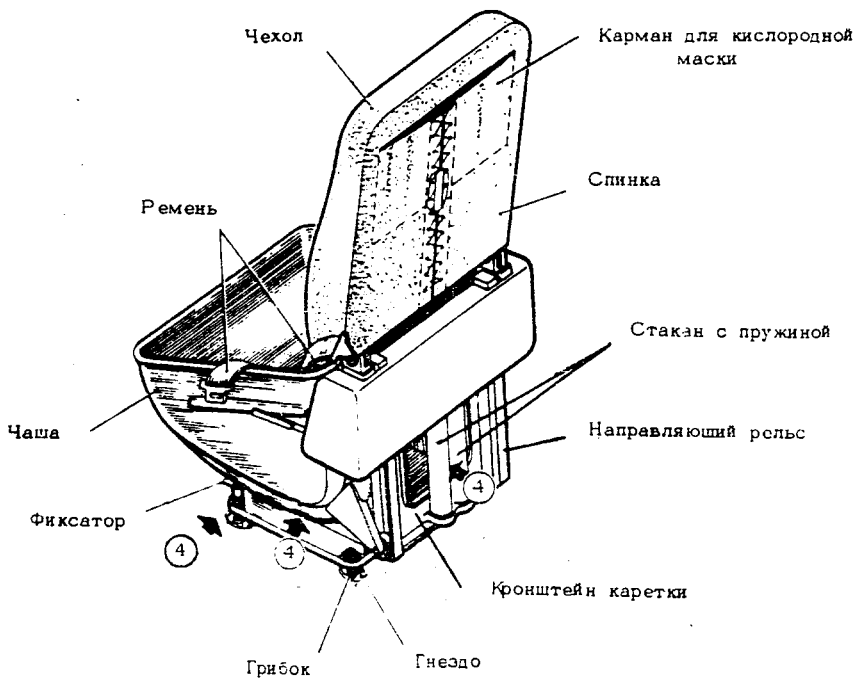


СИДЕНЬЕ РАДИСТА
фиг. 4

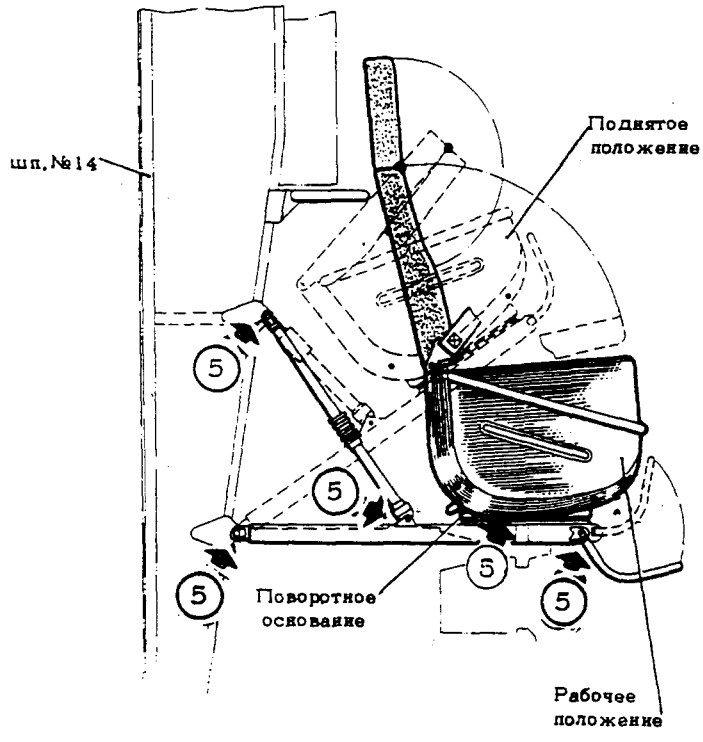


СИДЕНЬЕ БОРТОВОГО ТЕХНИКА ПО АДО

фиг.5

Изменение № 712а.

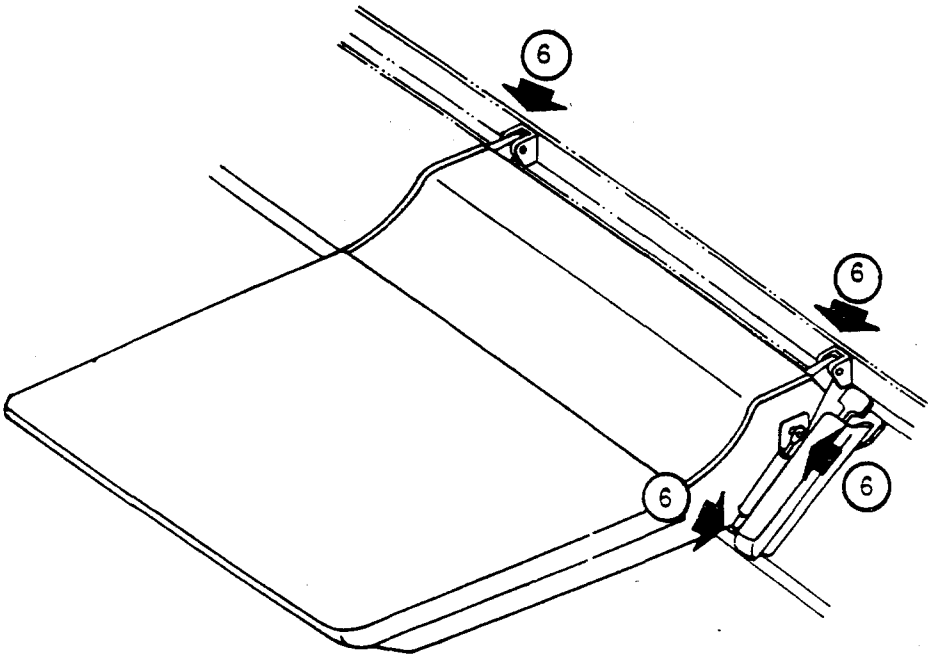


Бортовое сиденье.
Фиг. 6

ГЛАВА 42 - КРЕПЛЕНИЕ И ГОНДОЛА ДВИГАТЕЛЯ

| № ТОЧКИ СМАЗКИ | НАИМЕНОВАНИЕ УЗЛОВ И СОЕДИНЕНИЙ | КОЛИЧ. ТОЧЕК СМАЗКИ | ПРИМЕНЯЕМАЯ СМАЗКА | ПЕРИОД СМАЗКИ | ДОПОЛНИТЕЛЬНЫЕ УКАЗАНИЯ |
|---|---|---|---|---|---|
| I | Болтовые соединения подкосов крепления двигателя. | I6 | ЦИАТИМ-20I | I | ИТЭ-76,42-I0-0 Смазать через пресс-масленки |
| 2 | Втулки рамы № I кессона пилона в трущиеся поверхности болтового соединения заднего узла крепления двигателя | 8 | -"- | - | ИТЭ-76, 42-I0-0 Выполнять при замене двигателя. |

# КАРТЫ СМАЗКИ

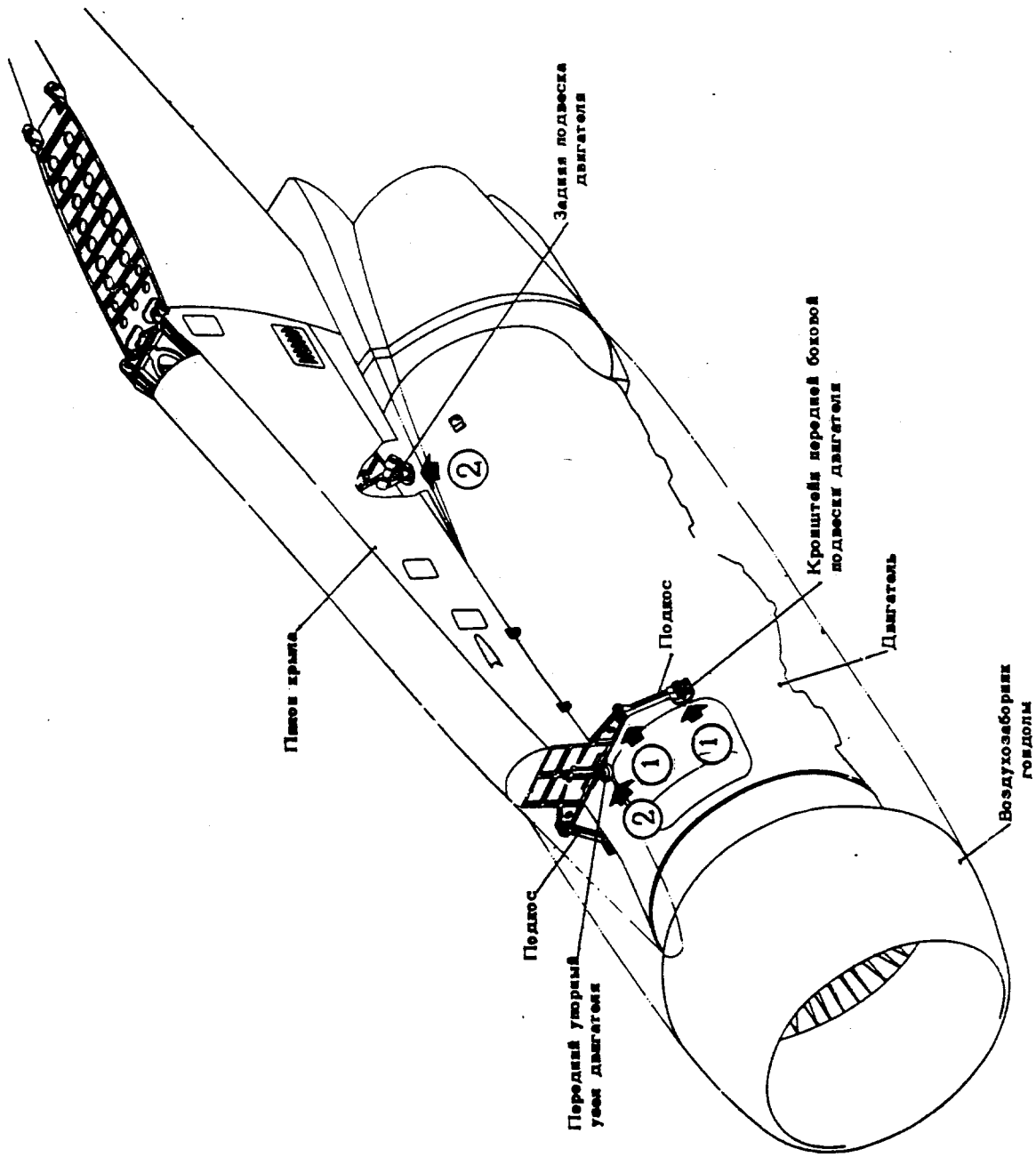


КРЕПЛЕНИЕ ДВИГАТЕЛЯ НА ПИЛОНЕ КРЫЛА

фиг.I

Изменение № 3II

ГЛАВА 43 - УПРАВЛЕНИЕ ДВИГАТЕЛЯМИ

| № ТОЧКИ СМАЗКИ | НАИМЕНОВАНИЕ УЗЛОВ И СОЕДИНЕНИЙ | КОЛИЧ. ТОЧЕК СМАЗКИ | ПРИМЕНЯЕМАЯ СМАЗКА | ПЕРИОД СМАЗКИ | ДОПОЛНИТЕЛЬНЫЕ УКАЗАНИЯ |
|---|---|---|---|---|---|
| I | Рычаги управления двигателями. Шток фиксатора РУД. | 8 | ЦИАТИМ-20I | ВЛН | 43, фиг.I (спр.ИТЭ 43-I0-0, стр.202, п.3А) |
| 2 | Механизм стопорения проводки "Газ-Реверс". Палец и пружина фиксатора | I | -"- | ВЛН | 43, фиг.2 (спр.ИТЭ 43-II-3, стр.20I п.2) |
| 3 | Механизмы концевых выключателей и потенциометрических датчиков угловых перемещений МУ-6I5А режимов работы двигателей - с 053404083 | I | -"- | ВЛН | 43, фиг.3 (спр.ИТЭ 43-II-4, стр.203) |
| 3 | Механизм концевых выключателей режимов работы двигателей - по 053403078 | I | -"- | ВЛН | 43, фиг.3 (спр.ИТЭ 43-II-4, стр.204) |
| 4 | Механизм концевого выключателя блокировки ИМАТ | I | -"- | ВЛН | 43, фиг.4 (спр.ИТЭ 43-II-4, стр.202-203) |
| 5 | Соединительные тяги в центральном пульте | 8 | ЦИАТИМ-20I | ВЛН | 43, фиг.5 (спр.ИТЭ 43-II-6, стр.20I) |
| 6 | Механизм управления остановом | I | ЦИАТИМ-20I МК-8 | ВЛН | 43, фиг.6 (спр.ИТЭ 43-I2-0, стр.204,205 - по 053403078; 206,207 с 053404083) |
| 7 | Участки тросов, проходящие через гермовыводы. | | ЦИАТИМ-20I | ОЗН-ВЛН | 43,фиг.7 (спр.ИТЭ 43-20-5, стр.20I п.Б3) |
| 8 | Гермовыводы тросовой проводки | | -"- | I раз в год без разборки гермовыводов | 43, фиг.7 (спр.ИТЭ 43-20-5, стр.20I п.Б2) |
| 9 | Соединение проводки "Газ-Реверс" с двигателем. Телескопическое соединение передней и задней трубы, пружина,шарнирные подшипники входного ролика на двигателе. | | -"- | ОЗН-ВЛН | 43, фиг.8 (спр.ИТЭ 43-2I-I, стр.20I) при замене двигателя |

Ш 76

# КАРТЫ СМАЗКИ

| № ТОЧКИ СМАЗКИ | НАИМЕНОВАНИЕ УЗЛОВ И СОЕДИНЕНИЙ | КОЛИЧ. ТОЧЕК СМАЗКИ | ПРИМЕНЯЕМАЯ СМАЗКА | ПЕРИОД СМАЗКИ | ДОПОЛНИТЕЛЬНЫЕ УКАЗАНИЯ |
|---|---|---|---|---|---|
| I0 | Соединение проводки "Останов" с двигателем. Телескопическое соединение передней и задней трубы, пружина, шарнирные подшипники входного ролика на двигателе. | | ЦИАТИМ-20I | - | 43, фиг.9 (спр.ИТЭ 43-2I-I, стр.20I) при замене двигателя |

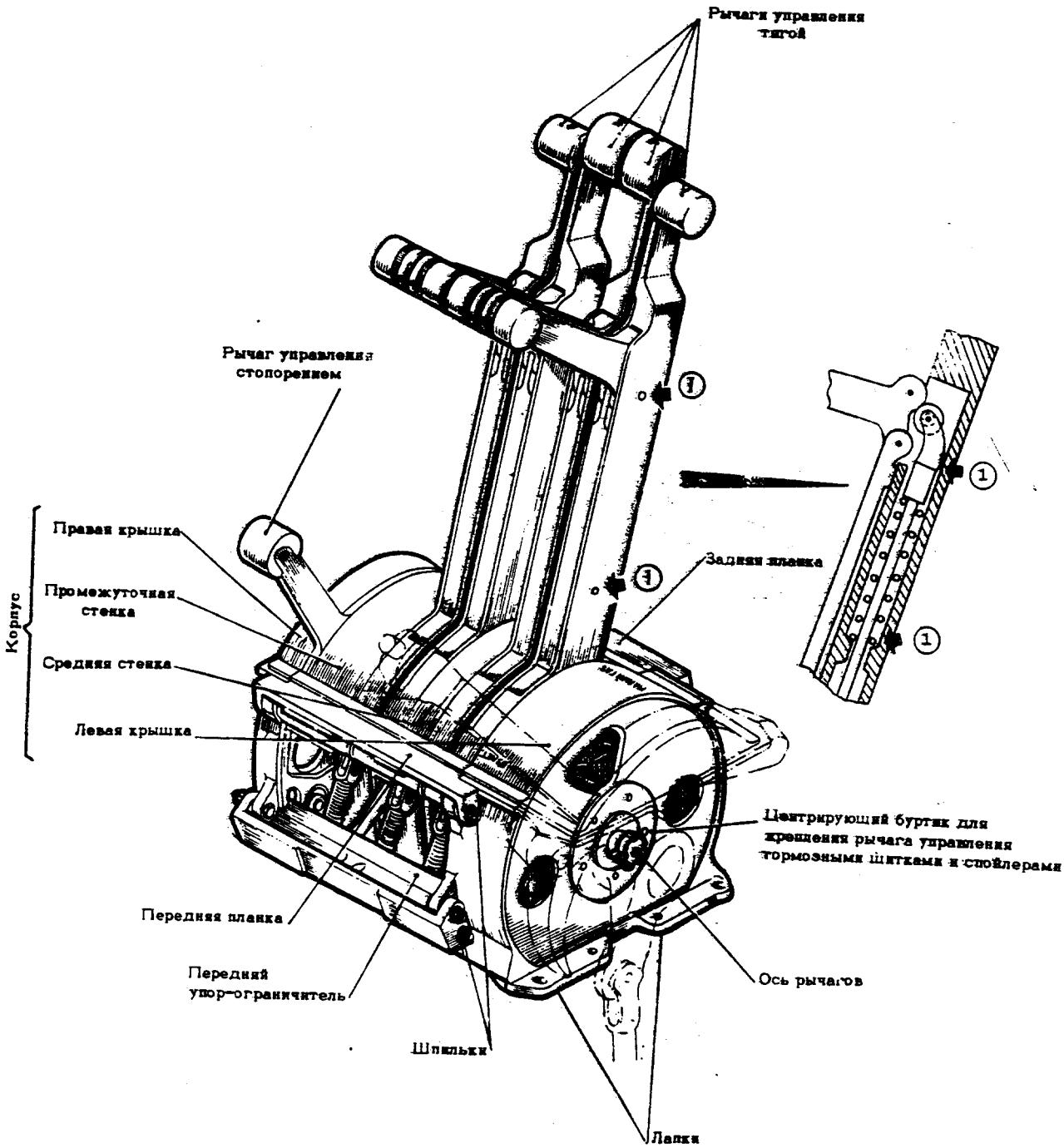


РЫЧАГИ УПРАВЛЕНИЯ ДВИГАТЕЛЯМИ

фиг. I

Изменение № 85

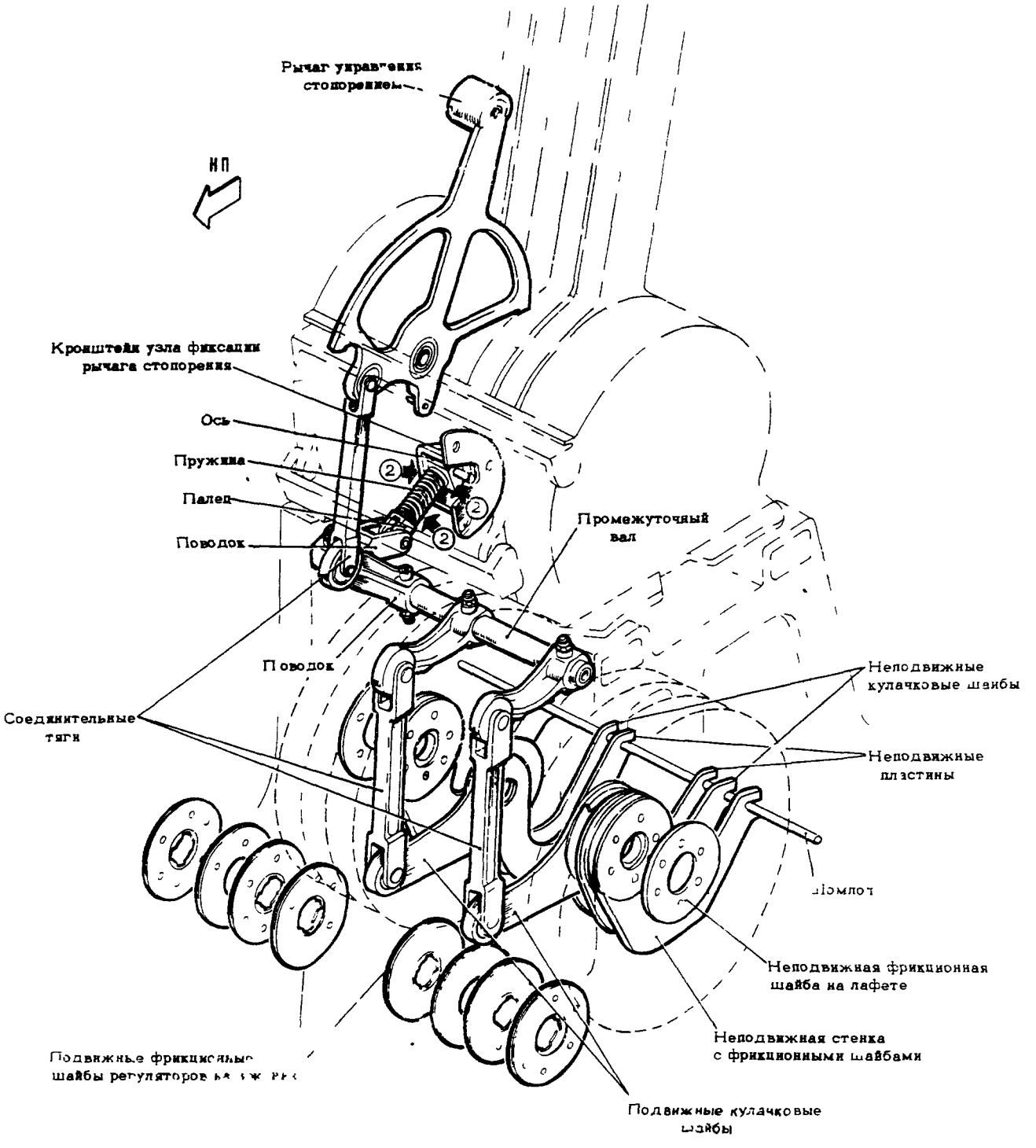


МЕХАНИЗМ СТОПОРЕНИЯ ПРОВОДКИ "ГАЗ-РЕВЕРС"

фиг. 2

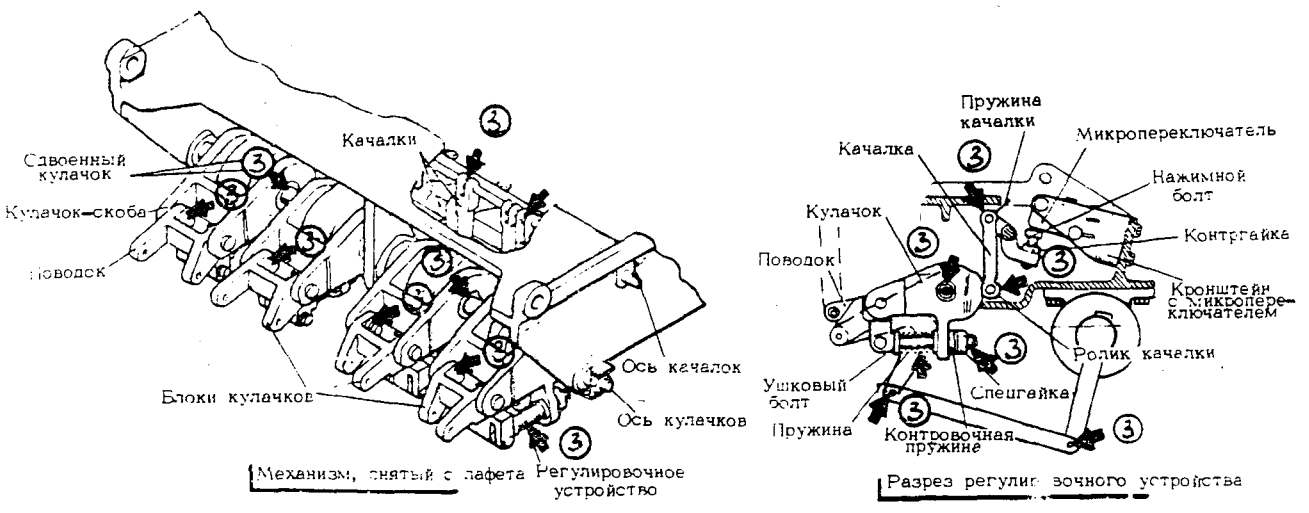


МЕХАНИЗМ КОНЦЕВЫХ ВЫКЛЮЧАТЕЛЕЙ И ПОТЕНЦИОМЕТРИЧЕСКИХ ДАТЧИКОВ УГЛОВЫХ ПЕРЕМЕЩЕНИЙ МУ-615А РЕЖИМОВ СИЛОВОЙ УСТАНОВКИ

фиг.3 ( с 053404083 )

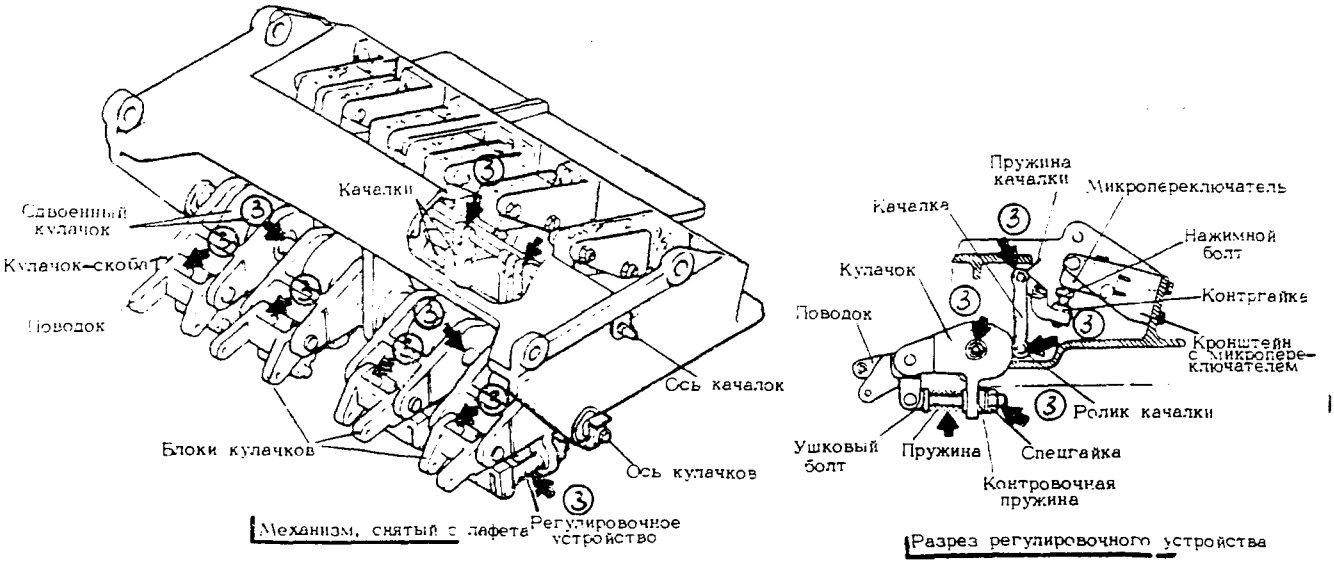


МЕХАНИЗМ КОНЦЕВЫХ ВЫКЛЮЧАТЕЛЕЙ РЕЖИМОВ СИЛОВОЙ УСТАНОВКИ

фиг. 3 ( по 053403078 )

Изменение № 85

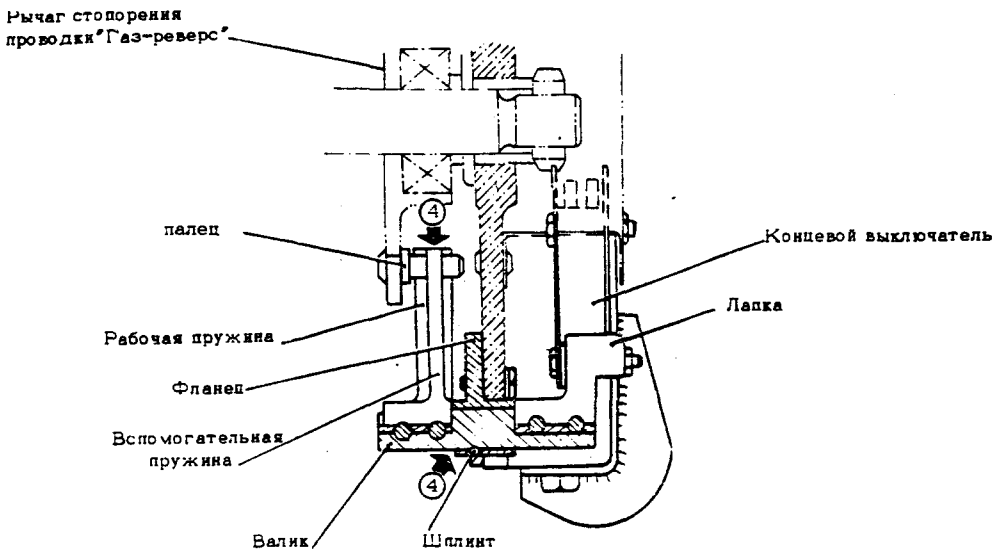


МЕХАНИЗМ КОНЦЕВОГО ВЫКЛЮЧАТЕЛЯ БЛОКИРОВКИ ИМАТ

фиг. 4

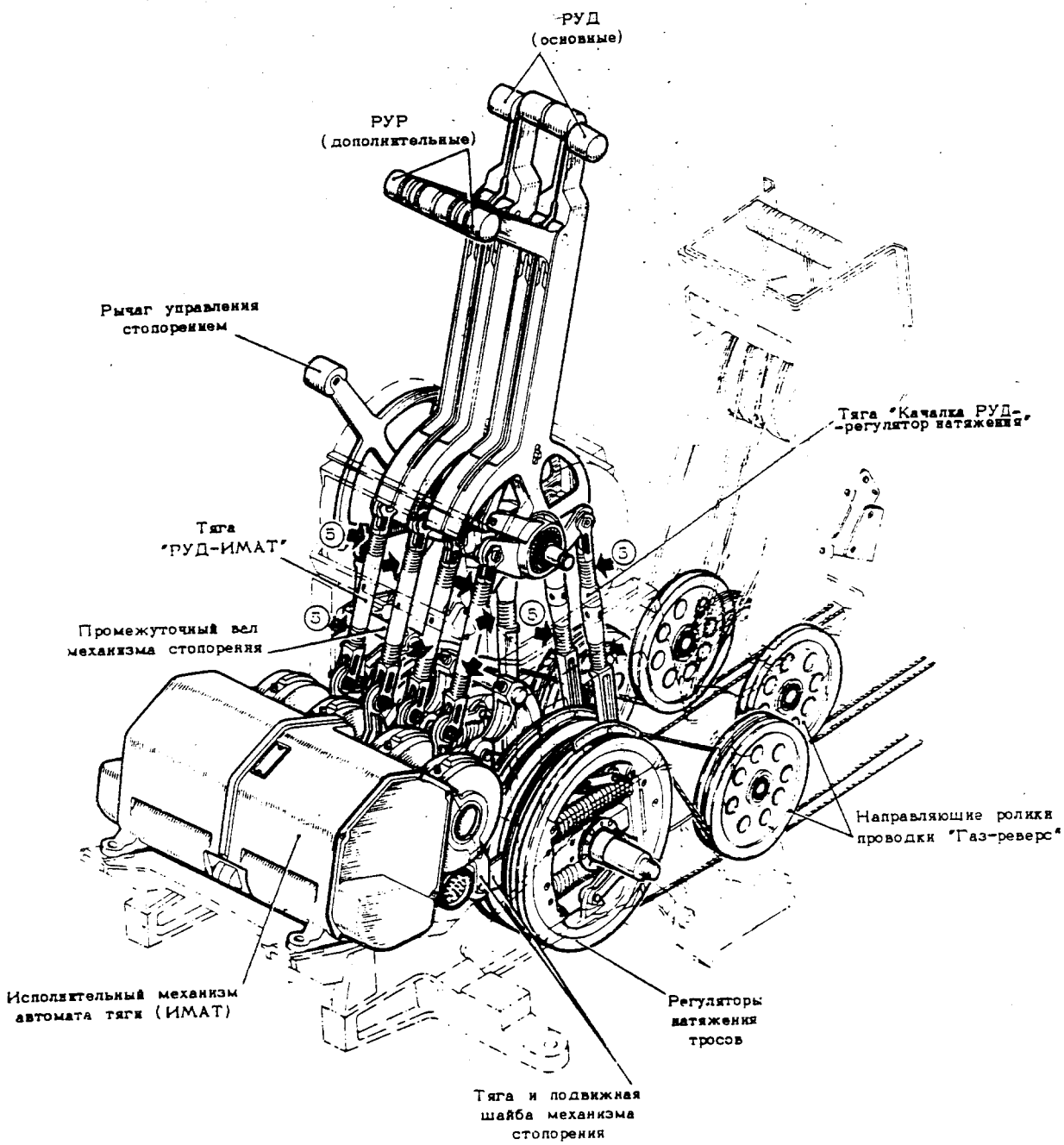


СОЕДИНИТЕЛЬНЫЕ ТЯГИ В ЦЕНТРАЛЬНОМ ПУЛЬТЕ

фиг. 5

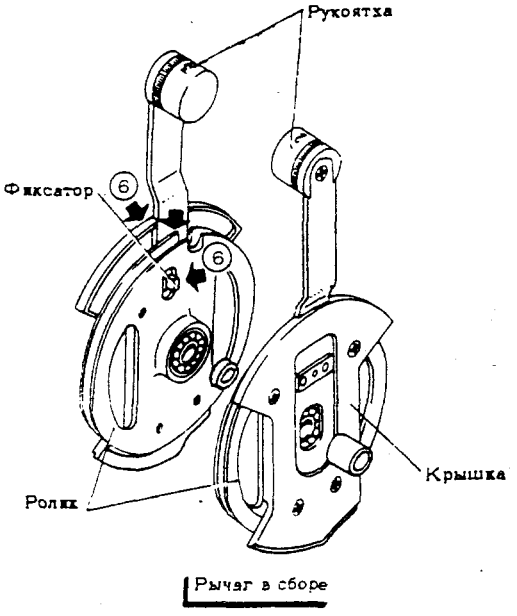


РЫЧАГИ МЕХАНИЗМА УПРАВЛЕНИЯ ОСТАНОВОМ

фиг. 6

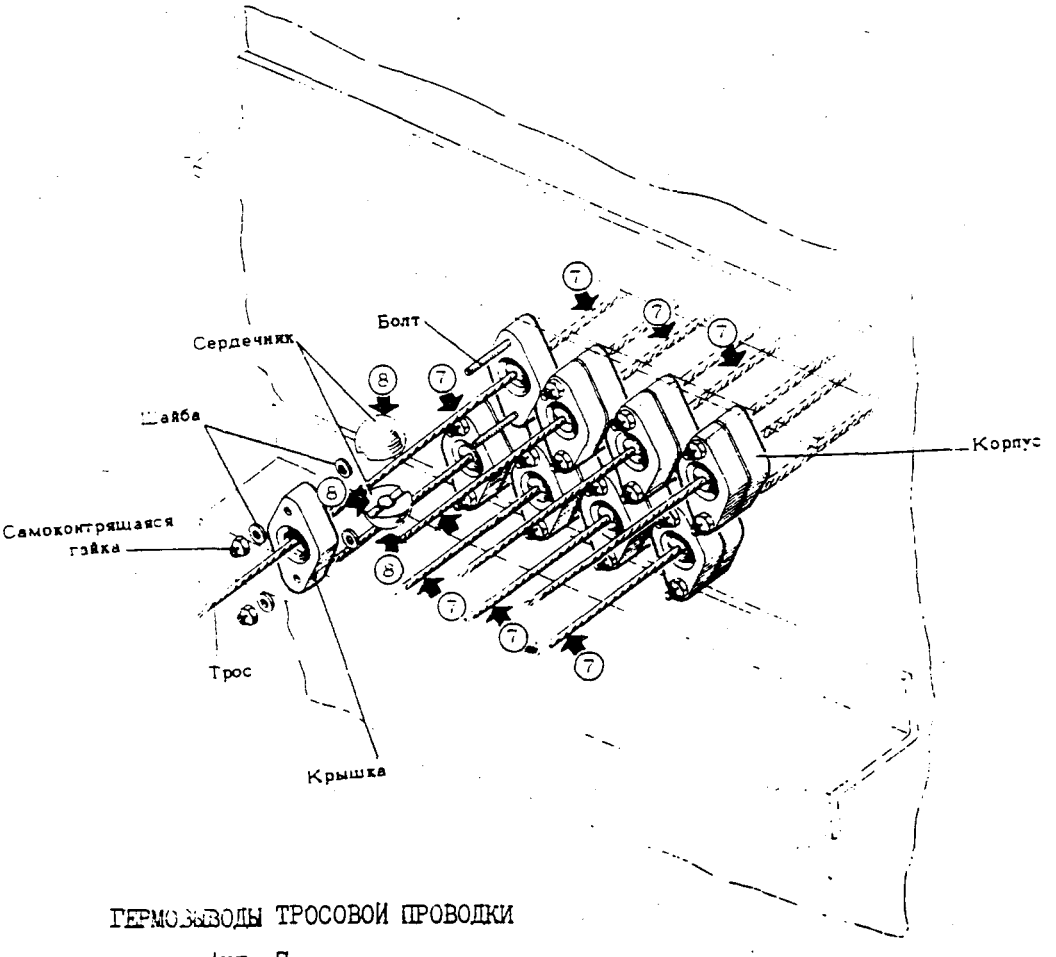


ГЕРМОВЫВОДЫ ТРОСОВОЙ ПРОВОДКИ

фиг. 7

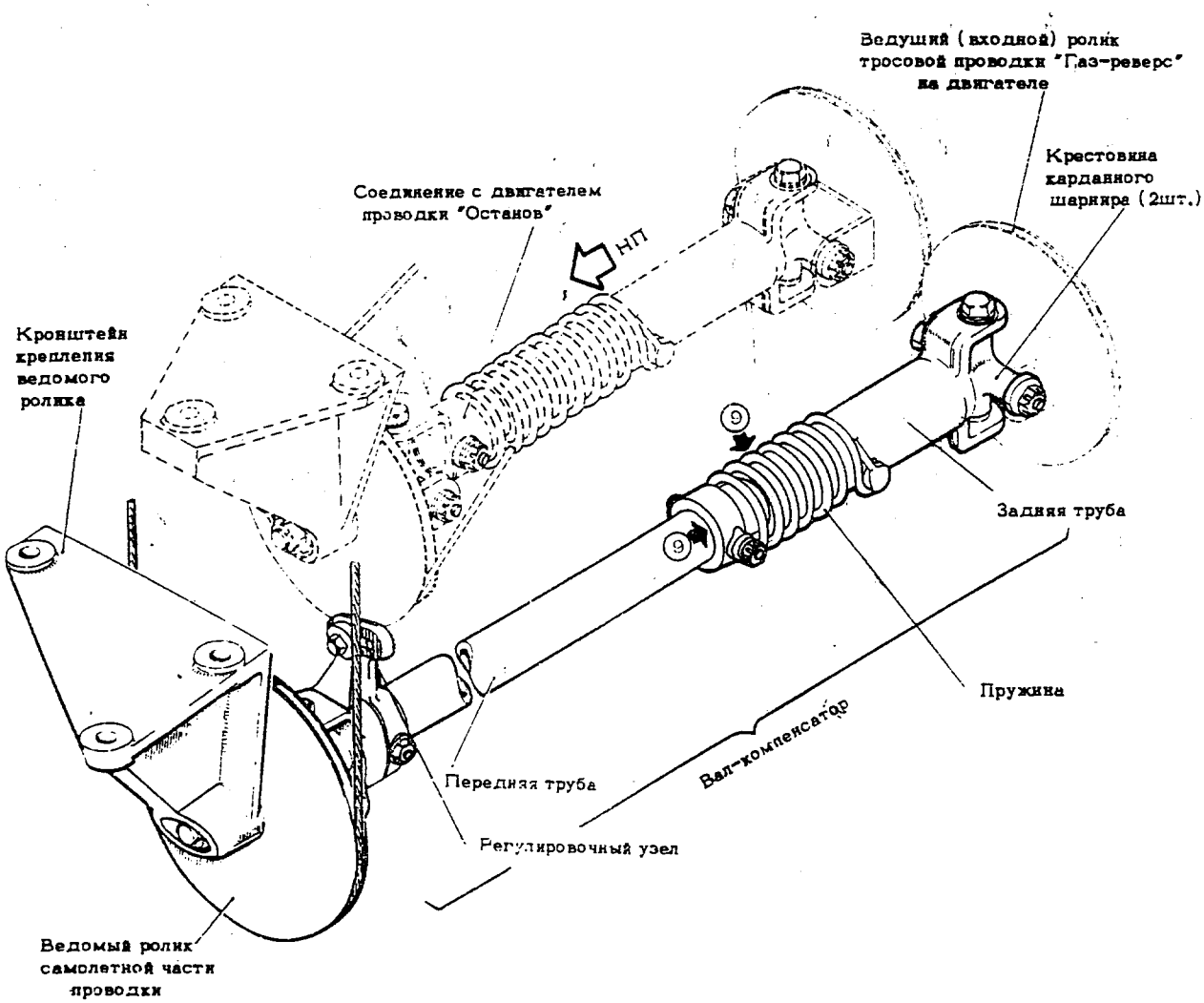


СОЕДИНЕНИЕ С ДВИГАТЕЛЕМ ТРОСОВОЙ ПРОВОДКИ "ГАЗ-РЕВЕРС"

фиг. 8

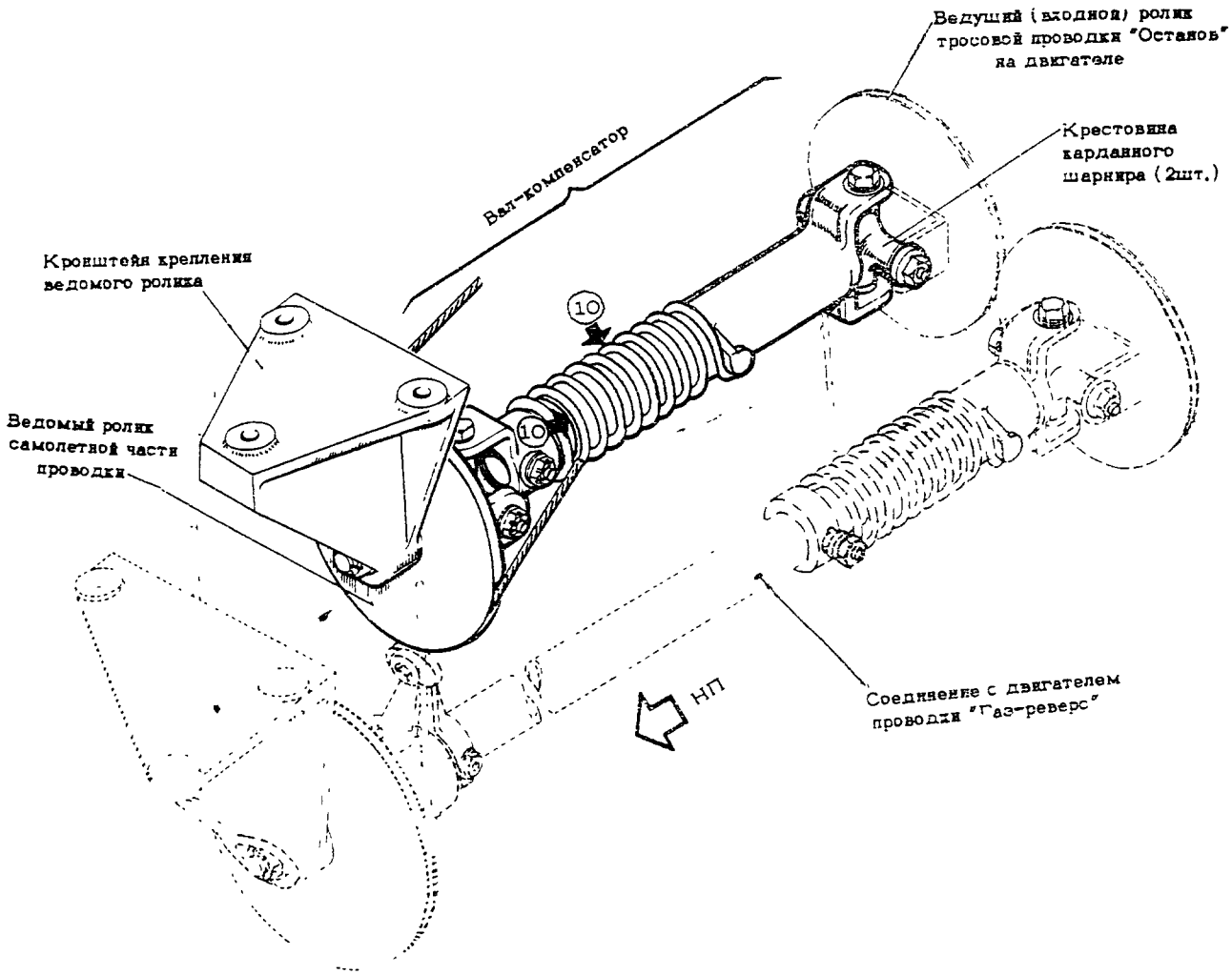


СОЕДИНЕНИЕ С ДВИГАТЕЛЕМ ТРОСОВОЙ ПРОВОДКИ "ОСТАНОВ"

фиг. 9

ГЛАВА 49 - ВСПОМОГАТЕЛЬНАЯ СИЛОВАЯ УСТАНОВКА

| № ТОЧКИ СМАЗКИ | НАИМЕНОВАНИЕ УЗЛОВ И СОЕДИНЕНИЙ | КОЛИЧ. ТОЧЕК СМАЗКИ | ПРИМЕНЯЕМАЯ СМАЗКА | ПЕРИОД СМАЗКИ | ДОПОЛНИТЕЛЬНЫЕ УКАЗАНИЯ |
|---|---|---|---|---|---|
| I | Пресс-масленки узлов навески створки воздухозаборника. | 2 | ЦИАТИМ-201 | I | 49, фиг.I (спр.ИТЭ 49-I0-0) |
| 2 | Сочленения тяг и рычагов механизма управления створкой воздухозаборника. | 2 | -"- | I | 49, фиг.2 (спр.ИТЭ 49-I0-0) |
| 3 | Болты узлов навески створок отсека ВСУ. | 6 | -"- | I | 49, фиг.3 (спр.ИТЭ 49-I0-0) |
| 4 | Подшипники скольжения механизма управления створкой воздухозаборника. | 3 | МК-8 | I | 49, фиг.2 (спр.ИТЭ 49-I0-0) |

# КАРТЫ СМАЗКИ

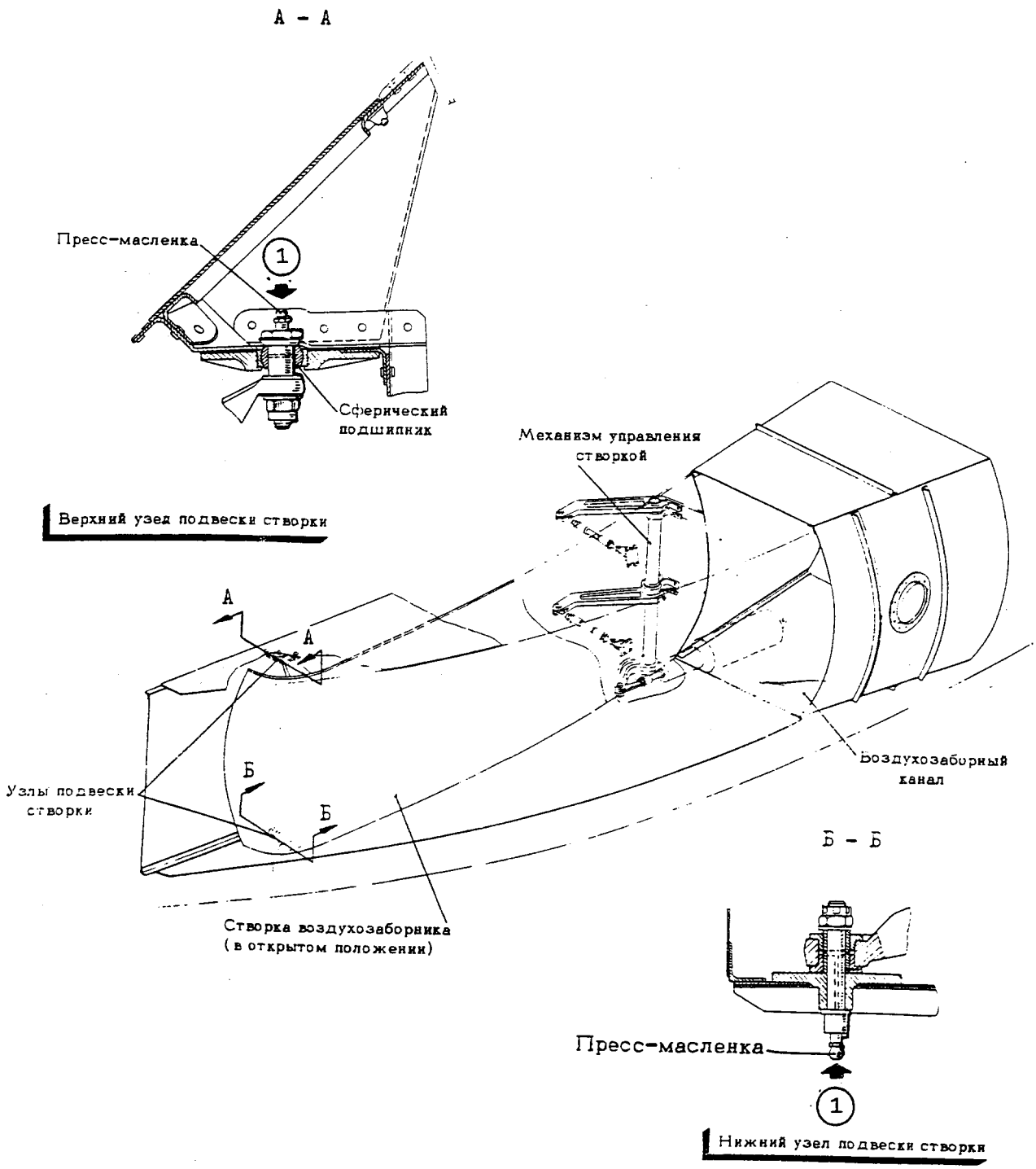


ВОЗДУХОЗАБОРНИК
фиг.1

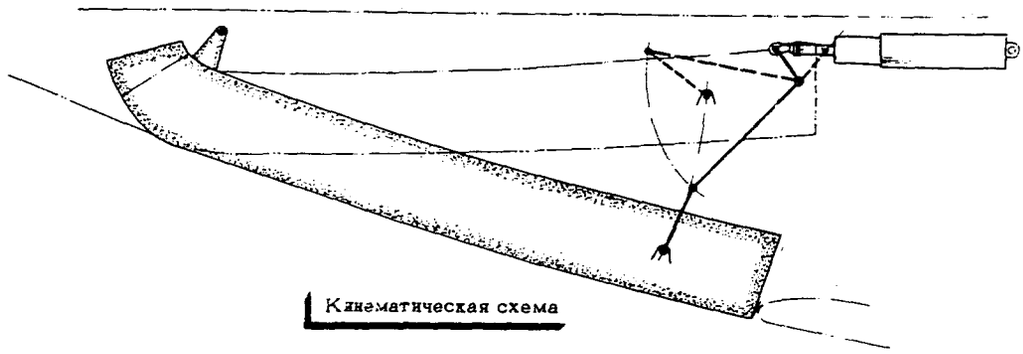

Кинематическая схема

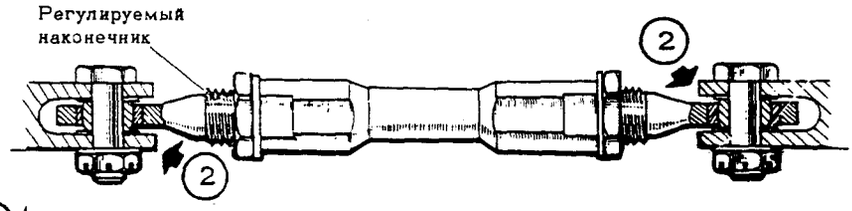


А Тяга створки

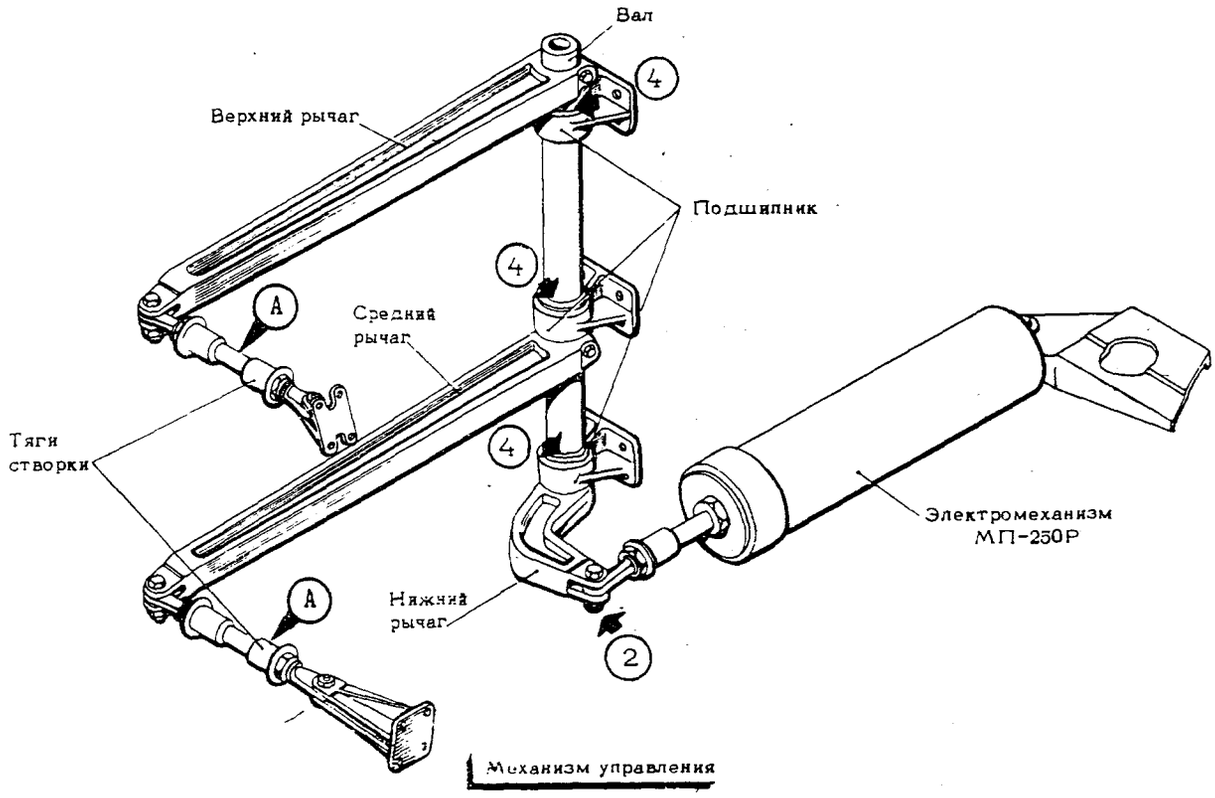


Механизм управления

УПРАВЛЕНИЕ СТВОРКОЙ ВОЗДУХОЗАБОРНИКА
фиг.2

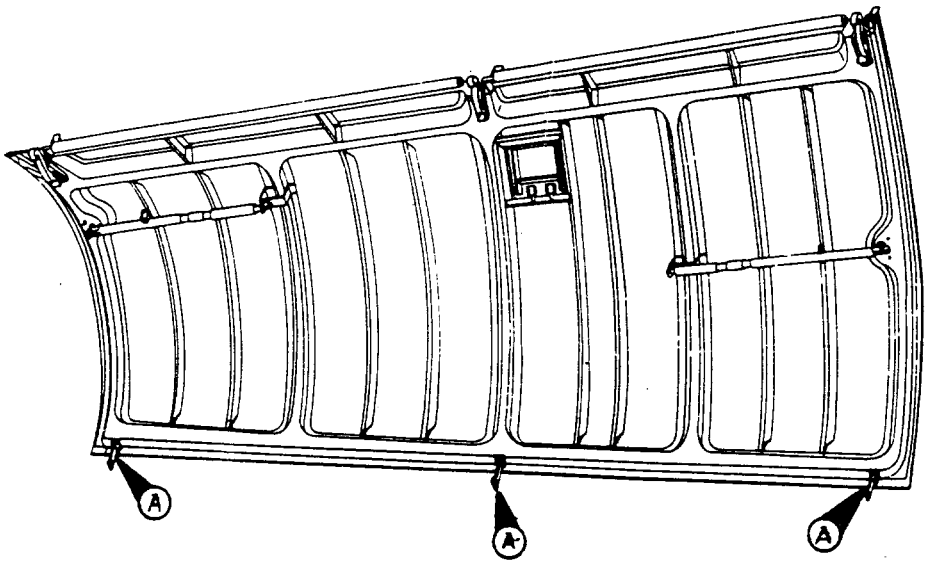


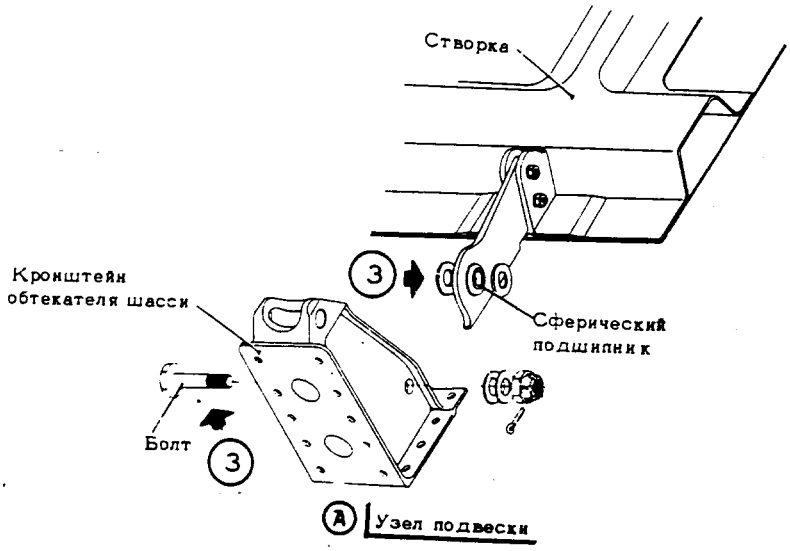


ВЕРХНЯЯ СТВОРКА ОТСЕКА ВСУ

фиг.3

# КАРТЫ СМАЗКИ

Изменение № 742

ГЛАВА 5I - ЭЛЕКТРОСНАБЖЕНИЕ

| № точки смазки | НАИМЕНОВАНИЕ УЗЛОВ И СОЕДИНЕНИЙ | КОЛИЧ. ТОЧЕК СМАЗКИ | ПРИМЕНЯЕМАЯ СМАЗКА | ПЕРИОД СМАЗКИ | ДОПОЛНИТЕЛЬНЫЕ УКАЗАНИЯ |
|---|---|---|---|---|---|
| I | Генератор ГТ60ПЧ6А (основных двигателей) | 8 (по 2 на каждом) | СЭДА (с I8620) ВНИИ НП-207 (по I86I6) | 4 | 5I, фиг.I (спр. ИТЭ 5I-2I-I) |
| 2 | Генератор ГТ40ПЧ6(ВСУ) | 2 | ОКБ-I22-7 | 6 | 5I, фиг.2 (спр.ИТЭ 5I-24-I) |

# КАРТЫ СМАЗКИ

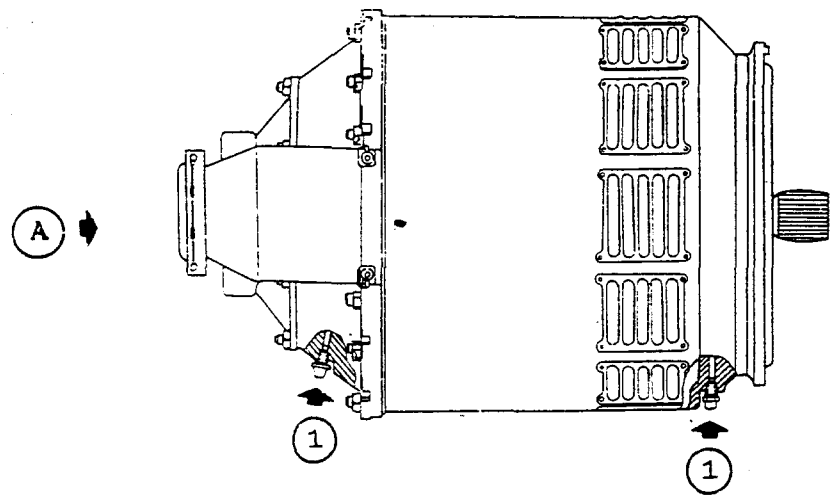


Вид А

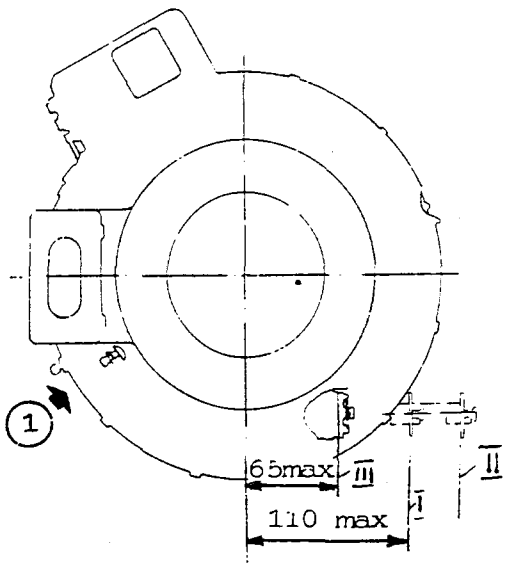


Положения шунжера

I - при прокачке смазки

II - при обкатке генератора

III - при работе генератора

ГЕНЕРАТОР ГТ60П46А

фиг.1

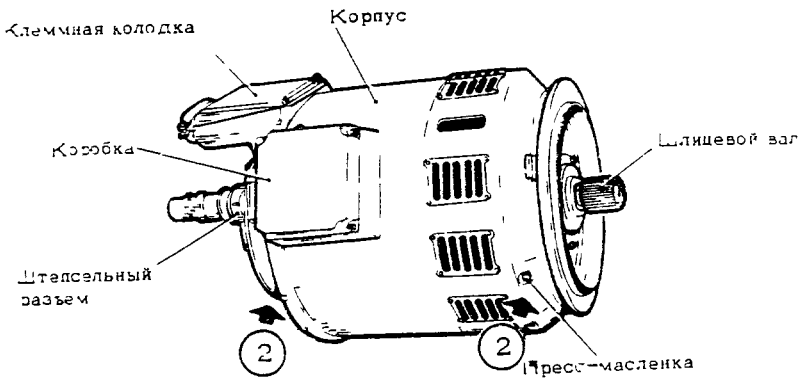


ГЕНЕРАТОР ГТ40ПЧ6

фиг.2

ГЛАВА 55 - ФОТООБОРУДОВАНИЕ

| № ТОЧКИ СМАЗКИ | НАИМЕНОВАНИЕ УЗЛОВ И СОЕДИНЕНИЙ | КОЛИЧ. ТОЧЕК СМАЗКИ | ПРИМЕНЯЕМАЯ СМАЗКА | ПЕРИОД СМАЗКИ | ДОПОЛНИТЕЛЬНЫЕ УКАЗАНИЯ |
|---|---|---|---|---|---|
| | Механизм управления створками фотоотсека: | | | | |
| I | Переходные ролики | 4 | ЦИАТИМ-20I | 3 | 55, фиг.I (спр.ИТЭ 55-I2-0) Смазать трущиеся поверхности |
| 2 | Качалки. | 4 | -"- | 3 | |

Ил 76

# КАРТЫ СМАЗКИ

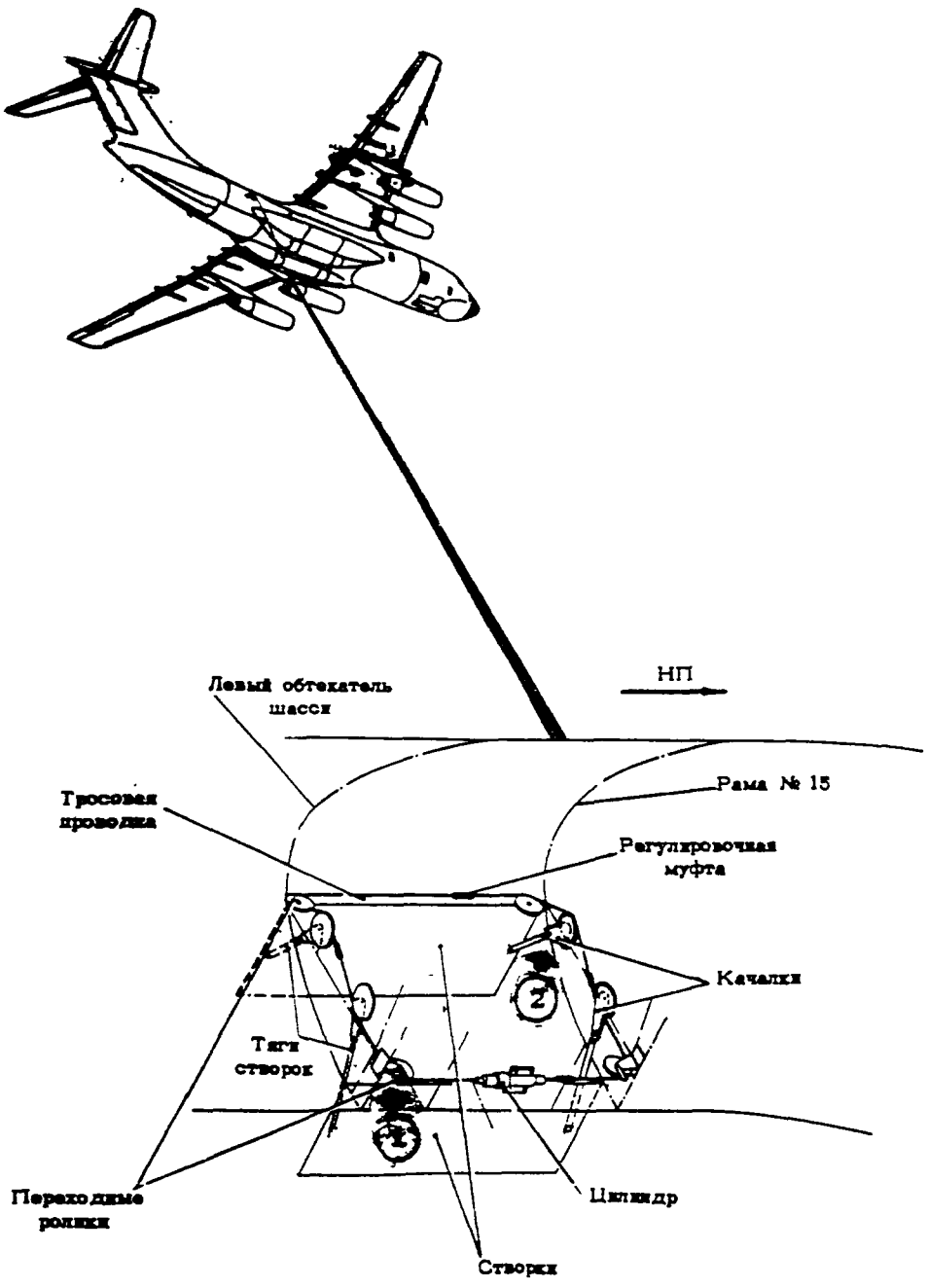


Вид изнутри левого обтекателя колес шасси

СХЕМА МЕХАНИЗМА УПРАВЛЕНИЯ СТВОРКАМИ
ФОТООТСЕКА
фиг.I

# КАРТЫ СМАЗКИ

Изменение № 60

ГЛАВА 62 - РАДИОНАВИГАЦИОННОЕ ОБОРУДОВАНИЕ

с 0053459764

| № ТОЧКИ СМАЗКИ | НАИМЕНОВАНИЕ УЗЛОВ И СОЕДИНЕНИЙ | КОЛИЧ. ТОЧЕК СМАЗКИ | ПРИМЕНЯЕМАЯ СМАЗКА | ПЕРИОД СМАЗКИ | ДОПОЛНИТЕЛЬНЫЕ УКАЗАНИЯ |
|---|---|---|---|---|---|
| | ОБТЕКАТЕЛЬ РЛС КП3-А | | | | |
| I | Верхний узел навески (обмазать ось) | I | АМС-3 | 3 | 62 Фиг.I |
| 2 | Вкладыш (смазать отверстие) | 2 | АМС-3 | 3 | -"- |
| 3 | Замки обтекателя (обмазать болты и гайки) | 5 | АМС-3 | I | -"- |
| | ОБТЕКАТЕЛЬ РЛС КП2-В | | | | |
| 4 | Щеколды замков (обмазать) | I4 | АМС-3 | 3 | 62 Фиг.2 |
| 5 | Болты крепления крышек (обмазать) | I4 | АМС-3 | I | -"- |
| 6 | Кронштейны навески (гнезда покрыть смазкой) | I4 | АМС-3 | 3 | -"- |
| 7 | Задний узел навески (обмазать) | I | АМС-3 | I | -"- |
| 8 | Пружина ножной тангенты СПУ | 2 | ОКБ-I22-7 | I | Фиг.3 смазку производить кисточкой тонким слоем по внутренней поверхности пружины |

# КАРТЫ СМАЗКИ

Изменение № 350

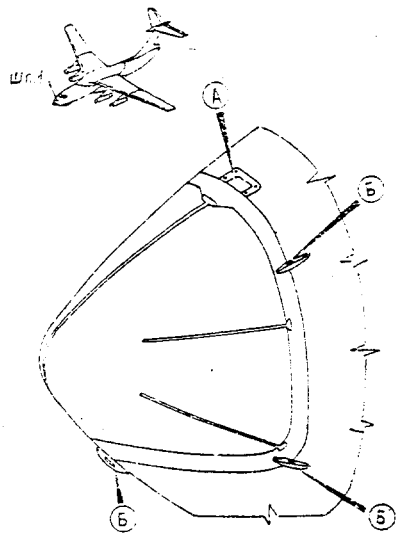


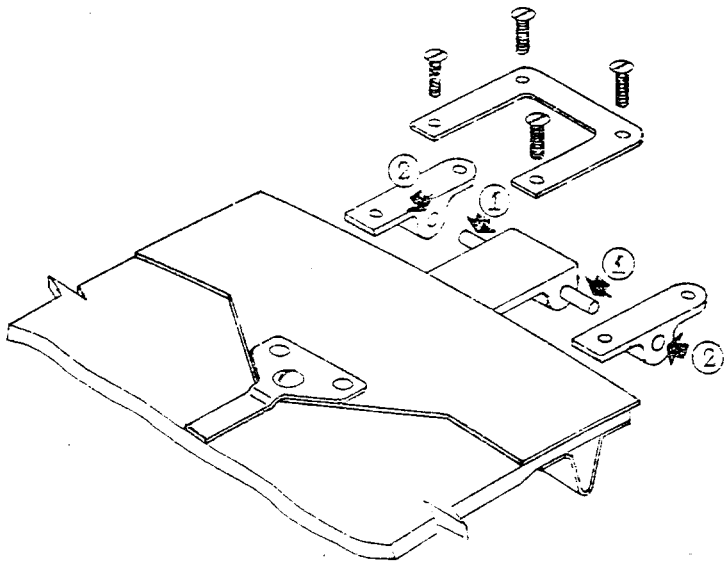


А Верхний узел навески

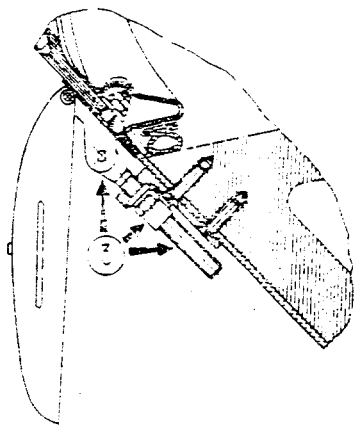


Б Замок обтекателя

Обтекатель РКК ТП-9
фиг.I

с 0053459764



I марта I985

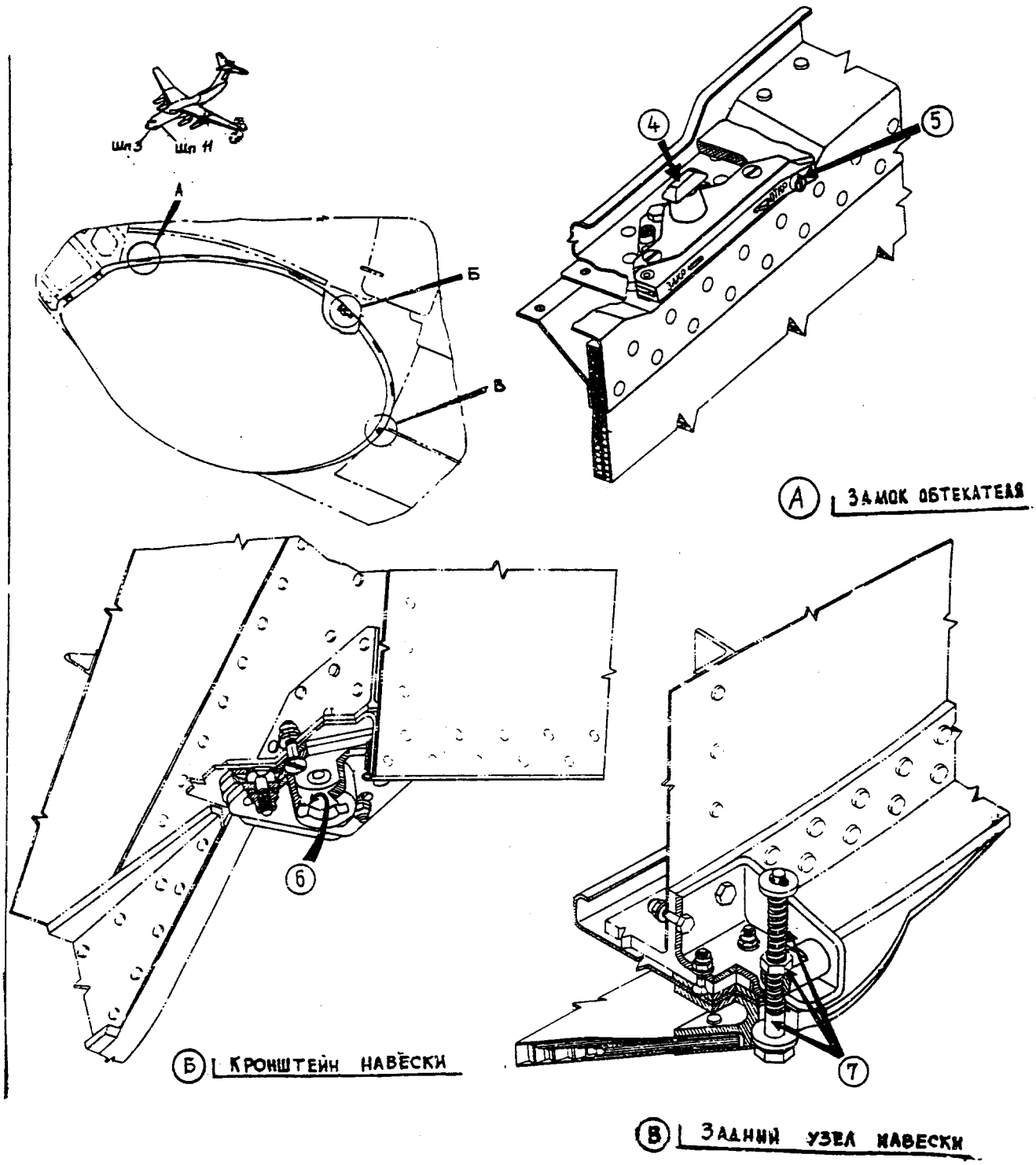
Шп 3
Шп 11
А
Б
В
4
5
6
7
А ЗАМОК ОБТЕКАТЕЛЯ
Б КРОНШТЕЙН НАВЕСКИ
В ЗАДНИЙ УЗЕЛ НАВЕСКИ

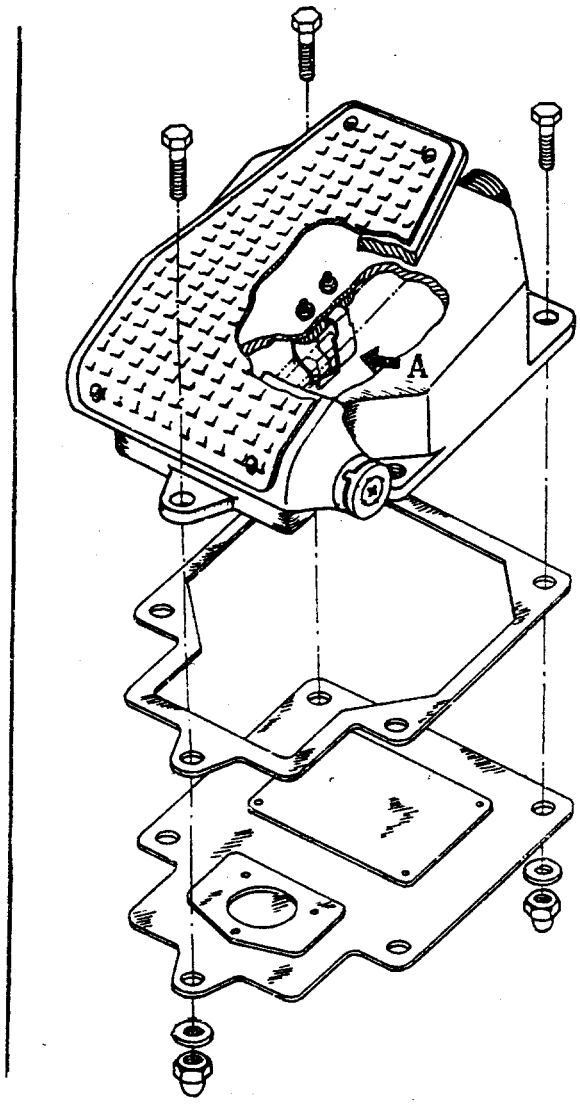


Вид А

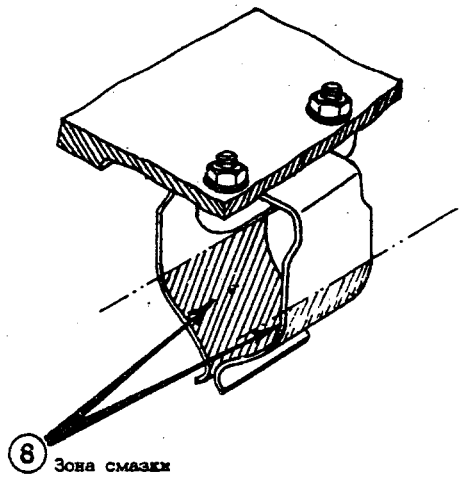


Пружина ножной тангенты
Фиг. 3

# КАРТЫ СМАЗКИ

Изменение № 735

ГЛАВА 7I - ПОГРУЗОЧНОЕ ОБОРУДОВАНИЕ

| № ТОЧКИ СМАЗКИ | НАИМЕНОВАНИЕ УЗЛОВ И СОЕДИНЕНИЙ | КОЛИЧ. ТОЧЕК СМАЗКИ | ПРИМЕНЯЕМАЯ СМАЗКА | ПЕРИОД СМАЗКИ | ДОПОЛНИТЕЛЬНЫЕ УКАЗАНИЯ |
|---|---|---|---|---|---|
| I | с 70088 Роликовая дорожка : трущиеся поверхности замков крепления роликовых дорожек и панелей : | I52 | ЦИАТИМ-20I | I | 7I,фиг.I (спр.ИТЭ 7I-60-0, 7I-62-0) 7I, фиг.Iб(спр.ИТЭ 7I-68-0) -по I3443 |
| | боковые поверхности роликов (в том числе и защитные шайбы подшипников - по I8587) роликовой дорожки | 634 (с I8592) 664 (по I8587) | | | |
| | по 69081 Роликовая дорожка IIII58-0000 : | | ЦИАТИМ-20I | I | 7I,фиг.I (спр.ИТЭ 7I-II-3, 7I-II-0 |
| | -трущиеся поверхности замков крепления роликовых дорожек и отражателей; | 3 | | | |
| | -штифты и пружины закатных роликов; | I | | | |
| | -перевалочные ролики | 2 | | | |
| 2 | Лебедка ЛПГ-3000А 2серия- с I3446, (ЛПГ-3000А -по I3443) : | | ОКБ-I22-7 | I | 7I,фиг.2 (спр. ИТЭ 7I-2I-0). По 2 объема масленки ШМ-6 на штуцер |
| | - редуктор; | 4 | | | |
| | - ходовой винт | I | | | |
| | - направляющие штанги | 2 | | | |
| 3 | Электролебедка тельфера ЛПГ-I500А II серия- с I3446, (ЛПГ-I500А - по I3443). | 3 | -"- | I | 7I,фиг.3 (спр. ИТЭ 7I-3I-4). По 2 объема масленки ШМ-6 на штуцер |
| 4 | Электромеханизм каретки МКТ-IА | I | -"- | I | 7I,фиг.4 (спр. ИТЭ 7I-3I-2). По 2 объема масленкой ШМ-6. |
| 6 | Неподвижный блок тельферов (валик ролика,втулки серьги). | 3 | ЦИАТИМ-203 | 6 | 7I,фиг.6 (спр. ИТЭ 7I-3I-9) |
| 7 | Подвижный блок-динамометр (трущиеся поверхности крюка, троса) | 3 | -"- | 6 | 7I,фиг.7 (спр. ИТЭ 7I-3I-I0) |
| 8 | Стопорное устройство тельфера (трущиеся поверхности стопора и роликов) | 8 | -"- | I | 7I,фиг.8 (спр.ИТЭ 7I-32-0) |
| 9 | по I3443 Тельферная балка(шарнирные соединения). | 4 | ЦИАТИМ-20I | 6 | 7I,фиг.9(спр.ИТЭ 7I-34-0) |
| I0 | Вага (полуоси роликов) | 2 | -"- | 6 | 7I,фиг.I0 (спр.ИТЭ 7I-35-0) |
| II | Замок для соединения цепей (ось замков и фиксатор) | I | ЦИАТИМ-20I (с I3446) ЦИАТИМ-203 (по I3443) | 6 | 7I,фиг.II(спр.ИТЭ 72-20-0I) -с I3446 (спр.ИТЭ 7I-30-0) - по I3443 |

# КАРТЫ СМАЗКИ

Изменение № 735

| № точки смазки | НАИМЕНОВАНИЕ УЗЛОВ И СОЕДИНЕНИЙ | КОЛИЧ. ТОЧЕК СМАЗКИ | ПРИМЕНЯЕМАЯ СМАЗКА | ПЕРИОД СМАЗКИ | ДОПОЛНИТЕЛЬНЫЕ УКАЗАНИЯ |
|---|---|---|---|---|---|
| I2 | Подвеска для соединения цепей (ось подвески и фиксатор). | I | ЦИАТИМ-20I (с I3446)<br>ЦИАТИМ-203 (по I3443) | 6 | 7I,фиг.II (спр. ИТЭ 72-20-0I)-с I3446<br>(спр. ИТЭ 7I-30-0) - - по I3443 |
| I3 | Оттяжной блок (ось ролика и трущиеся поверхности втулки и вилки блока) | 2 | ЦИАТИМ-203 (с I3446)<br>ЦИАТИМ-20I (по I3443) | 6 | 7I,фиг.I2 (спр.ИТЭ 7I-24-0) - с I3446)<br>(спр. 7I-23-0) - по I3443 |
| I4 | Погрузочный блок (ось ролика и трущиеся поверхности кронштейна и крюка блока). | 2 | ЦИАТИМ-203 | 6 | 7I,фиг.I3 (спр.ИТЭ 7I-25-0) - с I3446<br>(спр.ИТЭ 7I-24-0) - по I3443 |
| I5 | Крюк двурогий (ось защелки) | I | ЦИАТИМ-20I | 6 | 7I,фиг.I4 (спр.ИТЭ 7I-26-0) - с I3446<br>(спр.ИТЭ 7I-25-0) - - по I3443 |
| I6 | Г-образные кронштейны навески рельсов тельферов (смазка носков со всех сторон) и (шпильки соединения рельсов- с I3446) | 30 (I3446)<br>42 (I3446) | -"- | I | 7I,фиг.8(спр.ИТЭ 7I-3I-0) - с I3446<br>(спр.ИТЭ 7I-33-0) - по I3443. |
| I7 | Оборудование для перевозки авиационных контейнеров и поддонов : | | | | 7I,фиг.I5 (спр.ИТЭ 7I-60-0) |
| | -замки и шпильки поперечных и продольных балок; | 288 | -"- | I | |
| | -ролики,а также пружины и штыри фиксаторов опор направляющих на раме; | 24 | -"- | I | |
| | -подшипники,пружины и штыри фиксаторов-с I8592 | I6 (с I8592) | | | |
| | подшипники,пружины и штыри фиксаторов закатных валов - по I8587 | 8 по I8587) | | | |
| | -подшипники,пружины и штыри фиксаторов закатных валов | 8 | -"- | I | |
| I8 | Замок крепления универсального контейнера(шкворень, оси подков и тяг,шпилька, стопор с осью серьги,башмак с осью). | I92 | АМС-3 | I | 72,фиг.I6 (спр. ИТЭ 72-20-7) |
| I9 | Упоры и замки для крепления гибких авиационных поддонов (ось роликов, шпильки,оси крюков и колец,трущиеся поверхности упор-фиксатора переднего упора). | 88 | ЦИАТИМ-20I | I | 72,фиг.I7 (спр.ИТЭ 72-20-6) |

ПРИМЕЧАНИЕ: I. Указанное количество точек смазки относится к одному агрегату.
2. Смазку подвижных и неподвижных соединений, не имеющих пресс-масленок, производите также при необходимости (устранение заеданий, коррозии и т.д.) или при ремонте. При периоде "6" производите наружную обмазку.

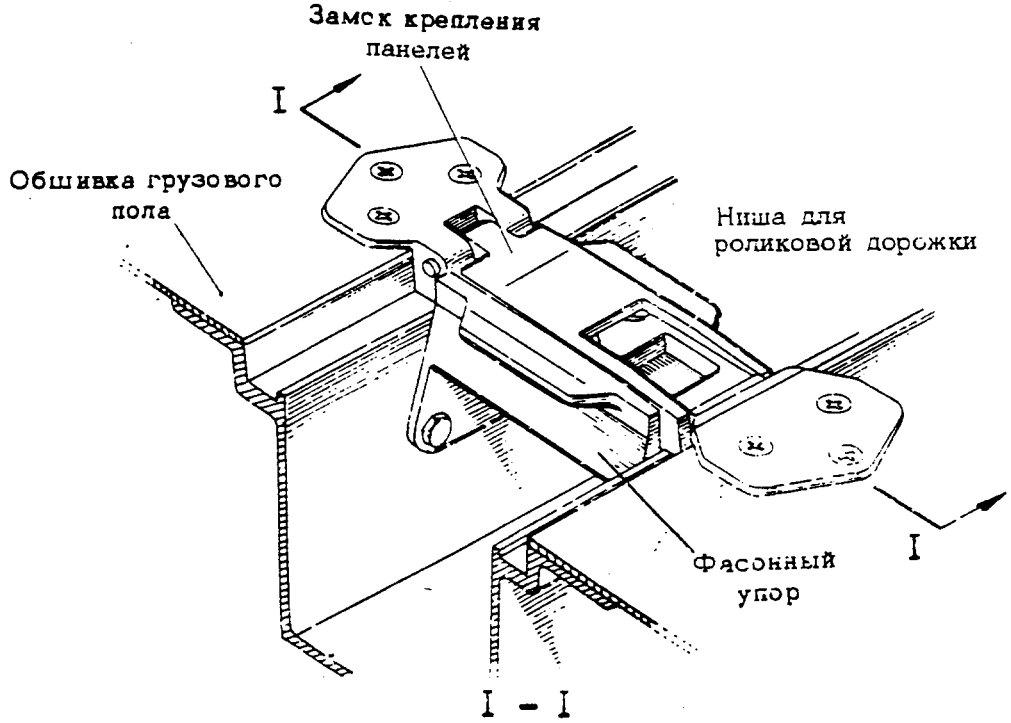


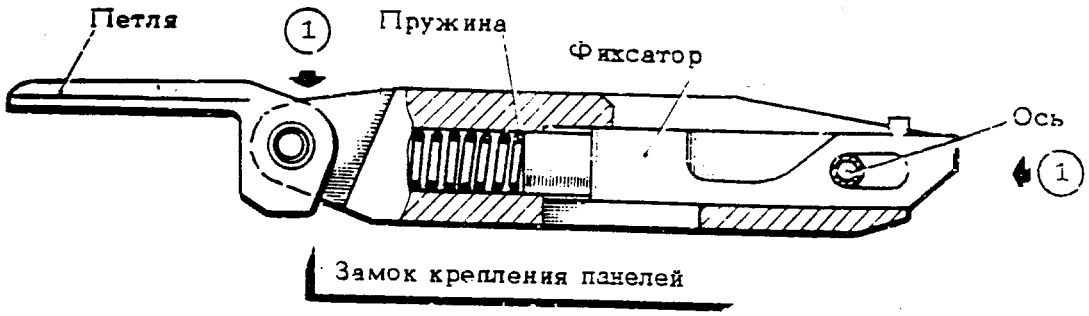


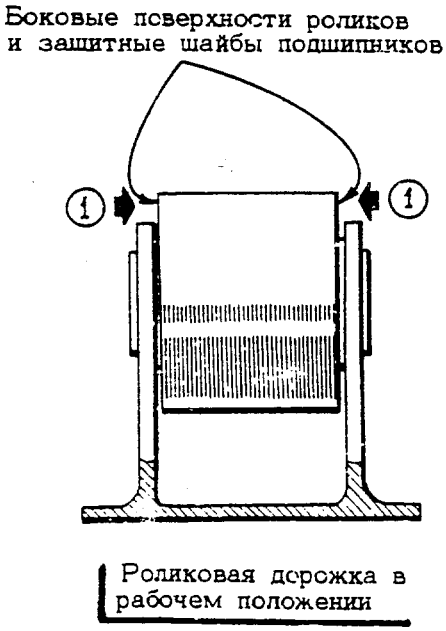


Типовые узлы роликовой дорожки
Фиг. 1

# КАРТЫ СМАЗКИ

Изменение № 712[а].

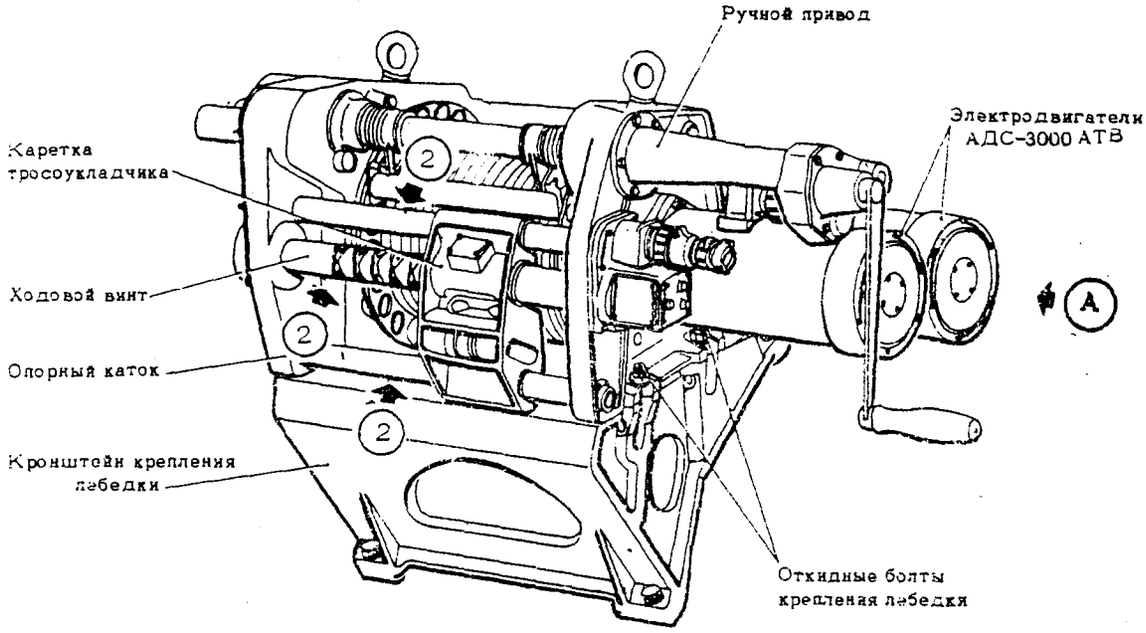


Вид А

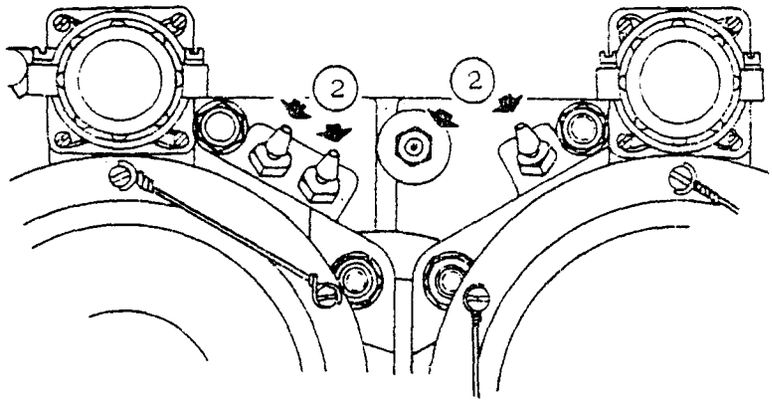


ЭЛЕКТРОЛЕБЕДКА ЛПГ-3000А - 2 серия
( ЛПГ-3000А - по 13443 )

фиг. 2

# КАРТЫ СМАЗКИ

Изменение № 712[а].

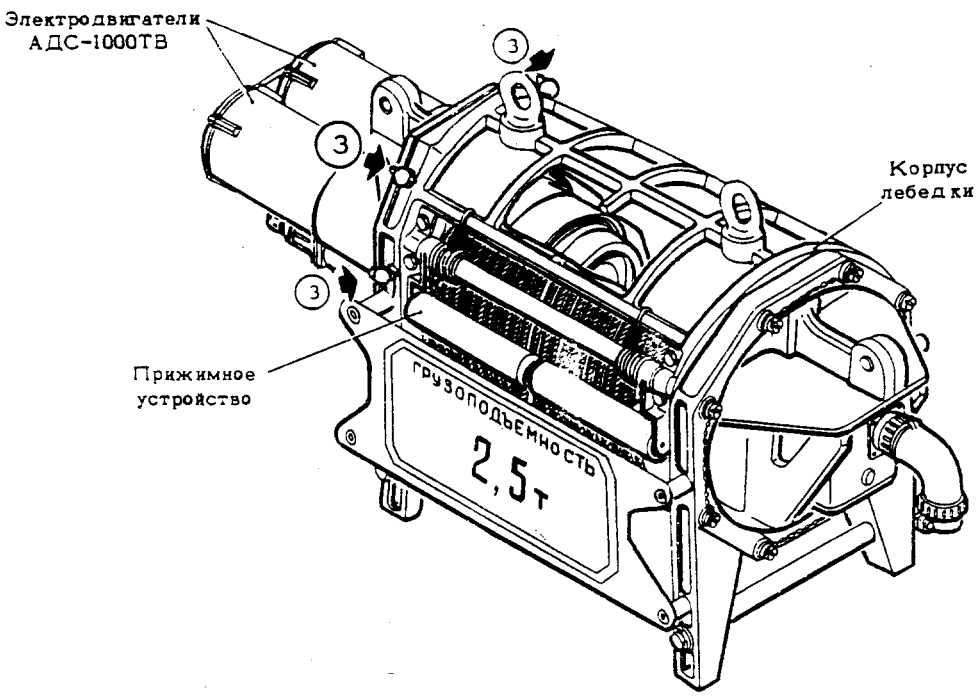


ЭЛЕКТРОЛЕБЕДКА ТЕЛЬФЕРА ЛПГ-1500А Псерии
( ЛПГ- 1500А -по 13443 )

фиг.3



с 13446 и на 08240, 08265, 09280,
98978, 10330, 10334, 10355, 11378, 13423, 13435. 25 июля 1992

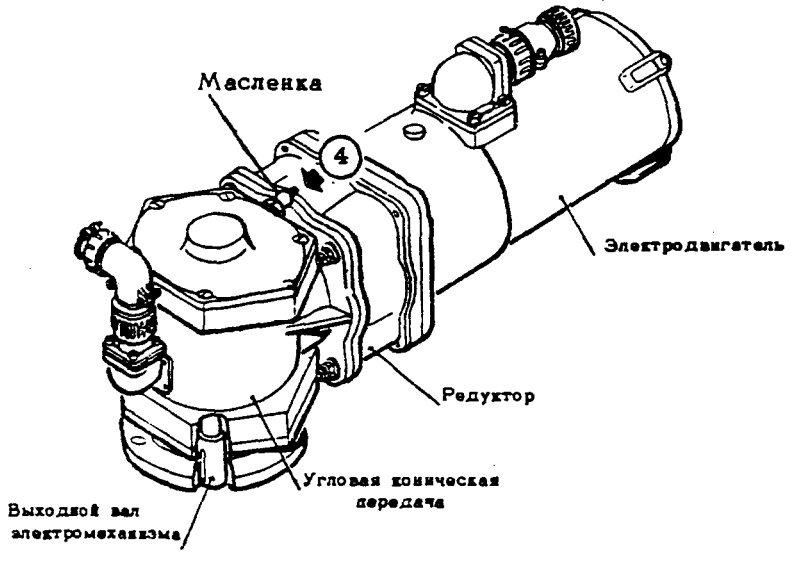


ЭЛЕКТРОМЕХАНИЗМ ПЕРЕМЕЩЕНИЯ КАРЕТКИ МКТ-1А

фиг.4

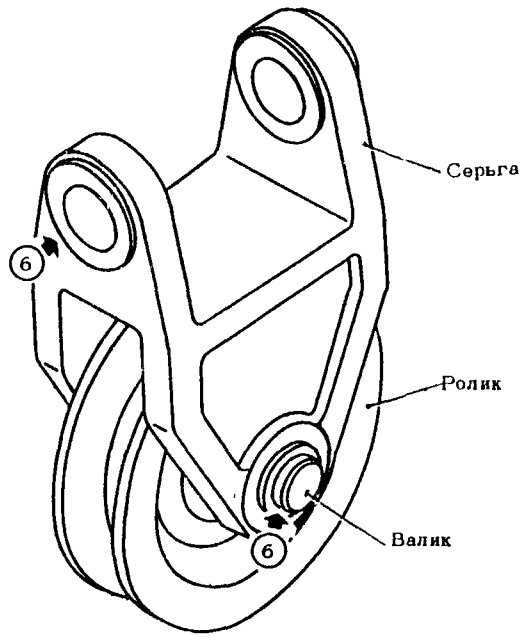


по I3443

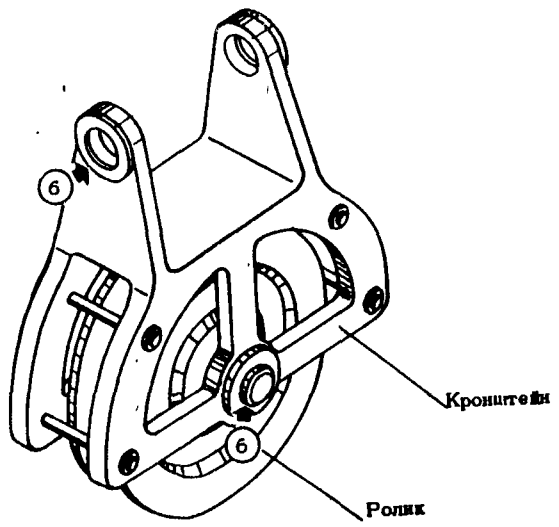


с I3446

НЕПОДВИЖНЫЙ БЛОК ТЕЛЬФЕРА

фиг. 6

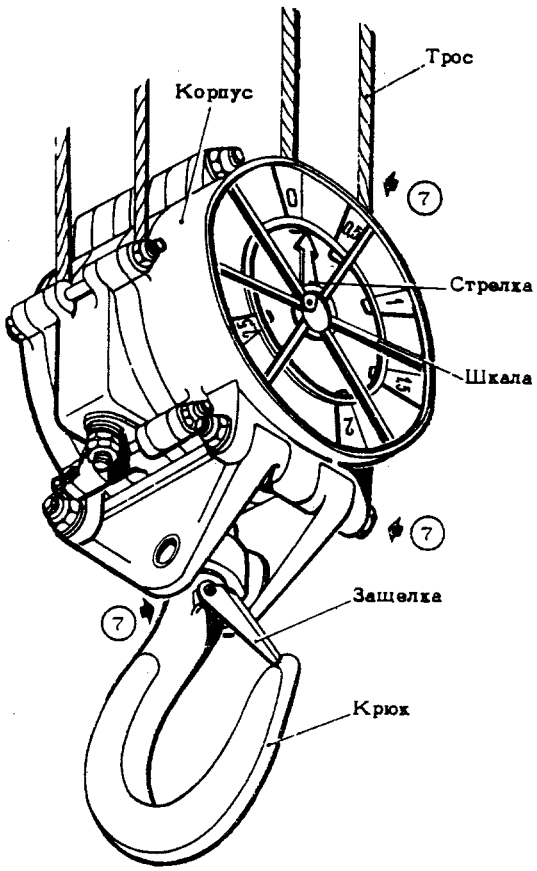


ПОДВИЖНЫЙ БЛОК-ДИНАМОМЕТР ТЕЛЬФЕРА

фиг.7

# КАРТЫ СМАЗКИ

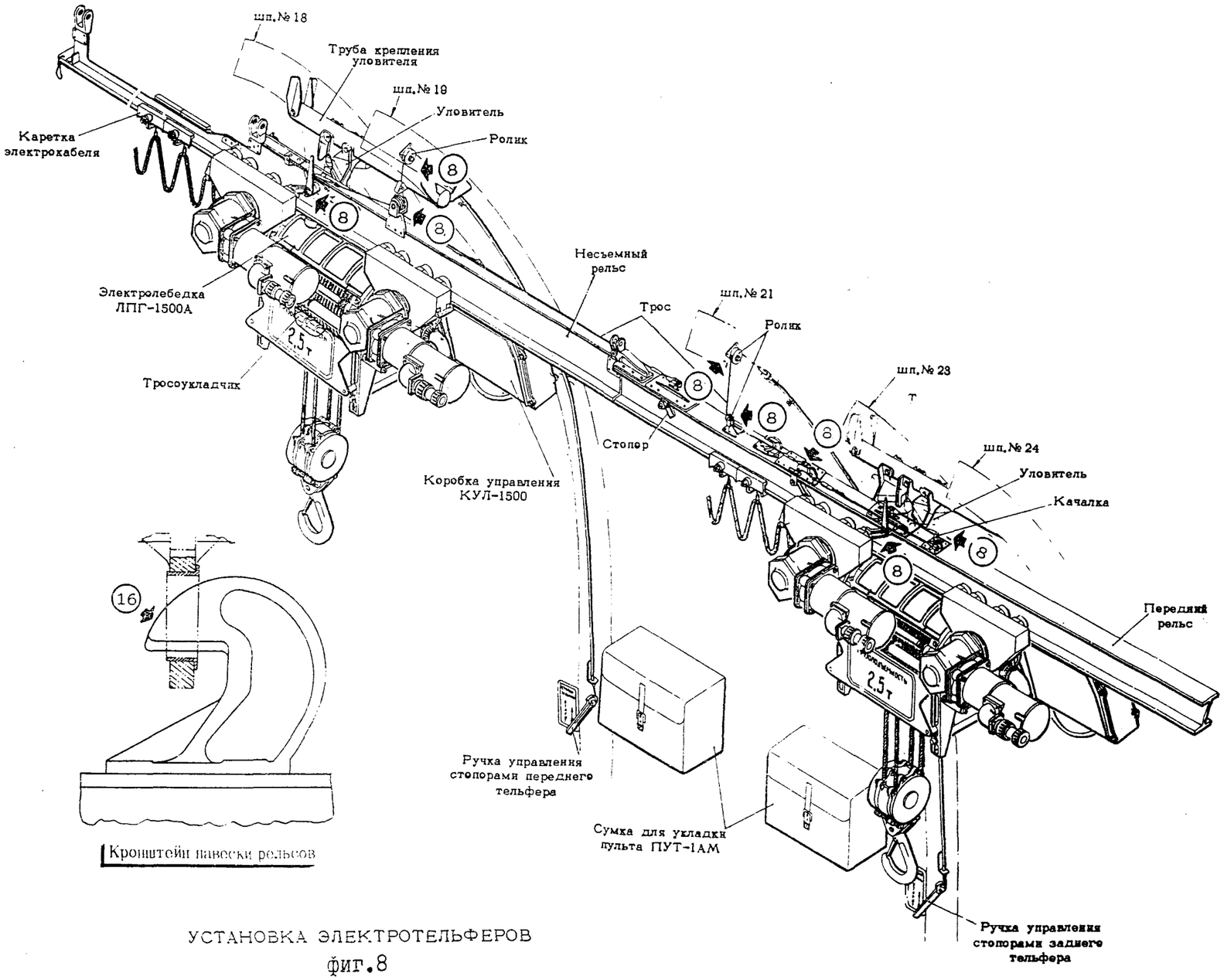


УСТАНОВКА ЭЛЕКТРОТЕЛЬФЕРОВ

фиг.8

по 13443

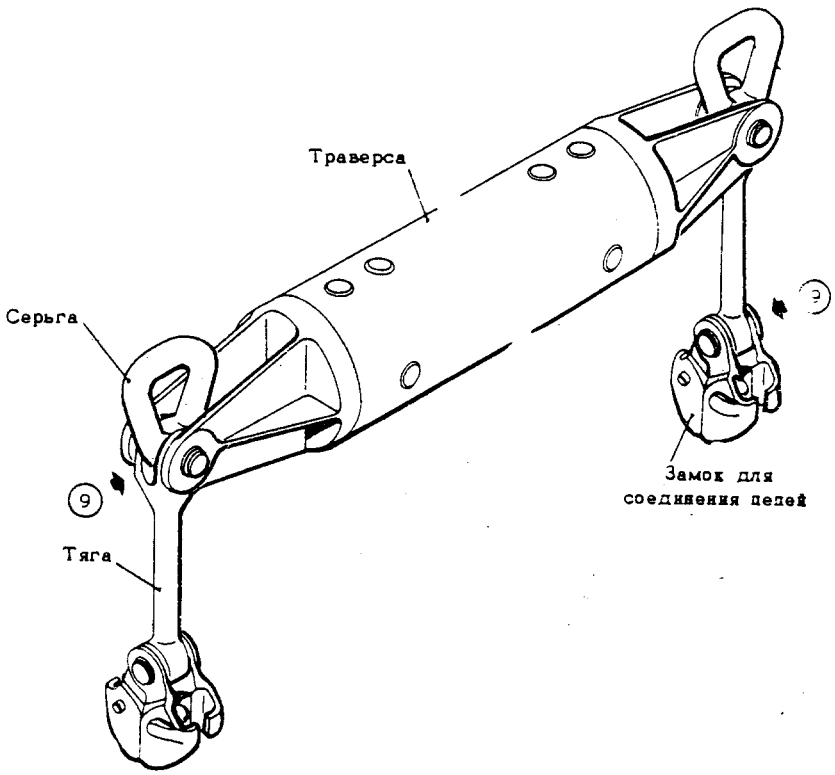


ТЕЛЬФЕРНАЯ БАЛКА

фиг.9

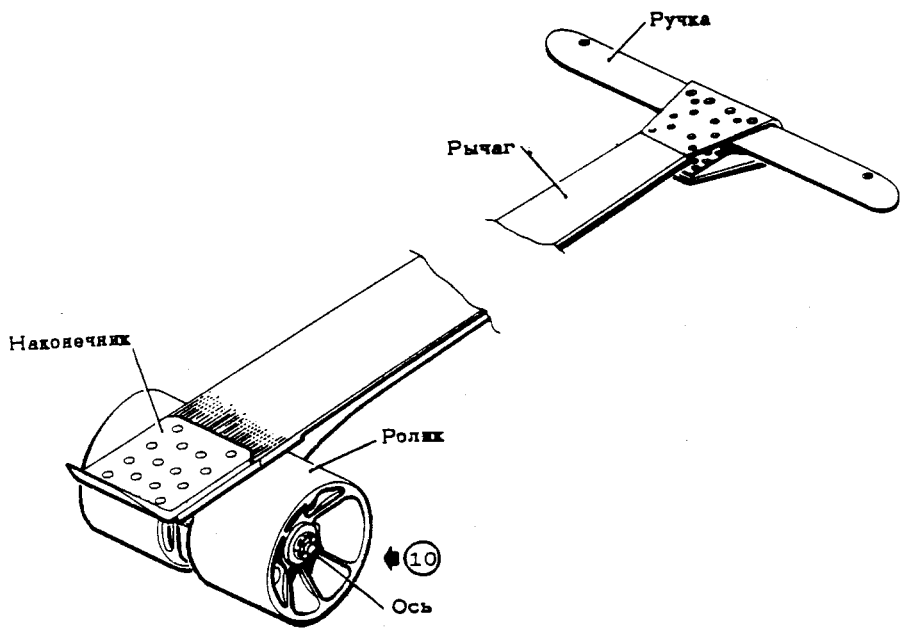


ВАГА
фиг.10

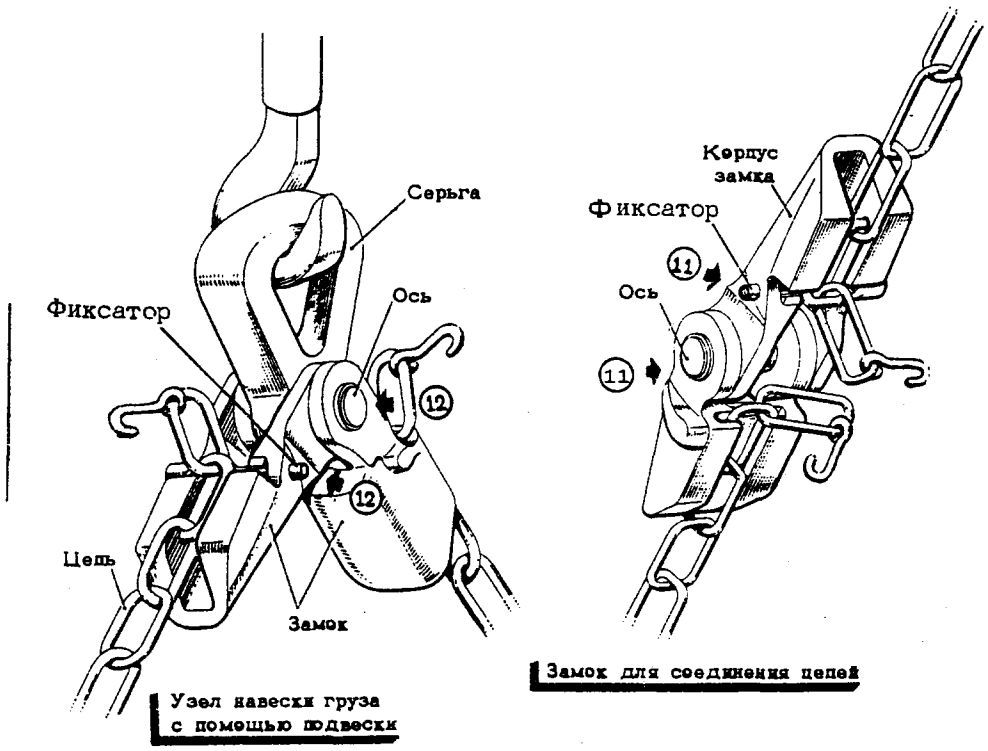


СОЕДИНЕНИЯ ЦЕПЕЙ ПРИ ПОГРУЗКЕ
ГРУЗОВ ТЕЛЬФЕРАМИ
фиг.II

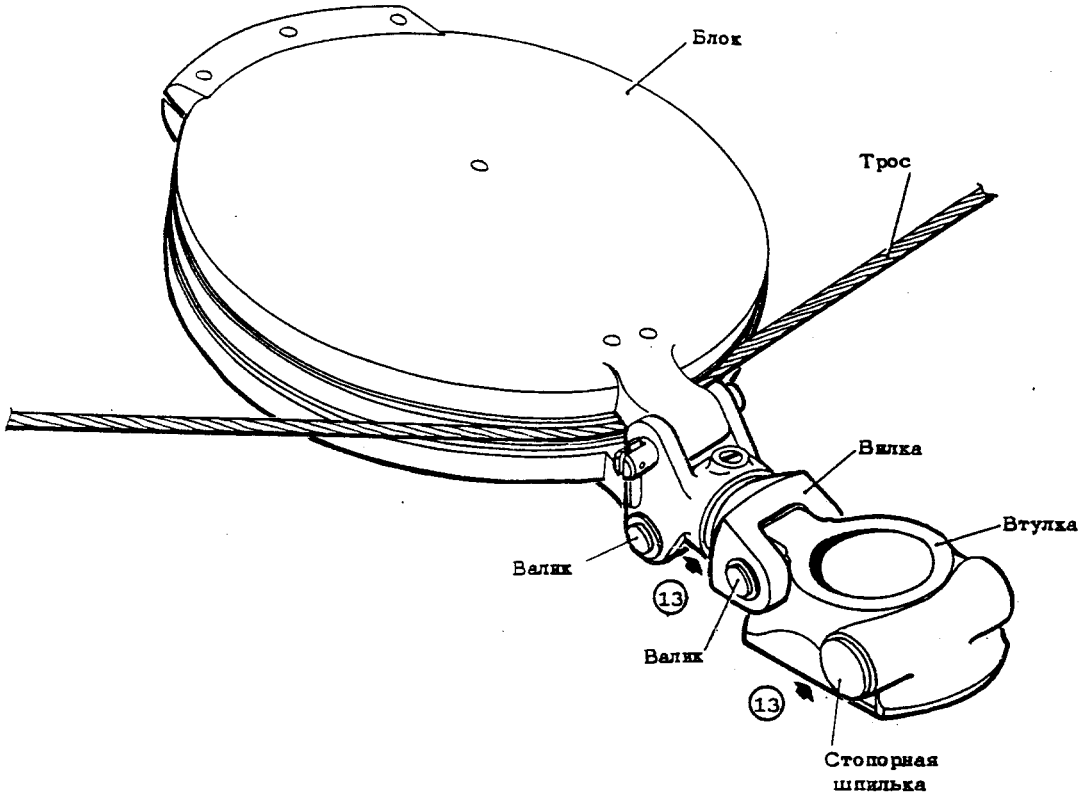


ОТТЯЖНОЙ БЛОК

фиг.12

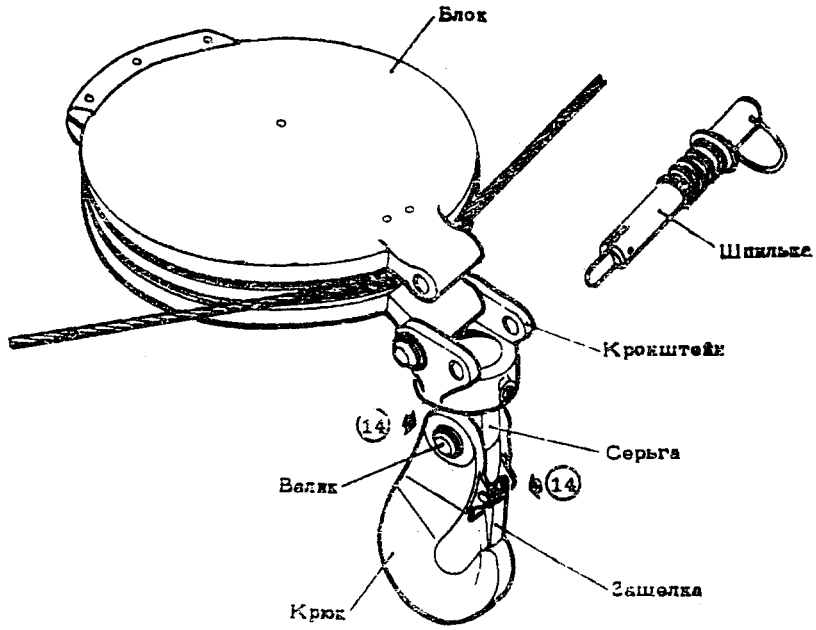


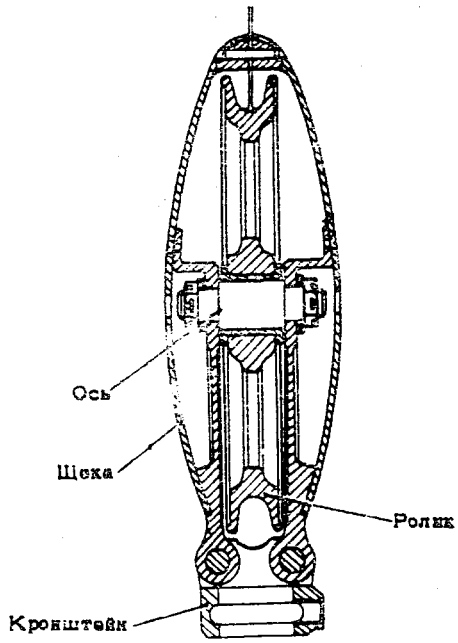


ПОГРУЗОЧНЫЙ БЛОК
ФИГ. 13

# КАРТЫ СМАЗКИ

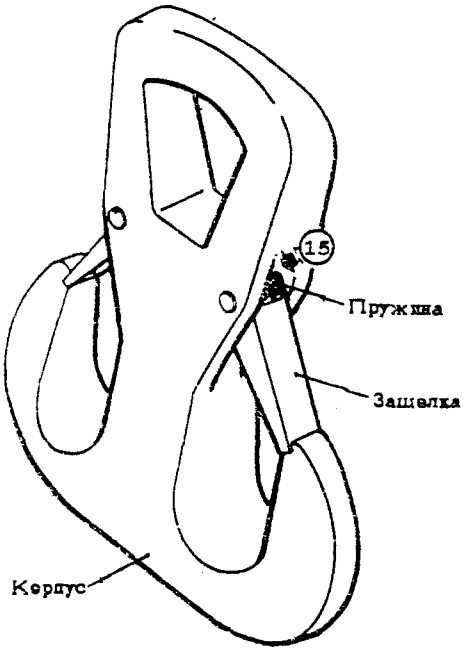


КРЮК ДВУРОГИЙ
фиг.I4

Изменение № 735

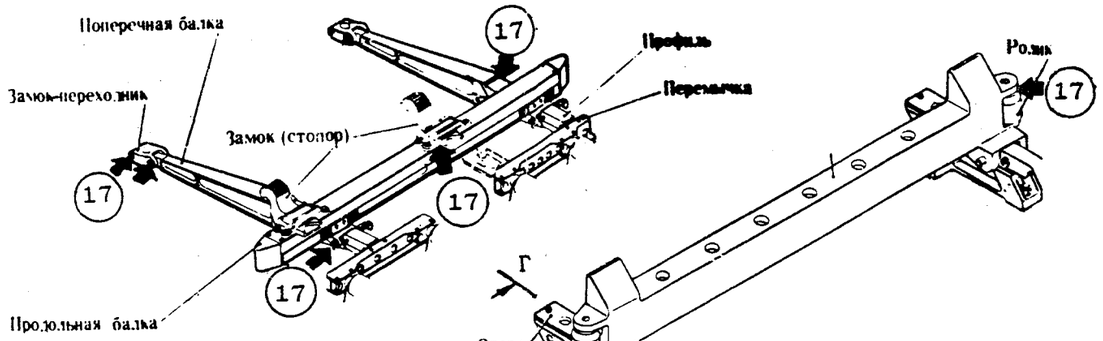


Продольные и поперечные балки.




Направляющая с роликами.

по 18587

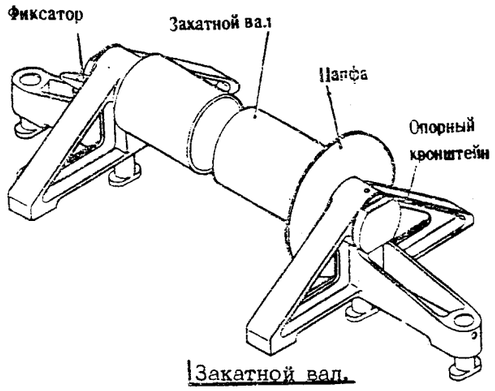


Захватной вал.

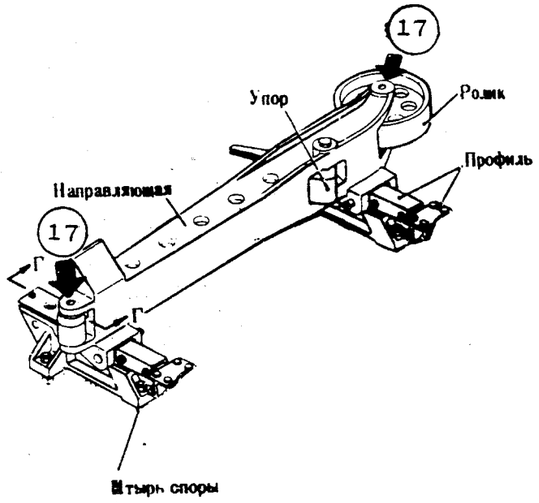


Направляющая с роликами.

Г – Г

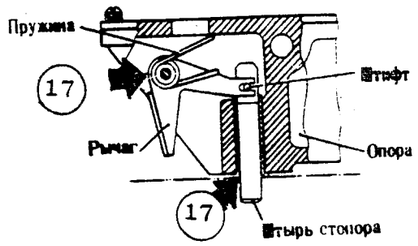


по 18587

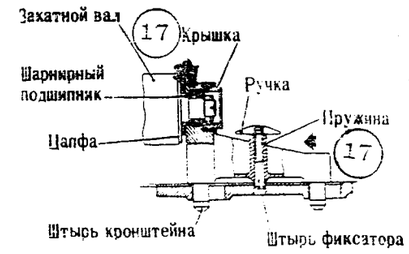


Опорный кронштейн фиксатором закатного вала.

с 18592

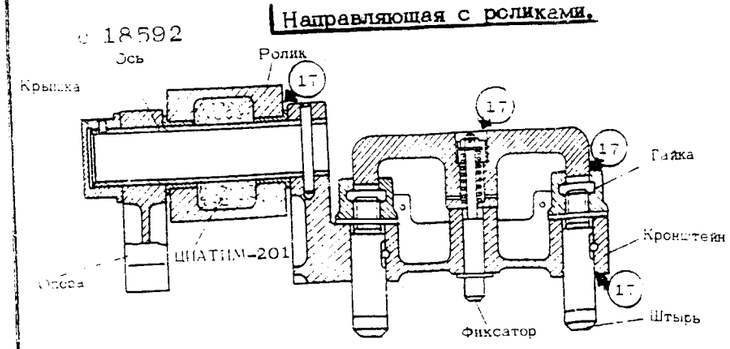


Наружный перевалочный ролик

с 18592

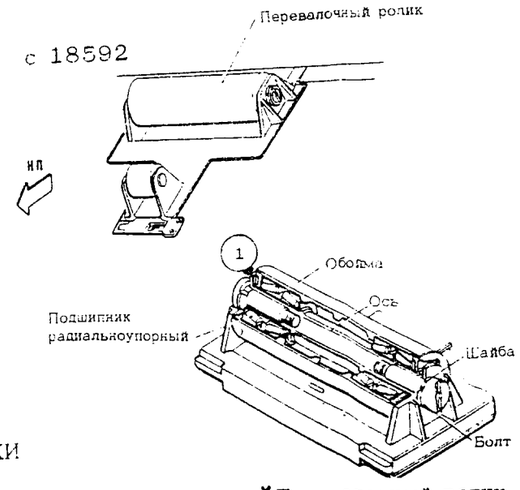


Перевалочный ролик

ОБОРУДОВАНИЕ ДЛЯ ПЕРЕВОЗКИ КОНТЕЙНЕРОВ И ПОДДОНОВ.
фиг. 15

# КАРТЫ СМАЗКИ

Изменение № 712[а].

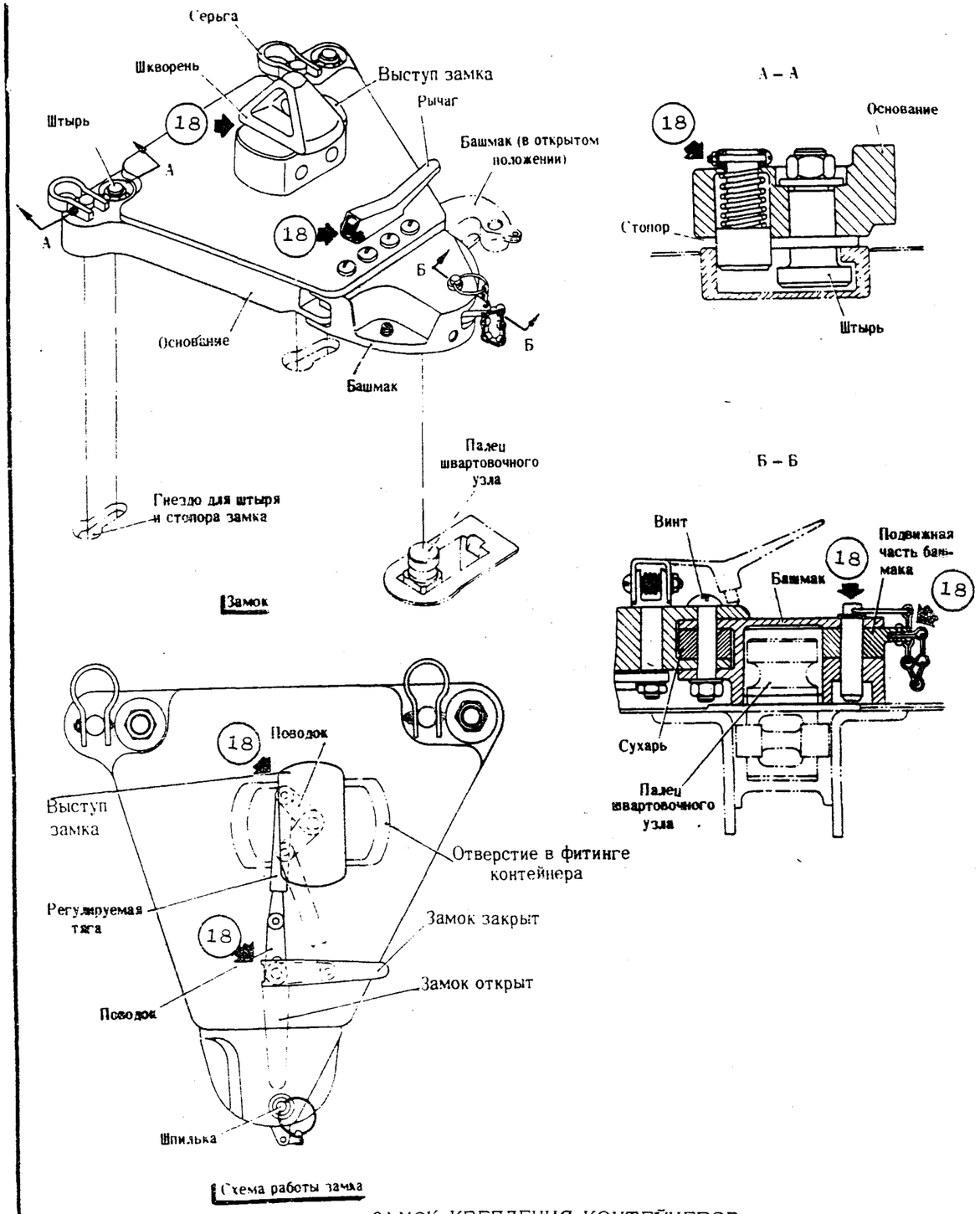


ЗАМОК КРЕПЛЕНИЯ КОНТЕЙНЕРОВ
Фиг.16



С 13446 и на 08240,08265,09280, 98978,10330,10334,10355,11378, 13423,13435.

Изменение № 712а.

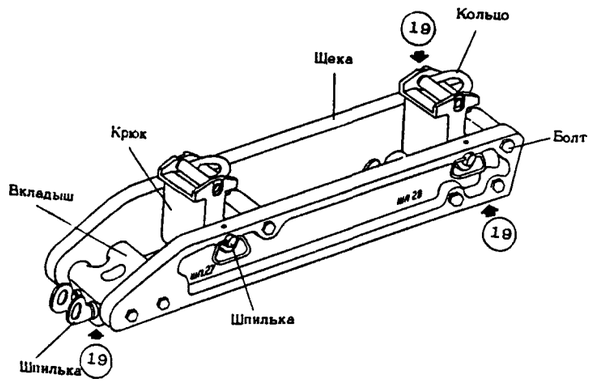


Средний замок

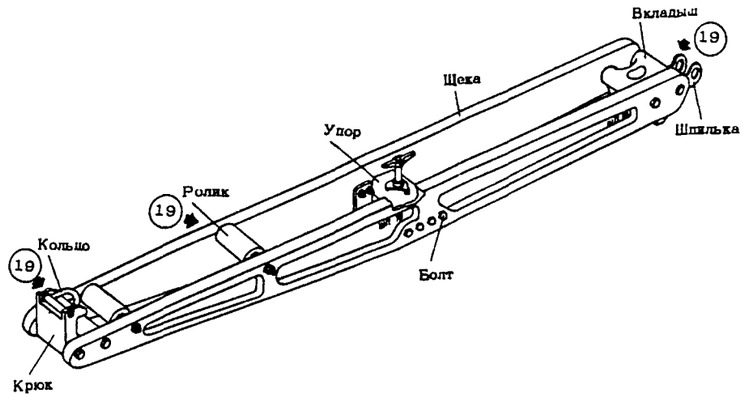


Передний упор

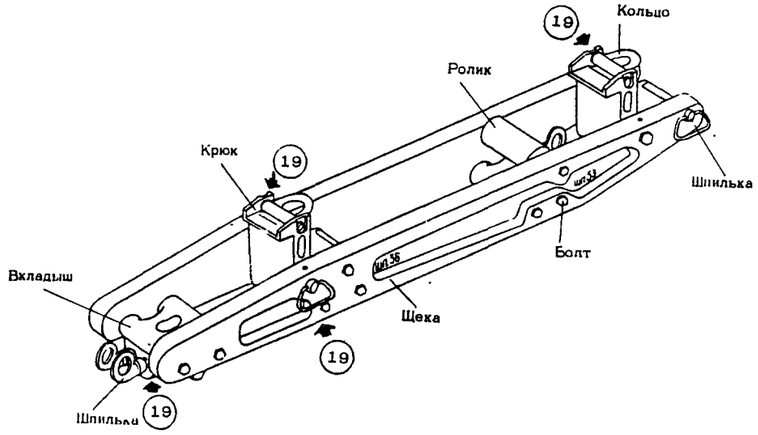


Задний замок

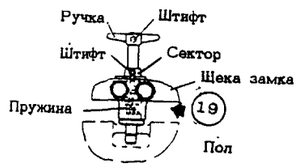


Упор-фиксатор переднего упора.

ТОРЦЕВЫЕ ЗАМКИ И УПОР ДЛЯ КРЕПЛЕНИЯ ГИБКИХ АВИАЦИОННЫХ ПОДДОНОВ.
фиг. I7

# КАРТЫ СМАЗКИ

Изменение № 712[а].

ГЛАВА 72- ШВАРТОВОЧНОЕ ОБОРУДОВАНИЕ

| № ТОЧКИ СМАЗКИ | НАИМЕНОВАНИЕ УЗЛОВ И СОЕДИНЕНИЙ | КОЛИЧ. ТОЧЕК СМАЗКИ | ПРИМЕНЯЕМАЯ СМАЗКА | ПЕРИОД СМАЗКИ | ДОПОЛНИТЕЛЬНЫЕ УКАЗАНИЯ |
|---|---|---|---|---|---|
| I | Швартовочный узел (трущиеся поверхности втулки, шпильки и кольца) | 3 | ЦИАТИМ-20I | 6 | 72,фиг.I (спр. ИТЭ 72-I0-0) |
| 2 | Швартовочная цепь (трущиеся поверхности замковой головки и замка цепи). | 5 | АМС-3 ( с I3446) ЦИАТИМ-20I ( по I3443) | 6 | 72,фиг.2 (спр. ИТЭ 72-20-I) |
| 3 | Замок ремней и швартовочной сетки. | 2 | ЦИАТИМ-20I или ЦИАТИМ-203 (с I3446) ЦИАТИМ-20I ( по I3443) | 6 | 72,фиг.3 (спр. ИТЭ 72-20-2) |
| 4 | Приспособление для натяжения ремней. | I | ЦИАТИМ - 20I | 6 | 72,фиг.4 (спр. ИТЭ 72-20-4) |

ПРИМЕЧАНИЕ. Смазку подвижных и неподвижных соединений, не имеющих пресс-масленок, производите также при необходимости ( устранение заеданий, коррозии и т.д.) или при ремонте. При периоде "6" производите наружную обмазку.

# КАРТЫ СМАЗКИ

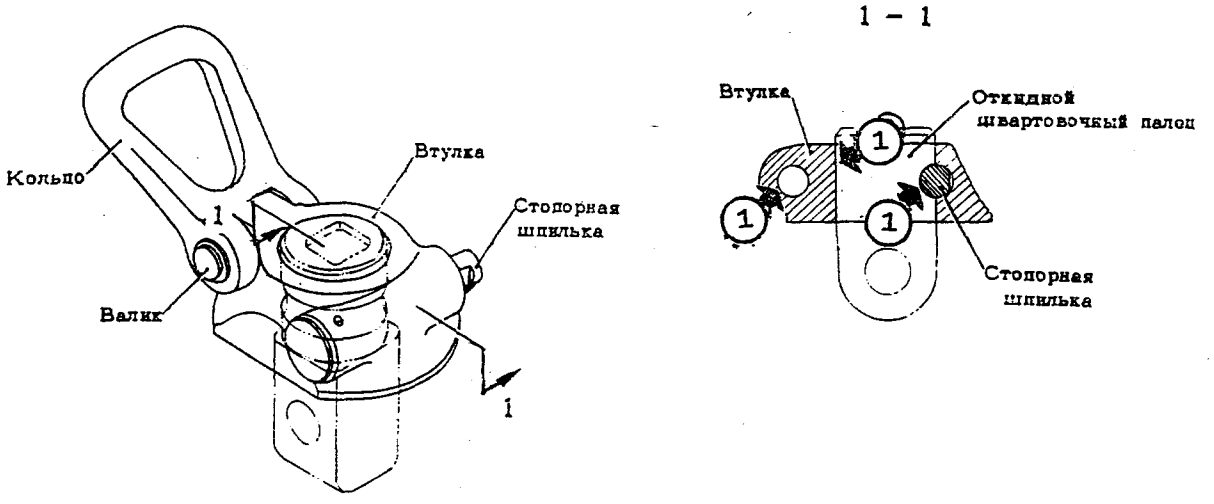


СЪЕМНЫЙ ШВАРТОВОЧНЫЙ УЗЕЛ

фиг.1

# КАРТЫ СМАЗКИ

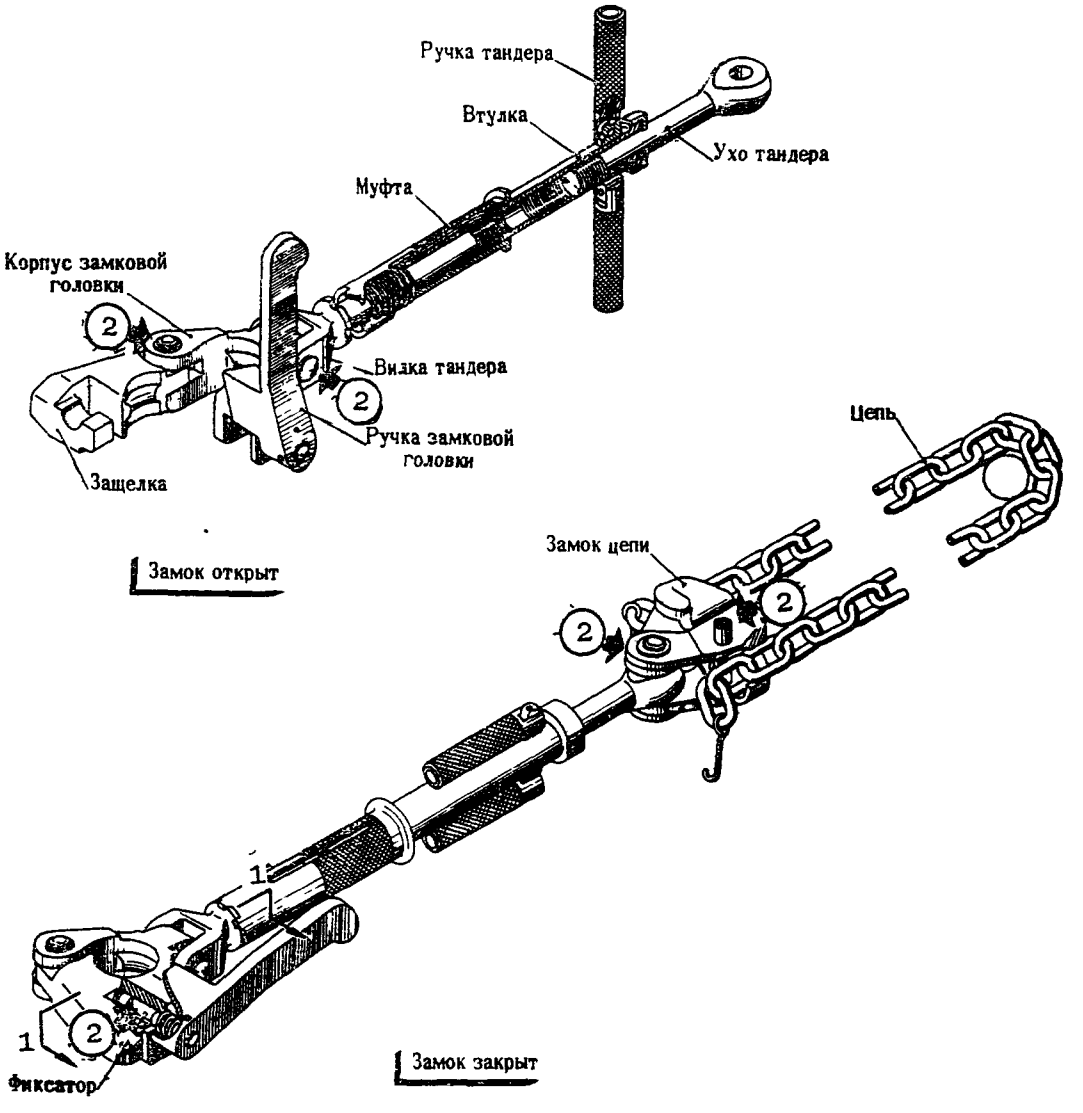


1 – 1

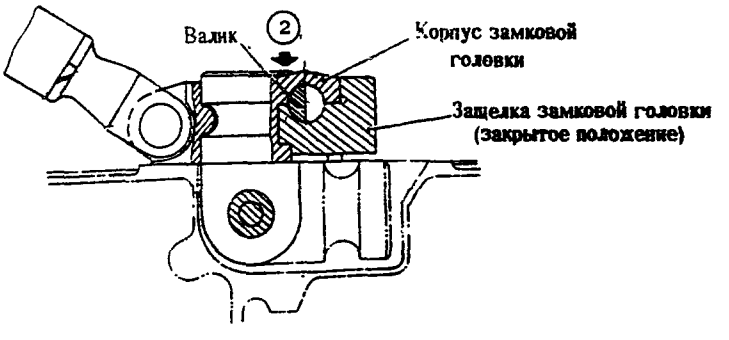


ШВАРТОВОЧНАЯ ЦЕПЬ

фиг.2

# КАРТЫ СМАЗКИ

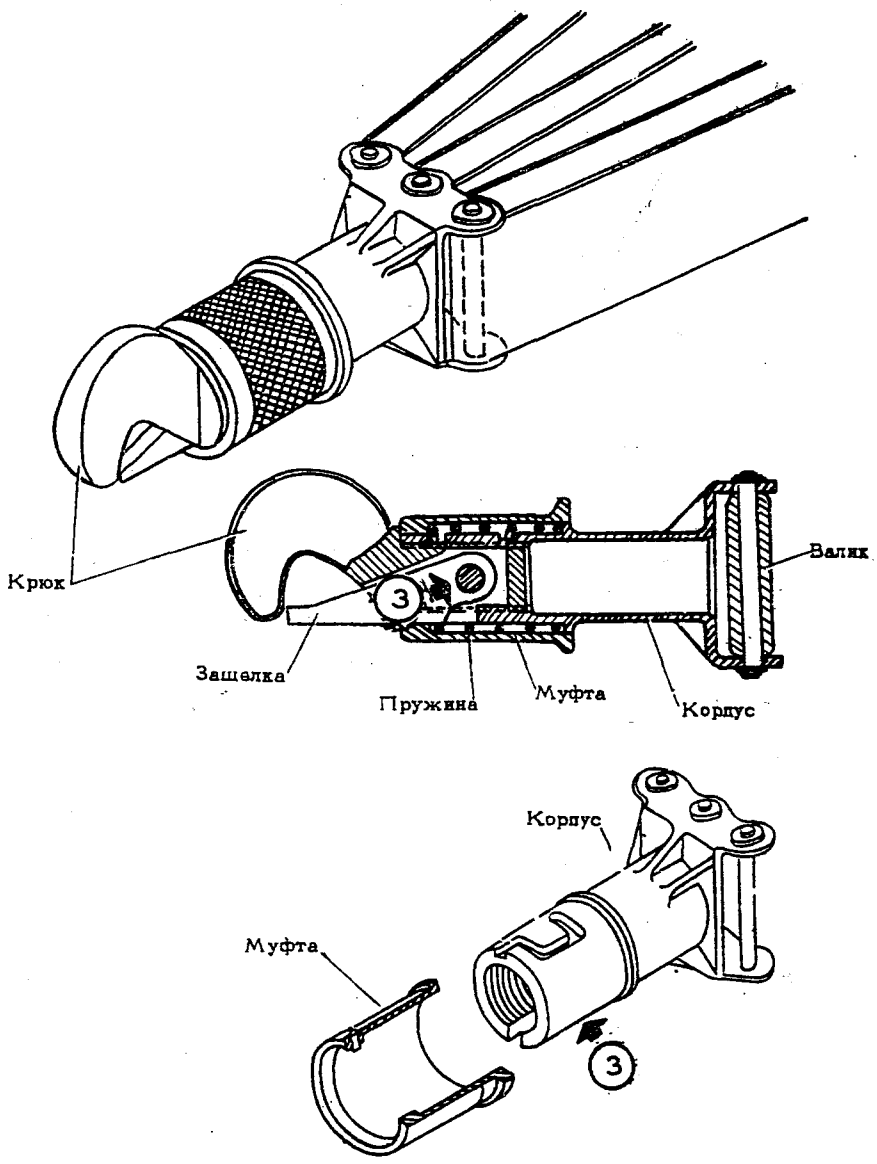


ЗАМОК РЕМНЕЙ ШВАРТОВОЧНОЙ СЕТКИ
фиг.3

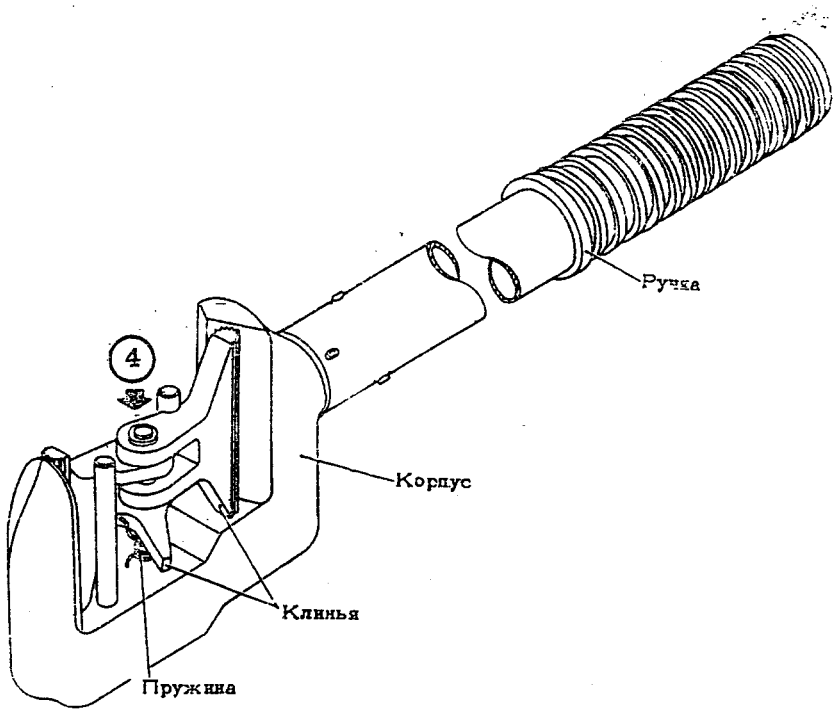


ПРИСПОСОБЛЕНИЕ ДЛЯ НАТЯЖЕНИЯ ШВАРТОВОЧНЫХ РЕМНЕЙ

фиг.4